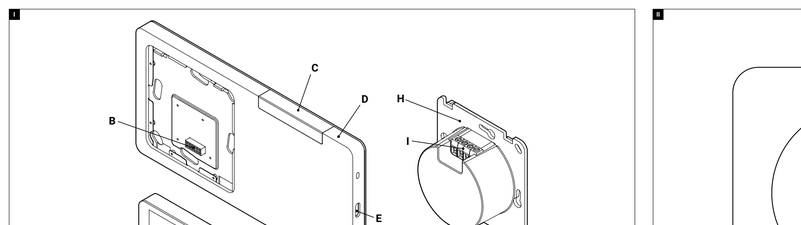

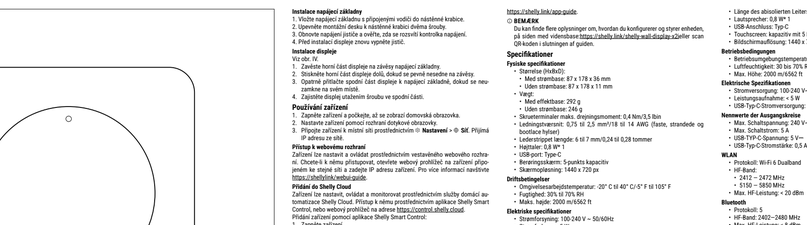

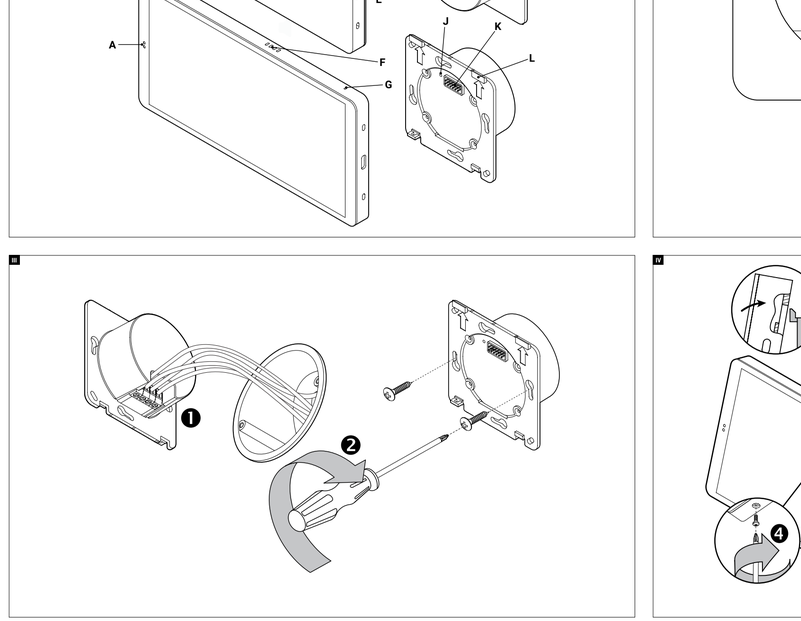

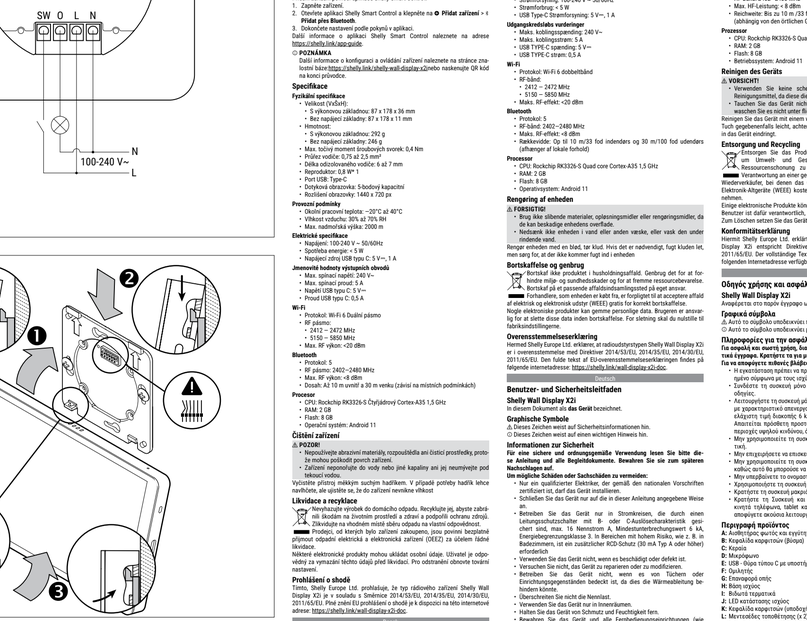

English

User and safety guide

Shelly Wall Dimmer X2i
Referred to in this document as **the Device**.

Graphical symbols
⚠ This sign indicates safety information.
ⓘ This sign indicates an important note.

Intended use
For safe and proper use, please read this guide and any accompanying documents. Keep them for future reference.
To avoid possible harm or property damage:
- Installation must be performed by an electrician certified in accordance with the applicable national regulations.
- Connect the Device only in the way shown in these instructions.
- Operate the Device only in circuits powered by a current breaker with a B or C tripping characteristic, max. 16 A rated current, min. 6 kA interrupting rating, and energy-limiting class 3. Additional RCD protection (30 mA Type A or higher) is required in high-risk areas, such as bathroom rooms.
- Do not use the Device if it is damaged or defective.
- Do not attempt to repair or modify the Device.
- Do not operate the Device while it is covered by fabric or furniture, as this could obstruct heat dissipation.
- Do not exceed the rated load.
- Use the Device only indoors.
- Keep the Device away from dirt and moisture.
- Keep the Device and any remote control away from sources of heat, such as mobile phones, tablets, and PCs) out of reach of children to prevent unintended operation.

Product description
A: Light and proximity sensor
B: Pin header (plug)
C: Antenna
D: Microphone
E: USB Type-C port with OTG support
F: Speaker
G: Reset pinhole
H: Power button
I: Screw terminals
J: Power cable LED
K: Pin header (socket)
L: Mounting hinges (x 2)

Shelly Wall Display X2i is a smart home control panel featuring a 6.95" color touchscreen and built-in load protection. It can be used with any compatible device but it is also compatible with a Shelly 2-Output Power Base for Wall Display (i-series). Alternatively, the Display can be powered using a USB-A to USB-C cable.

Wiring diagram
For a wiring diagram, see fig. II.

Wires
N: Neutral wire
L: Live wire (100–240 V~ 50/60 Hz)

Terminals
SW: Switch input terminal
O: Output terminal
N: Neutral terminal
L: Live terminal (100-240 V~ 50/60 Hz)

Installation instructions

⚠ **WARNING!**
- Before installing the Device, turn off the circuit breakers. Use a suitable test device to make sure there is no voltage on the wires to which you intend to connect the Device.
- Before making any changes to the connections, ensure that no voltage is present at the Device wires.

ⓘ **NOTE**
- Connect using solid single-core or stranded wires with ferrules. Minimum insulation rating: PVC T105°C (221°F).
- When connecting wires to the wall box screw terminals, observe the specified conductor cross-section and strip length. Do not connect more than one wire to a single terminal.

ⓘ **NOTE**
The Device can also be powered via the USB Type-C port. When powered via USB, the switching circuit functionality is not available.

Connecting the power base to the grid
See section Wiring diagram and fig. II.

Installing the power base
1. Insert the power base, with connected wires, into the wall box.
2. Fasten the mounting plate to the wall box using the screws.
3. Restore power at the circuit breaker and verify that the power status LED lights up.
4. Turn off the breaker again before installing the Device.

Installing the display
See fig. IV.
1. Hang the top of the display onto the hinges of the power base.
2. Press down on the top of the display until it clicks firmly on the hinges.
3. Carefully press the bottom of the display against the power base until it locks into place.
4. Secure the Display by tightening the screw at the bottom.

Setup the Device
1. Power on the Device and wait for the home screen to appear.
2. Set up the Device using the touchscreen interface.
3. Connect the Device to your local network via **Settings** > **Network**. It receives an IP address from the network.

Accessing the web interface
The Device can be set up and controlled via its embedded web interface. To access it, open a web browser on a device connected to the same network and enter the Device's IP address. For more information, visit https://shelly-tools.webui.guide.

Adding to Shelly Cloud
The Device can be set up, controlled, and monitored via the Shelly Cloud home automation service. Access it through the Shelly Smart Control app or a web browser at https://control.shelly.cloud.
To add the Device using the Shelly Smart Control app:
1. Power on the Device.
2. Open the Shelly Smart Control app and tap **⊕ Add device** > **Add via Bluetooth**.
3. Follow the on-app instructions to complete the setup.
For more information on the Shelly Smart Control app, visit https://shelly.link/app-guide.

ⓘ **NOTE**
For more information on how to configure and control the Device, check its webpage in Shelly Tools: https://shelly-tools.webui.guide/#/x2i or scan the QR code at the end of the guide.

Specifications

Physical specifications:
- Size (HxWxD):
  - With power base: 87 x 178 x 36 mm / 3.43 x 7 x 1.42 inch
  - Without power base: 87 x 178 x 11 mm / 3.43 x 7 x 0.43 inch
- Weight:
  - With power base: 292 g / 10.3 oz
  - Without power base: 246 g / 8.68 oz
- Screw terminals: max. torque: 0.4 Nm / 3.5 lbin
- Conductor cross-section: 0.75 to 2.5 mm² / 18 to 14 AWG (solid, stranded, and bootlace ferrules)
- Conductor stripped length: 6 to 7 mm / 0.24 to 0.28 in
- Speaker: 0.8 W*1
- USB port: Type-C
- Touch screen: 5-point capacitive
- Screen resolution: 1440 x 720 px

Operating conditions
- Ambient working temperature: -20° C to 40° C / -5°F to 105°F
- Humidity: 30% to 70% RH
- Max. altitude: 2000 m / 6562 ft

Electrical specifications
- Power supply: 100-240 V~ 50/60Hz
- Power consumption: < 5 W
- USB Type-C Power supply: 5 V⎓, 1 A

Output circuits ratings
- Max. switching voltage: 240 V~
- Max. switching current: 5 A
- USB Type-C voltage: 5 V⎓
- USB Type-C current: 0.8 W*1

Wi-Fi
- Protocol: Wi-Fi 6 Dual Band
- RF band:
  - 2412 – 2472 MHz
  - 5150 – 5850 MHz
- Max. RF power: < 20 dBm

Bluetooth
- Protocol: 5
- RF band: 2402–2480 MHz
- Max. RF power: < 8 dBm
- Range: Up to 10 m / 33 ft indoors and 30 m / 100 ft outdoors (depends on local conditions)

Processor
- CPU: Rockchip RK3326-5 Quad core Cortex-A35 1.5 GHz
- RAM: 2 GB
- Flash: 8 GB
- Operating system: Android 11

Cleaning the Device

⚠ **CAUTION!**
- Do not use abrasive materials, solvents, or cleaning agents, as they may damage the Device's surface.
- Do not immerse the Device in water or any other liquid, or wash it under running water.

Clean the Device using a soft, dry cloth. If necessary, lightly dampen the cloth, but make sure no moisture enters the Device.

Disposal and recycling
⚠ Do not dispose of the product in household waste. Recycle it to prevent environmental and health damage and to promote resource conservation. Dispose of at an appropriate waste collection point at your own responsibility.

Resellers, from which the Device was purchased, are required to accept Waste Electrical and Electronic Equipment (WEEE) free of charge for proper disposal. Some electronic products may store personal data. The user is responsible for deleting this data before disposal. For deletion, reset to factory settings.

Declaration of conformity
Hereby, Shelly Europe Ltd. declares that the radio equipment type of Shelly Wall Dimmer X2i is in compliance with Directives 2014/53/EU, 2014/35/EU, 2014/30/EU, 2011/65/EU. The full text of the EU declaration of conformity is available at the following internet address: https://shelly.link/wall-dimmer-x2i-doc.
For **UK PSTI ACT Statement of compliance** visit https://shelly.link/uk-psti.

FCC statement
Shelly Wall Dimmer X2i Part 15 of the FCC Rules. Operation is subject to the following two conditions:
1. This Device may not cause harmful interference.
2. This Device must accept any interference received, including interference that may cause undesired operation.

ⓘ **NOTE**
This equipment has been tested and found to comply with the limits for a Class B digital Device, pursuant to Part 15 of the FCC Rules. These limits are designed to provide reasonable protection against harmful interference in a residential installation. This equipment generates, uses, and can radiate radio frequency energy and, if not installed and used in accordance with the instructions, may cause harmful interference to radio communications. However, there is no guarantee that interference will not occur in a particular installation. If this equipment does cause harmful interference to radio or television reception, which can be determined by turning the equipment off and on, the user is encouraged to try to correct the interference by one or more of the following measures:
- Reorient or relocate the receiving antenna.
- Increase the separation between the equipment and receiver.
- Connect the equipment into an outlet on a circuit different from that to which the receiver is connected.
- Consult the dealer or an experienced radio/TV technician for help.

ⓘ **NOTE**
Any changes or modifications to this unit not expressly approved by the party responsible for compliance could void the user's authority to operate the equipment.

RF exposure statement
This equipment complies with the FCC RF radiation exposure limits set forth for an uncontrolled environment. This equipment should be installed and operated with a minimum distance of 20 cm / 8 in between the radiator and any part of your body.

Български

Ръководство за употреба и безопасност

Shelly Wall Dimmer X2i
Наричано в настоящия документ **Устройство**.

Графични символи
⚠ Този знак указва информация за безопасна употреба.
ⓘ Този знак указва важна информация.

Информация за безопасна употреба
За безопасна и правилна употреба, моля, прочетете това ръководство и всички придружаващи документи. Запазете ги за бъдеща справка.
За да избегнете евентуални щети или имуществена щета:
- Само квалифициран електротехник, сертифициран в съответствие с националните разпоредби, може да инсталира устройството.
- Свържете Устройството само по начина, показан в тези инструкции.
- Използвайте Устройство само в вериги, захранвани от прекъсвач с характеристика на изключване В или С, номинален ток до 16 А, номинален ток на късо съединение до 6 kA и енергия клас 3. Допълнителна диференциална защита (30 mA тип А или по-висока) е необходима във високорискови зони, напр. в стайни бани.
- Не използвайте Устройството, ако е повредено или дефектно.
- Не се опитвайте да поправяте или модифицирате Устройството.
- Не допускайте Устройството, например, да работи, когато е покрито от или мебели, тъй като това може да възпрепятства отвеждането на топлината и да доведе до прегряване.
- Не превишавайте номинималното натоварване.
- Използвайте Устройството само на закрито.
- Дръжте Устройството далеч от мръсотия и влага.
- Съхранявайте Устройството и всички свързани за дистанционно управление (като мобилни телефони, таблети и компютри) на място, недостъпно за деца, за да предотвратите нежелани действия.

Описание на продукта
A: Сензор за светлина и близост
B: Пинов конектор (щепсел)
C: Антена
D: Микрофон
E: USB - порт тип C с поддръжка на OTG
F: Високоговорител
G: Отвор за нулиране
H: Захранване
I: Винтови клеми
J: LED индикатор за захранване
K: Пинов конектор (гнездо)
L: Монтажни панти (х 2)

Shelly Wall Display X2i е интелигентен панел за управление на дома с 6.95" цветен сензорен екран и вградена конструкция за товари. Достъпен се със захранване с електрическа мрежа, но е съвместим и с Shelly 2-Output Power Base for Wall Display (i-series). Като алтернатива, дисплеят може да се захранва с кабел USB-A към USB-C.

Схема на свързване
За схема на свързване вижте фиг. II.

Проводници
N: Неутрален проводник
L: Фазов проводник (100–240 V~ 50/60 Hz)

Клеми
SW: Входящ клеми
O: Изходящ клеми
N: Неутрални клеми
L: Фазови клеми (100-240 V~ 50/60 Hz)

Инструкции за инсталиране

⚠ **ПРЕДУПРЕЖДЕНИЕ!**
- Преди инсталирането на устройството изключете предпазителите. Използвайте подходящ уред за проверка, за да се уверите, че няма напрежение по проводниците, към които възнамерявате да свържете устройството.
- Преди да извършите каквито и да е промени в свързването, уверете се, че няма напрежение по проводниците на устройството.

ⓘ **ЗАБЕЛЕЖКА**
- Свържете, като използвате твърди едножилни или многожилни проводници с накрайници. Минималната степен на изолация: PVC T105 °C (221 °F).
- Когато свързвате проводници към клемите на устройството, спазвайте спецификациите относно сечение и дължина на оголения проводник. Не свързвайте повече от един проводник към една клема.

ⓘ **ЗАБЕЛЕЖКА**
Устройството може да се захранва и чрез USB Type-C порт. Когато се захранва чрез USB, функционалността за превключване на вериги не е налична.

Свързване на захранващата кутия към мрежата
Вижте раздела Схема на свързване и фиг. II.

Инсталиране на захранващата
Инсталирайте захранващата със свързаните проводници в инсталационната кутия.

Монтиране на дисплея
Вижте фиг. IV.
1. Закачете горната част на дисплея върху пантите на захранващата.
2. Натиснете горната част на дисплея надолу, докато застане плътно върху пантите.
3. Внимателно натиснете долната част на дисплея към захранващата основа, докато се фиксира.
4. Закрепете дисплея, като затегнете винта в долната част.

Използване на устройството
1. Включете устройството и изчакайте да се появи начален екран.
2. Настройте устройството с помощта на интерфейса на сензорния екран.
3. Свържете устройството към вашата локална мрежа чрез **Настройки** > **Мрежа**. То получава IP адрес от мрежата.

Достъп до уеб интерфейса
Устройството може да бъде настроено и контролирано чрез вградения уеб интерфейс. За да получите достъп до него, отворете уеб браузър на устройство, свързано към същата мрежа, и въведете IP адреса на устройството. За повече информация посетете https://shelly-tools.webui.guide.

Добавяне към облака на Shelly
Устройството може да бъде настроено, контролирано и наблюдавано чрез услугата за домашна автоматизация на Shelly Cloud. Достъп до него чрез приложението Shelly Smart Control или уеб браузър на https://control.shelly.cloud.
За да добавите устройството с помощта на приложението Shelly Smart Control:
1. Включете устройството.
2. Отворете приложението Shelly Smart Control и докоснете **⊕ Добавяне на устройство** > **Добавяне через Bluetooth**.
3. Следвайте инструкциите в приложението, за да завършите настройката.
За повече информация относно приложението Shelly Smart Control посетете https://shelly.link/app-guide.

ⓘ **ЗАБЕЛЕЖКА**
За повече информация как да настроите и управлявате Устройството, посетете страницата му в базата знания: https://shelly-tools.webui.guide/#/x2i или сканирайте QR кода в края на ръководството.

Deutsch

Benutzer- und Sicherheitsleitfaden

Shelly Wall Display X2i
In diesem Dokument als **das Gerät** bezeichnet.

Graphische Symbole
⚠ Dieses Zeichen weist auf Sicherheitsinformationen hin.
ⓘ Dieses Zeichen weist auf einen wichtigen Hinweis hin.

Informationen zur Sicherheit
Für eine sichere und ordnungsgemäße Verwendung lesen Sie bitte diese Bedienanleitung und alle Begleitdokumente. Bewahren Sie sie zum späteren Nachschlagen auf.
Um mögliche Schäden oder Sachschäden zu vermeiden:
- Nur ein qualifizierter Elektriker, der gemäß den nationalen Vorschriften zertifiziert ist, darf das Gerät installieren.
- Schließen Sie das Gerät nur auf die in dieser Anleitung angegebene Weise an.
- Betreiben Sie das Gerät nur in Stromkreisen, die durch einen Leitungsschutzschalter mit B- oder C-Auslösecharakteristik, geringer Strom sind, max. 16 Nennstrom A, Mindestunterbrechungswert 6 kA, Energiebegrenzungsklasse 3. In Bereichen mit hohem Risiko, wie z. B. in Badezimmern, ist ein zusätzlicher RCD-Schutz (30 mA Typ A oder höher) erforderlich.
- Verwenden Sie das Gerät nicht, wenn es beschädigt oder defekt ist.
- Versuchen Sie nicht, das Gerät zu reparieren oder zu modifizieren.
- Betreiben Sie das Gerät nicht, wenn es von Stoffen oder Einrichtungsgegenständen bedeckt ist, da dies die Wärmeableitung behindern könnte.
- Überschreiten Sie nicht die Nennlast.
- Verwenden Sie das Gerät nur in Innenräumen.
- Halten Sie das Gerät von Schmutz und Feuchtigkeit fern.
- Bewahren Sie das Gerät und alle Fernbedienungsvorrichtungen (wie Mobiltelefone, Tablets und PCs) außerhalb der Reichweite von Kindern auf, um eine unbeabsichtigte Bedienung zu verhindern.

Produktbeschreibung
A: Licht- und Näherungssensor
B: Stiftleiste (Stecker)
C: Antenne
D: Mikrofon
E: USB-Typ-C-Anschluss mit OTG-Unterstützung
F: Lautsprecher
G: Reset-Nadelloch
H: Netzschalter
I: Schraubklemmen
J: Stromversorgungs-LED
K: Stiftleiste (Buchse)
L: Montagescharniere (x 2)

Shelly Wall Display X2i ist ein Smart-Home-Bedienpanel mit einem 6.95" farbfähigen und integrierter Lastschaltung. Es funktioniert mit verschiedenen Strombase und ist kompatibel mit einer 2-Ausgang-Strombase zur Steuerung von Stromkreisen. Es wird mit einem Bauteil mit einem Ausgang geliefert, ist jedoch auch mit der Shelly 2-Output Power Base for Wall Display (i-Geräte) kompatibel. Das Gerät kann außerdem über ein USB-A-auf-USB-C-Kabel mit Strom versorgt werden

Anschlussplan
Einen Anschlussplan finden Sie unter Abb. II.

Kabel
N: Neutralleiterkabel
L: Phasenleiterkabel (100–240 V~ 50/60 Hz)

Anschlüsse
SW: Schaltkontaktanschlüsse
O: Ausgangsklemme
N: Neutralanschlüsse
L: Phasenleiterklemme (100-240 V~ 50/60 Hz)

Montageanleitung

⚠ **WARNUNG!**
- Schalten Sie vor der Installation des Geräts die Leitungsschutzschalter aus. Verwenden Sie zur Überprüfung, ob an den Kabeln, an die Sie das Gerät anschließen möchten, keine Spannung anliegt.
- Stellen Sie vor der Durchführung von Änderungen an den Anschlüssen sicher, dass an den Kabeln des Geräts keine Spannung anliegt.

ⓘ **ANMERKUNG**
- Verwenden Sie zum Anschluss massive einadrige oder mehrdrähtige Kabel mit Aderendhülsen. Mindestisolierung: PVC T105 °C (221 °F).
- Beachten Sie beim Anschließen von Leitungen an die Klemmen des Geräts den vorgeschriebenen Querschnitt und die Länge der abisolierten Adern. Schließen Sie nicht mehr als ein Kabel an eine einzelne Klemme an.

Leistungsdaten
Für weitere Informationen, siehe fig.II.

Leiterdraht
N: Neutral leiter
L: Stromführende leitung (100–240 V ~ 50/60 Hz)

Terminalen
SW: Schaltungsanschluss
O: Ausgangsterminal
N: Neutral terminal
L: Live-terminal (100-240 V ~ 50/60 Hz)

Installationsvoraussetzungen

⚠ **ANVÄRSELT**
- Fer installation af erhvervsuddannelse skal du slukke for sikringskredsløbene. Brug en egnet testindstilling for at sikre, at der ikke er spænding på de ledninger, som du har til hensigt at tilslutte enheden til.
- Før du foretager ændringer i tilslutningerne, skal du sikre, at der ikke er spænding på enhedens ledninger.

ⓘ **BEMÆRK**
- Tilslut ved hjælp af solide enkeltkernede eller strandede ledninger med hylser. Minimum isoleringsklasse: PVC T105 °C (221 °F)
- Når du tilslutningsledningerne til skruetilslutningen, skal du observere det angivne tværsnitsareal og strømlængde. Tilslut ikke mere end en ledning til en enkelt terminal.

ⓘ **BEMERK**
Enheden kan også drives via USB Type-C-porten. Når den drives via USB, er kobblingskretsfunksjonaliteten ikke tilgjengelig.

Tilslutning af strømstik til nettet
Se afsnit Ledningsdiagram og fig.II.

Installation af strømbasen
1. Indsæt strømbasen med tilsluttede ledninger i vægdosen.
2. Fastgør monteringsplade til vægdosen ved hjælp af skruer.
3. Gendan strømmen ved afbryderen, og kontrollér, at strømindikatoren lyser.
4. Slukk for afbryderen igen, før du installerer skærmen.

Installation af displayet
Se fig. IV.
1. Hæng toppen af skærmen på hængslerne på strømbasen.
2. Tryk ned på displayet, indtil det sidder fast på hængslerne.
3. Tryk forsigtigt bunden af displayet mod strømbasen, indtil den låses på plads.
4. Fastgør skærmen ved at stramme skruen i bunden.

Brug af enheden
1. Tænd for enheden, og vent på, at startskærmen vises.
2. Indstil enheden ved hjælp af touchscreen-grænsefladen.
3. Tilslut enheden til din lokale netværk via **Indstillinger** > **Netværk**. Den modtager en IP-adresse fra netværket.

Adgang til webgrænsefladen
Enheden kan konfigureres og styres via dens indbyggede webgrænseflade. For at tilgå den skal du åbne en webbrowser på en enhed, der er tilsluttet det samme netværk, og indtaste enhedens IP-adresse. For mere information, besøg https://shelly-tools.webui.guide.

Tilføjelse til Shelly Cloud
Enheden kan konfigureres, styres og overvåges via Shelly Cloud-hjemmeautomatiseringstjenesten. Få adgang til det via Shelly Smart Control-appen, eller en webbrowser på https://control.shelly.cloud.
Sådan tilføjer du enheden ved hjælp af Shelly Smart Control-appen:
1. Tænd for enheden.
2. Åben Shelly Smart Control-appen, og tryk på **⊕ Tilføj enhed** > **I Tilføj via Bluetooth**.
3. Følg instruktionerne i appen for at fuldføre opsætningen.
For mere information om Shelly Smart Control-appen, besøg https://shelly.link/app-guide.

ⓘ **BEMÆRK**
Du kan finde flere oplysninger om, hvordan du konfigurerer og styrer enheden, på siden med webindstillinger https://shelly.link/shelly-wall-display-x2eller scan QR-koden i slutningen af guiden.

Specifikationer

Fysiske specifikationer
- Størrelse (HxBxD):
  - Med strømbase: 87 x 178 x 36 mm
  - Uden strømbase: 87 x 178 x 11 mm
- Vægt:
  - Med effektbase: 292 g
  - Uden strømbase: 246 g
- Skrueterminaler maks. drejningsmoment: 0,4 Nm/3,5 lbin
- Ledningstværsnit: 0,75 til 2,5 mm²/18 til 14 AWG (faste, strandede og bootlace hylser)
- Ledningstrådet længde: 6 til 7 mm/0,24 til 0,28 tommer
- Højttaler: 0,8 W *1
- USB-port: Type-C
- Berøringsskærm: 5-punkts kapacitiv
- Skærmopløsning: 1440 x 720 px

Driftsforhold
- Omgivelsesarbejdstemperatur: -20° C til 40° C/-5° F til 105° F
- Fugtighed: 30% til 70% RH
- Maks. højde: 2000 m/6562 ft

Elektriske specifikationer
- Strømforsyning: 100-240 V ~ 50/60Hz
- Strømforbrug: < 5 W
- USB Type-C Strømforsyning: 5 V⎓, 1 A

Udgangskredsløbs vurderinger
- Maks. koblingsspænding: 240 V~
- Maks. koblingsstrøm: 5 A
- USB TYPE-C spænding: 5 V⎓
- USB TYPE-C strøm: 0,5 A

Wi-Fi
- Wi-Fi protokol: Wi-Fi 6 dobbeltbånd
- RF-bånd:
  - 2412 – 2472 MHz
  - 5150 – 5850 MHz
- Maks. RF-effekt: <20 dBm

Bluetooth
- Protokol: 5
- RF-bånd: 2402–2480 MHz
- Maks. RF-effekt: <8 dBm
- Rækkevidde: Op til 10 m/33 fod indendørs og 30 m/100 fod udendørs (afhænger af lokale forhold)

Processor
- CPU: Rockchip RK3326-5 Quad core Cortex-A35 1,5 GHz
- RAM: 2 GB
- Flash: 8 GB
- Operativsystem: Android 11

Rengøring af enheden

⚠ **FORSIGTIG!**
- Brug ikke slibende materialer, opløsningsmidler eller rengøringsmidler, da de kan beskadige enhedens overflade.
- Nedsænk ikke enheden i vand eller anden væske, eller vask den under rindende vand.

Rengør enheden med en blød, tør klud. Hvis det er nødvendigt, fugt kluden let, men sørg for, at der ikke kommer fugt ind i enheden

Bortskaffelse og genbrug
⚠ Bortskaf ikke produktet i husholdningsaaffald. Genbrug det for at forhindre miljø- og sundhedsskadelige og for at fremme ressourcebevarelse. Bortskaf på et passende affaldsindsamlingssted på eget ansvar.

Forhandlere, som enheden er købt fra, er forpligtet til at acceptere affald af elektrisk og elektronisk udstyr (WEEE) gratis for korrekt bortskaffelse. Nogle elektroniske produkter kan gemme personlige data. Brugeren er ansvarlig for at slette disse data inden bortskaffelse. For sletning skal du nulstille til fabriksindstillingerne.

Overensstemmelseserklæring
Hermed Shelly Europe Ltd. erklærer, at radioudstyrstypen Shelly Wall Display X2i er i overensstemmelse med Direktiver 2014/53/EU, 2014/35/EU, 2014/30/EU, 2011/65/EU. Den fulde tekst af EU-overensstemmelseserklæringen findes på følgende internetadresse: https://shelly.link/wall-display-x2i-doc.

Ελληνικά

Οδηγός χρήσης και ασφάλειας

Shelly Wall Display X2i
Αναφέρεται στο παρόν έγγραφο ως **η Συσκευή**.

Γραφικά σύμβολα
⚠ Αυτό το σύμβολο υποδεικνύει πληροφορίες ασφάλειας.
ⓘ Αυτό το σύμβολο υποδεικνύει μια σημαντική σημείωση.

Προβλεπόμενη χρήση
Για ασφαλή και σωστή χρήση, διαβάστε αυτόν τον οδηγό και τυχόν συνοδευτικά έγγραφα. Κρατήστε τα για μελλοντική αναφορά.
Για να αποφύγετε πιθανές βλάβες ή ιδιοκτησίες:
- Η εγκατάσταση πρέπει να πραγματοποιείται από ηλεκτρολόγο πιστοποιημένο σύμφωνα με τους ισχύοντες εθνικούς κανονισμούς.
- Συνδέστε τη συσκευή μόνο με τον τρόπο που φαίνεται σε αυτές τις οδηγίες.
- Λειτουργήστε τη συσκευή μόνο σε κυκλώματα ασφαλισμένα με διακόπτη με χαρακτηριστικό απενεργοποίησης B ή C, μέγ. 16 A ονομαστική ρεύμα ελάχιστη ήμι δύναστης 6 kA και κλάση περιορισμού της ενέργειας 3. Απαιτείται πρόσθετη προστασία RCD (30 mA Type A ή ανώτερο) σε περιοχές υψηλού κινδύνου, όπως μπάνιο
- Μην χρησιμοποιείτε τη συσκευή εάν είναι κατεστραμμένη ή ελαττωματική.
- Μην επιχειρήσετε να επισκευάσετε ή να τροποποιήσετε τη Συσκευή.
- Μην χρησιμοποιείτε τη συσκευή ενώ καλύπτεται από ύφασμα ή επίπλα, καθώς αυτό θα μπορούσε να εμποδίσει τη διάχυση της θερμότητας.
- Μην υπερβαίνετε το ονομαστικό φορτίο.
- Χρησιμοποιήστε τη συσκευή μόνο σε εσωτερικούς χώρους.
- Κρατήστε τη συσκευή μακριά από βρωμιά και υγρασία.
- Κρατήστε τη Συσκευή και οποιοδήποτε μέσο τηλεχειρισμού (όπως κινητά τηλέφωνα, tablet και υπολογιστές) μακριά από παιδιά για να αποφύγετε ακούσια λειτουργία.

Περιγραφή προϊόντος
A: Αισθητήρας φωτός και εγγύτητας
B: Κεφαλίδα καρφιτσών (βύσμα)
C: Κεραία
D: Μικρόφωνο
E: USB - θύρα τύπου C με υποστήριξη OTG
F: Ηχείο
G: Επαναφορά οπής
H: Βύσμα τροφοδοσίας
I: LED κατάστασης ισχύος
K: Κεφαλίδα καρφιτσών (υποδοχή)
L: Μεντεσέδες τοποθέτησης (x 2)

Shelly Wall Display X2i είναι ένας έξυπνος πίνακας ελέγχου σπιτιού με οθόνη με οθόνη αφής 6.95" και ενσωματωμένη προστασία φορτίου. Σχεδιάστηκε με βάση ισχύος μας εξόδου, αλλά είναι επίσης συμβατό με μια βάση ισχύος Shelly 2 Output Power Base for Wall Display (i-series). Εναλλακτικά, η οθόνη μπορεί να τροφοδοτείται μέσω καλωδίου USB-A σε USB-C

Διάγραμμα καλωδίωσης
Δείτε στο σχέδιο καλωδίωσης, δείτε εικόνα. II.

Καλώδια
N: Ουδέτερο καλώδιο
L: Ζωντανό καλώδιο (100-240 V~ 50/60 Hz)

τερματικά
SW: Τερματικό κοπτήρα διακόπτη
O: Τερματικό εξόδου
N: Ουδέτερο τερματικό
L: Ενεργός τερματικός σταθμός (100-240 V ~ 50/60 Hz)

Απαιτήσεις εγκατάστασης

⚠ **ΠΡΟΕΙΔΟΠΟΙΗΣΗ!**
- Πριν από την εγκατάσταση της Συσκευής, απενεργοποιήστε τους πορείς διακόπτες. Χρησιμοποιήστε ένα κατάλληλο εργαλείο για τη διαφοράκτης δεν υπάρχει τάση στα καλώδια στα οποία σκοπεύετε να συνδέσετε τη Συσκευή.
- Πριν πραγματοποιήσετε οποιαδήποτε αλλαγή στις συνδέσεις, βεβαιωθείτε ότι δεν υπάρχει τάση στα καλώδια της Συσκευής.

ⓘ **ΣΗΜΕΙΩΣΗ**
- Συνδέστε χρησιμοποιώντας τεμάχια μονόκλωνα ή πολύκλωνα καλώδια με ακροδέκτες. Ελάχιστη βαθμολογία μόνωσης: PVC T105° C (221° F)
- Κατά τη σύνδεση καλωδίων στους ακροδέκτες της συσκευής, παρατηρήστε τις προδιαγραφές διαστάσεων του καλωδίου και μήκους γύμνου. Μην συνδέετε περισσότερα από ένα καλώδιο σε ένα μόνο ακροδέκτη.

ⓘ **ΣΗΜΕΙΩΣΗ**
Η συσκευή μπορεί επίσης να τροφοδοτηθεί μέσω της θύρας USB Type-C. Όταν τροφοδοτείται μέσω USB, η λειτουργία κυκλώματος μετάγωγής δεν είναι διαθέσιμη.

Σύνδεση της βάσης ισχύος στο δίκτυο
Βλέπε ενότητα Διάγραμμα καλωδίωσης και Εικ. II.

Εγκατάσταση της βάσης ισχύος
1. Τοποθετήστε τη βάση τροφοδοσίας, με συνδεδεμένα καλώδια, στο κουτί τοίχου.
2. Στερεώστε την πλάκα στερέωσης στο κουτί τοίχου με βίδες.
3. Επαναφέρετε την ισχύ στον διακόπτη και βεβαιωθείτε ότι ανάβει η λυχνία LED τροφοδοσίας.
4. Απενεργοποιήστε ξανά τον διακόπτη πριν εγκαταστήσετε τη συσκευή.

Εγκατάσταση της οθόνης
Βλ. Εικ. IV.
1. Κρεμάστε το επάνω μέρος της οθόνης στους μεντεσέδες της βάσης ισχύος.
2. Πιέστε προς τα κάτω στο επάνω μέρος της οθόνης μέχρι να τοποθετηθεί σταθερά στους μεντεσέδες.
3. Πιέστε προσεκτικά το κάτω μέρος της οθόνης στη βάση τροφοδοσίας μέχρι να κλειδώσει στη θέση της.
4. Ασφαλίστε τη οθόνη σφίγγοντας τη βίδα στο κάτω μέρος.

Χρήση της συσκευής
1. Ενεργοποιήστε τη συσκευή και περιμένετε να εμφανιστεί η αρχική οθόνη.
2. Ρυθμίστε τη συσκευή χρησιμοποιώντας τη διεπαφή οθόνης αφής.
3. Συνδέστε τη συσκευή στο τοπικό σας δίκτυο μέσω **Ρυθμίσεις** > **Δίκτυο**. Λαμβάνει μια διεύθυνση IP από το δίκτυο.

Πρόσβαση στη διεπαφή ιστού
Η συσκευή μπορεί να ρυθμιστεί και να ελεγχθεί μέσω της ενσωματωμένης διεπαφής ιστού. Για να αποκτήσετε πρόσβαση σε αυτό, ανοίξτε ένα πρόγραμμα περιήγησης στο διαδίκτυο σε μια συσκευή που είναι δίκτυο και εισαγάγετε τη διεύθυνση IP της συσκευής. Για περισσότερες πληροφορίες, επισκεφτείτε τη διεύθυνση https://shelly-tools.webui.guide.

Προσθήκη στο Shelly Cloud
Η συσκευή μπορεί να ρυθμιστεί, να ελεγχθεί και να παρακολουθείτε μέσω της υπηρεσίας οικιακού αυτοματισμού Shelly Cloud. Αποκτήστε πρόσβαση μέσω της εφαρμογής Shelly Smart Control ή μέσω ενός προγράμματος περιήγησης στο ιστό στο https://control.shelly.cloud.
Για να προσθέσετε τη συσκευή χρησιμοποιώντας την εφαρμογή Shelly Smart Control:
1. Ενεργοποιήστε τη συσκευή.
2. Ανοίξτε την εφαρμογή Shelly Smart Control και πατήστε **⊕ Προσθήκη συσκευής** > **Προσθήκη μέσω Bluetooth**.
3. Ακολουθήστε τις οδηγίες εντός εφαρμογής για να ολοκληρώσετε τη ρύθμιση.
Για περισσότερες πληροφορίες σχετικά με την εφαρμογή Shelly Smart Control, επισκεφτείτε https://shelly.link/app-guide.

ⓘ **ΣΗΜΕΙΩΣΗ**
Για περισσότερες πληροφορίες σχετικά με τον τρόπο διαμόρφωσης και ελέγχου της Συσκευής, ελέγξτε τη σελίδα της βάσης γνώσεων: https://shelly-tools.webui.guide/#/x2i ή σαρώστε τον κωδικό QR στο τέλος του οδηγού.

ПОДАЛГРАФЕЙЕ

Φυσικές προδιαγραφές
- Μέγεθος (YxΠxΒ):
  - Με βάση ισχύος: 87 x 178 x 36 χιλ
  - Χωρίς βάση ισχύος: 87 x 178 x 11 χιλ.
- Βάρος:
  - Με βάση ισχύος: 292 γρ
  - Χωρίς βάση ισχύος: 246 γρ
- Κλεμάτες κοχλιών: μέγ. ροπή: 0,4 Nm
- Διατομή αγωγού: 0,75 έως 2,5 mm² (συμπαγείς, κλωνοειδείς και κολίν δρόσος)
- Απογυμνωμένο μήκος αγωγού: 6 έως 7 mm
- Ηχείο: 0.8 W*1
- Θύρα USB: Τύπος C
- Οθόνη αφής: 5-σημείο
- Ανάλυση οθόνης: 1440 x 720 px

Συνθήκες λειτουργίας
- Περιβαλλοντική θερμοκρασία εργασίας: -20° C έως 40° C
- Υγρασία: 30% έως 70% RH
- Μέγιστο υψόμετρο: 2000 m/6562 πόδια

Ηλεκτρικές προδιαγραφές
- Παροχή ηλεκτρικού ρεύματος: 100-240 V ~ 50/60Hz
- Κατανάλωση ισχύος: < 5 W
- USB Type-C Power supply: 5 V⎓, 1 A

Αξιολογήσεις κυκλωμάτων εξόδου
- Μέγιστο τάση μετάγωγής: 5 A
- USB τύπου-C τάση: 5 V⎓
- USB τύπου-C ρεύμα: 0.8 W*1

Ασύρματη σύνδεση
- Πρωτόκολλο: Wi-Fi 6 Διπλή
- RF ζώνη:
  - 2412 – 2472 MHz
  - 5150 – 5850 MHz
- Μέγ. Δύναμη RF: < 20 dBm

Bluetooth
- Πρωτόκολλο: 5
- RF ζώνη: 2402–2480 MHz
- Μέγ. Δύναμη RF: < 8 dBm
- Εύρος: Έως 10 m/30 πόδια σε εσωτερικούς χώρους και 30 m/100 πόδια σε εξωτερικούς χώρους (ΣΑΕΙ ανάλογα με τοπικές συνθήκες)

Επεξεργαστής
- Επεξεργαστής: Rockchip RK3326-5 τετραπύρηνος Cortex-A35 1.5 GHz
- Μνήμη RAM: 2

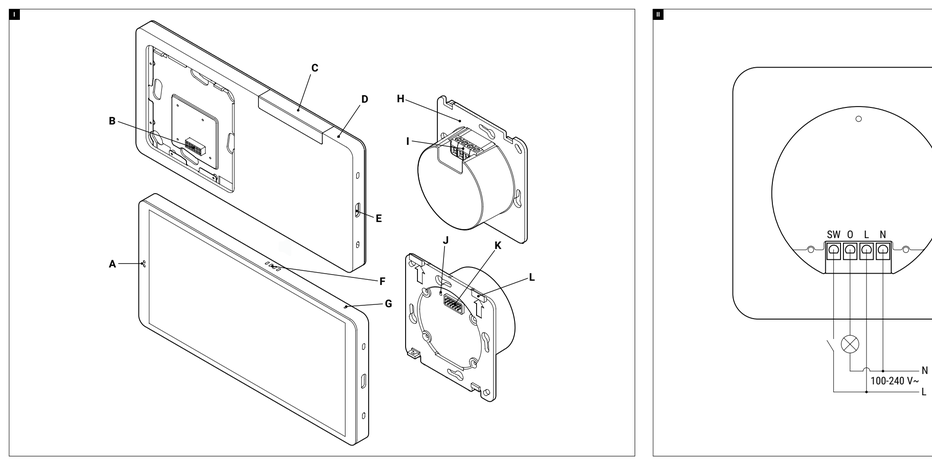

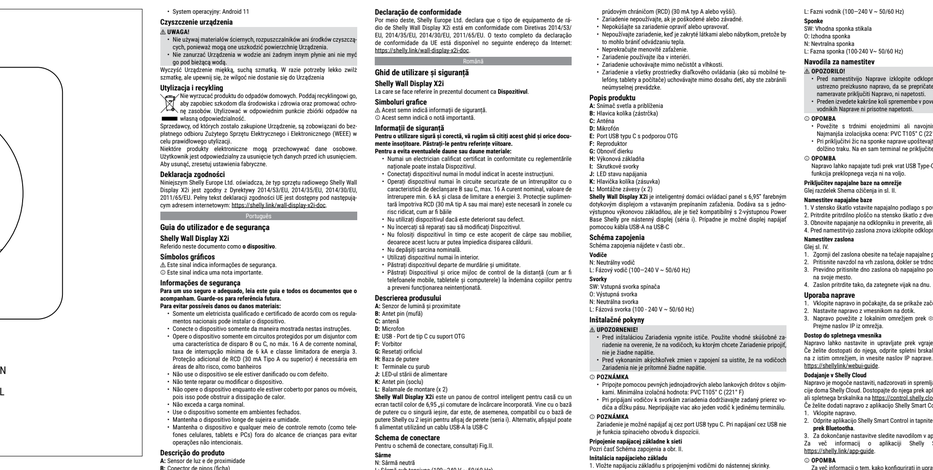

Español

Información de seguridad y salud

Shelly Wall Display X2i

Lea cuidadosamente este documento antes de instalar y usar el dispositivo. Si no sigue las instrucciones de este documento, el dispositivo puede funcionar de forma incorrecta, ser peligroso o infringir la ley. El fabricante no se hace responsable de las consecuencias de un uso inadecuado del dispositivo o de la instalación incorrecta.

- Este dispositivo debe instalarse y mantenerse únicamente por personas con conocimientos y experiencia en instalaciones eléctricas y cumplimiento de las normas de seguridad eléctrica.
- Antes de realizar cualquier trabajo de instalación o mantenimiento, desconecte todos los dispositivos de la red eléctrica.
- Utilice únicamente dispositivos de medición eléctrica fiables que puedan indicar tensión cero.
- Si el dispositivo ha estado expuesto a condiciones ambientales adversas (humedad, polvo, etc.), no lo utilice hasta que haya sido inspeccionado por un técnico cualificado.
- No sobrecargue los circuitos eléctricos. Calcule la potencia y asegúrese de que los cables y los fusibles sean adecuados para la carga.
- Instale el dispositivo en un lugar seco y ventilado, lejos de fuentes de calor y de la luz solar directa.
- Utilice únicamente accesorios compatibles recomendados por el fabricante.
- Desconecte el dispositivo de la red eléctrica en caso de tormenta o durante periodos de inactividad prolongados.
- Limpie el dispositivo con un paño seco. No utilice disolventes ni productos de limpieza abrasivos.
- Si el dispositivo muestra signos de daño, funcionamiento intermitente o pérdida de rendimiento, desconéctelo y sustituya el dispositivo.
- Los niños de entre 3 y 8 años pueden conectar el dispositivo a la red eléctrica bajo supervisión. El resto de operaciones de instalación, configuración y mantenimiento deben realizarlas personas cualificadas.
- Los niños de entre 8 y 18 años pueden utilizar el dispositivo bajo supervisión. No permita que los niños jueguen con el dispositivo o sus cables.
- No deje que los niños limpien o realicen mantenimiento del dispositivo sin supervisión.
- Este dispositivo puede funcionar en redes de 100–240 V~. Asegúrese de que su red eléctrica cumpla con estas especificaciones antes de conectar el dispositivo.
- Este dispositivo puede controlar cargas eléctricas de hasta 16 A. No supere los límites de potencia especificados.
- Instale el dispositivo en un cuadro eléctrico o en una carcasa adecuada que cumpla con las normas de seguridad eléctrica.
- Utilice únicamente cables de cobre con sección adecuada para las conexiones eléctricas.
- Apriete bien todos los tornillos de los terminales para evitar conexiones sueltas.
- Verifique que la tensión de alimentación coincida con la tensión nominal del dispositivo.
- Si el dispositivo se utiliza en un sistema de iluminación, asegúrese de que la carga total no supere la capacidad del controlador.
- Evite el contacto con las partes internas del dispositivo.
- Si el dispositivo se instala en un armario eléctrico, asegúrese de que haya suficiente espacio para la ventilación y el cableado.
- Si el dispositivo se utiliza en un entorno industrial, cumpla las normas específicas de seguridad industrial.
- Si el dispositivo se utiliza en exteriores, asegúrese de que esté protegido contra la lluvia y la humedad.
- No intente reparar el dispositivo. En caso de avería, sustituya el dispositivo por uno nuevo.
- Cumpla con todas las normas locales y nacionales aplicables a la instalación y el uso de dispositivos eléctricos.

Declaración de conformidad

Por medio de este, Shelly Europe Ltd. declara que el tipo de equipamiento de radio de Shelly Wall Display X2i está en conformidad con Directiva 2014/53/EU, 2014/35/EU, 2014/30/EU, 2011/65/EU. El texto completo de declaración de conformidad de UE está disponível no seguinte endereço da Internet: https://shelly.link/wall-display-x2i-doc.

Garantía

Su dispositivo Shelly Wall Display X2i está cubierto por la garantía legal de 2 años. Para más información sobre el período de garantía legal, la extensión de la garantía legal o la garantía comercial, consulte nuestro sitio web oficial.

Información de contacto

Si tiene preguntas sobre su dispositivo Shelly Wall Display X2i, por favor, contáctenos a través de nuestro foro oficial: https://shelly.link/shelly-wall-display-x2i/forum

Eliminación y reciclaje

Cuando llegue el momento de retirar el dispositivo de servicio, siga las normas locales de eliminación de residuos electrónicos. No tire el dispositivo a la basura doméstica. Entregue el dispositivo a un punto de recogida de residuos electrónicos o a un distribuidor que ofrezca este servicio. Elimine el dispositivo de forma segura para ayudar a reciclar materiales valiosos y evitar el impacto ambiental negativo.

Especificaciones técnicas

Entrada de alimentación

- Tensión de entrada: 100–240 V~ 50/60 Hz
- Consumo de energía: < 0,6 W
- Corriente de entrada: 0,1 A

Potencia de salida

- Potencia máxima: 1000 W
- Tipo de salida: relé de estado sólido (SSR)
- Protección contra cortocircuito: sí
- Protección contra sobrecarga: sí

Conexión inalámbrica

- Wi-Fi: 2,4 GHz, hasta 20 dBm
- Bluetooth: 2,4 GHz, hasta 6 dBm

Condiciones ambientales

- Temperatura de funcionamiento: -20 °C a +40 °C
- Humedad: 30% a 70% de humedad relativa
- Altitud máxima: 2000 m

Dimensiones y peso

- Dimensiones: 86 x 86 x 40 mm
- Peso: 92 g

Materiales

- Carcasa: PC ignífugo (UL 94 V-0)
- Protección contra el polvo y la humedad: IP20

Instalación

- Tipo: empotrada en caja de pared estándar
- Profundidad mínima de la caja: 40 mm
- Compatible con marcos de interruptores estándar

Cumplimiento normativo

- Directiva RED 2014/53/EU
- Directiva LVD 2014/35/EU
- Directiva EMC 2014/30/EU
- Directiva RoHS 2011/65/EU

Información de contacto

Si tiene preguntas sobre su dispositivo Shelly Wall Display X2i, por favor, contáctenos a través de nuestro foro oficial: https://shelly.link/shelly-wall-display-x2i/forum

Português

Guia de utilizador e de segurança

Shelly Wall Display X2i

Ler atentamente este documento como o **dispositivo**.

Símbolos gráficos

⚠ Este sinal indica informações de segurança.
ⓘ Este sinal indica uma nota importante.

Informações de segurança

Para um seguro e adequado, leia este guia e todos os documentos que o acompanham. Guarde-os para referência futura.
Para evitar possíveis danos ou danos materiais:

- Somente um eletricista qualificado e certificado de acordo com os regulamentos nacionais pode instalar o dispositivo.
- Conecte o dispositivo somente de maneira mostrada nestas instruções.
- Opere o dispositivo somente em circuitos protegidos por um disjuntor com uma característica de disparo B ou C, no máx. 16 A de corrente nominal, taxa de interrupção mínima de 6 kA e classe limitadora de energia 3. Proteção adicional de RCD (30 mA Tipo A ou superior) é necessária em áreas de alto risco, como banheiros
- Não use o dispositivo se ele estiver danificado ou com defeito.
- Não tente reparar ou modificar o dispositivo.
- Não opere o dispositivo enquanto estiver coberto por panos ou móveis, pois isso pode obstruir a dissipação de calor.
- Não exceda a carga nominal.
- Use o dispositivo somente em ambientes fechados.
- Mantenha o dispositivo longe de sujeira e umidade.
- Mantenha o dispositivo e qualquer meio de controle remoto (como telefones celulares, tablets e PCs) fora do alcance de crianças para evitar operações não intencionais.

Descrição do produto

A: Sensor de luz e de proximidade
B: Conector de pinos (fêmea)
C: Antena
D: Microfone
E: Porta USB tipo C com suporte para OTG
F: Orador
G: Reiniciar o orifício
H: Base do poder
I: Terminais de parafuso
J: LED de estado de alimentação
K: Conector de pinos (tomada)
L: Embraçadeiras de montagem (2 unidades)

Shelly Wall Display X2i é um painel de controlo para casa inteligente que inclui um ecrã tátil a cores de 6,95" e comutação de carga integrada. É fornecido com uma base de alimentação de uma saída, mas também é compatível com uma base de alimentação Shelly de 2 saídas para o ecrã de parede (série i). Em alternativa, o painel pode ser alimentado através de um cabo USB-A para USB-C.

Esquema de ligações

Para consultar o esquema de ligações, ver a fig. II.

Fios
N: Fio neutro
L: Fio sob tensão (100–240 V~ 50/60 Hz)

Terminais
SW: Terminal de entrada do interruptor
O: Terminal de saída
L: Terminal sob tensão (100-240 V~ 50/60 Hz)

Instruções de instalação

⚠ **AVISO!**

- Antes de instalar o Dispositivo, desligue os disjuntores. Utilize um dispositivo de teste adequado para se certificar de que não existe tensão nos fios aos quais pretende ligar o Dispositivo.
- Antes de efetuar quaisquer alterações nas ligações, certifique-se de que não existe tensão presente nos fios do Dispositivo.

ⓘ **NOTA**

- Efetue a ligação utilizando fios sólidos de um único condutor ou fios trançados com terminais. Classificação mínima de isolamento: PVC T105 °C (221°F).
- Ao ligar os fios aos terminais do dispositivo, respeite a secção transversal do condutor e o comprimento de descascamento especificados. Não ligue mais do que um fio a um único terminal.

ⓘ **NOTA**

- O dispositivo também pode ser alimentado pela porta USB Type-C. Quando alimentado via USB, a funcionalidade do circuito de comutação não está disponível.

Ligar a base de alimentação à rede elétrica

Consulte a secção «Esquema de ligações» e a fig. II.

Instalação da base de alimentação

1. Insira a base de alimentação, com os fios ligados, na caixa de parede.
2. Fixe a placa de montagem à caixa de parede com dois parafusos.
3. Restabeleça a alimentação no disjuntor e verifique se o LED de alimentação acende.
4. Ligue o dispositivo novamente antes de instalar o monitor

Instalação do ecrã

Ver fig. III

1. Prenda a parte superior do ecrã nas dobradiças da base de alimentação.
2. Pressione a parte superior do ecrã até que este encaixe firmemente nas dobradiças.
3. Pressione cuidadosamente a parte inferior do ecrã contra a base de alimentação até que ouça o fecho.
4. Fixe a tela apertando o parafuso na parte inferior.

Utilização do dispositivo

1. Ligue o dispositivo e aguarde até que o ecrã inicial apareça.
2. Configure o dispositivo utilizando a interface tátil.
3. Conecte-se ao dispositivo a partir de outro ecrã: **Configurações** > **Definições**. Ele recebe um endereço IP da rede.

Acesso a interface web

O dispositivo pode ser configurado e controlado através da sua interface web integrada. Para aceder à interna, abra um navegador num dispositivo ligado à mesma rede e introduza o endereço IP do dispositivo. Para mais informações, visite https://shelly.link/wall-display-x2i.

Adicionar a Shelly Cloud

O dispositivo pode ser configurado, controlado e monitorizado através do serviço de domótica Shelly Cloud. Aceda ao menu através da aplicação Shelly Smart Control ou de um navegador da Web em https://control.shelly.cloud.
Para adicionar o dispositivo através da aplicação Shelly Smart Control:

1. Ligue o dispositivo.
2. Abra a aplicação Shelly Smart Control e toque em **Adicionar dispositivo** > **Adicionar via Bluetooth**.
3. Siga as instruções da aplicação para concluir a configuração.

Para mais informações sobre a aplicação Shelly Smart Control, visite https://shelly.link/app-guide.

ⓘ **NOTA**

- Para obter mais informações sobre como configurar e controlar o dispositivo, consulte a página da base de conhecimento Shelly:
https://shelly.link/shelly-wall-display-x2iou escaneie o código QR no final do guia.

Especificações

Especificações físicas

- Dimensões (A x L x P):
  - Sem a base de alimentação: 87 x 178 x 36 mm
  - Com a base de alimentação: 87 x 178 x 11 mm
- Peso:
  - Com base de alimentação: 292 g
  - Sem a base de alimentação: 246 g
- Binário máximo dos terminais de parafuso: 0,4 Nm
- Grau de proteção contra IP: IP20
- Tornéis para cabos: 2 tornéis M20 e 2 tornéis M16 (condutores macios, tornéis e com terminais)
- Comprimento do condutor descarnado: 6 a 7 mm
- Alto-falante: 0,8 W 1
- Porta USB: Tipo C
- Ecrã tátil: capacitivo de 5 pontos
- Resolução do ecrã: 1440 x 720 px

Condições de funcionamento

- Temperatura ambiente de funcionamento: -20° C a 40° C
- Humidade: 30% a 70% de humidade relativa
- Altitude máxima: 2000 m

Materiais

- Carcaça: PC ignífugo (UL 94 V-0)
- Classe de proteção contra o pó e a humidade: IP20

Instalação

- Tipo: para montagem em caixa de parede padrão
- Profundidade da caixa de montagem: mínimo 40 mm
- Compatível com molduras de interruptores padrão

Conformidade regulamentar

- Diretiva RED 2014/53/EU
- Diretiva LVD 2014/35/EU
- Diretiva EMC 2014/30/EU
- Diretiva RoHS 2011/65/EU

Informações de contacto

Se tiver perguntas sobre o seu dispositivo Shelly Wall Display X2i, por favor, contacte-nos através do nosso fórum oficial: https://shelly.link/shelly-wall-display-x2i/forum

Deutsch

Sicherheitshinweise

Shelly Wall Display X2i

Lesen Sie diese Dokumentation vor der Installation und Nutzung des Geräts sorgfältig durch. Die Nichtbeachtung dieser Anleitung kann zu Fehlfunktionen, Gefahren oder Verstößen gegen das Gesetz führen. Der Hersteller haftet nicht für Schäden infolge unsachgemäßer Nutzung oder fehlerhafter Installation.

- Das Gerät darf nur von Personen mit Kenntnissen und Erfahrung in Elektroinstallationen und Einhaltung der Sicherheitsvorschriften installiert und gewartet werden.
- Vor jeglichen Installations- oder Wartungsarbeiten alle Geräte vom Netz trennen.
- Nur zuverlässige Messgeräte mit Nullanzeige verwenden.
- Bei Feuchtigkeit, Staub oder Schäden das Gerät nicht verwenden – erst nach Prüfung durch einen Fachmann.
- Stromkreise nicht überlasten. Leistung und Kabel/Sicherungen prüfen.
- Gerät in trockener, belüfteter Umgebung fern von Wärme und direkter Sonnenstrahlung installieren.
- Nur kompatible, empfohlene Zubehörteile verwenden.
- Bei Gewitter oder Inaktivität das Gerät vom Netz trennen.
- Gerät mit trockenem Tuch reinigen. Keine Lösungsmittel oder Scheuermittel verwenden.
- Bei Anzeichen von Schäden, Fehlfunktionen oder Leistungsverlust das Gerät ersetzen.
- Kinder ab 3 Jahren dürfen unter Aufsicht das Gerät an das Netz anschließen. Alle weiteren Installations-, Konfigurations- und Wartungsarbeiten nur durch Fachpersonal.
- Kinder zwischen 8 und 18 Jahren können das Gerät unter Aufsicht nutzen. Keine Spielzeuge oder Kabel zugänglich machen.
- Kinder nicht ohne Aufsicht Reinigung oder Wartung des Geräts durchführen lassen.
- Das Gerät arbeitet mit 100–240 V~. Netzspannung vorher prüfen.
- Das Gerät darf Lasten bis 16 A schalten. Grenzwerte nicht überschreiten.
- Nur in Verteilerkasten oder geeignetem Gehäuse mit Brandschutzklasse installieren.
- Nur Kupferkabel verwenden.
- Klemmschrauben fest anziehen, um lose Verbindungen zu vermeiden.
- Versorgungsspannung muss der Nennspannung des Geräts entsprechen.
- Bei Einbau in Beleuchtungssystem darf die Gesamtlast die Controllerkapazität nicht überschreiten.
- Nicht in die Innenteile des Geräts eingreifen.
- Bei Montage im Schaltschrank ausreichend Platz für Belüftung und Kabelführung sicherstellen.
- Bei Nutzung in Industrieanlagen die dort geltenden Sicherheitsvorschriften beachten.
- Bei Außeneinsatz Schutz vor Regen und Feuchtigkeit sicherstellen.
- Das Gerät nicht reparieren. Bei Defekt durch neues Gerät ersetzen.
- Alle geltenden nationalen und lokalen Vorschriften zur Installation und Nutzung elektrischer Geräte einhalten.

Entsorgung und Recycling

Wenn das Gerät außer Betrieb genommen werden soll, gemäß den lokalen Vorschriften zur Entsorgung von Elektroschrott entsorgen. Nicht im Hausmüll entsorgen. Gerät an Sammelstelle oder Fachhändler übergeben. Fachgerechte Entsorgung hilft, wertvolle Rohstoffe zurückzugewinnen und Umweltbelastungen zu vermeiden.

Technische Daten

Eingangsspannung

- Eingangsspannung: 100–240 V~ 50/60 Hz
- Leistungsaufnahme: < 0,6 W
- Eingangsstrom: 0,1 A

Ausgangsleistung

- Max. Ausgangsleistung: 1000 W
- Ausgangstyp: Festkörperrelais (SSR)
- Kurzschlussschutz: ja
- Überlastschutz: ja

Funkverbindung

- Wi-Fi: 2,4 GHz, bis 20 dBm
- Bluetooth: 2,4 GHz, bis 6 dBm

Umgebungsbedingungen

- Betriebstemperatur: -20° C bis 40° C
- Luftfeuchtigkeit: 30 % bis 70 % relative Luftfeuchtigkeit
- Max. Betriebshöhe: 2000 m

Abmessungen und Gewicht

- Abmessungen: 86 x 86 x 40 mm
- Gewicht: 92 g

Materialien

- Gehäuse: PC flammhemmend (UL 94 V-0)
- Schutzart: IP20

Installation

- Montagetyp: Unterputzmontage in Standard-Wandeinbaudose
- Einbautiefe: mindestens 40 mm
- Kompatibel mit Standardrahmen

Konformität

- RED-Richtlinie 2014/53/EU
- LVD-Richtlinie 2014/35/EU
- EMV-Richtlinie 2014/30/EU
- RoHS-Richtlinie 2011/65/EU

Kontaktinformation

Bei Fragen zu Ihrem Shelly Wall Display X2i-Gerät nutzen Sie unser offizielles Forum: https://shelly.link/shelly-wall-display-x2i/forum

Français

Consignes de sécurité et de santé

Shelly Wall Display X2i

Lisez attentivement ce document avant d'installer et utiliser l'appareil. Le non-respect de ces instructions peut rendre l'appareil dangereux, provoquer des dommages ou enfreindre la loi. Le fabricant n'est pas responsable des conséquences d'une utilisation inappropriée ou d'une installation incorrecte.

- Cet appareil doit être installé et entretenu par des personnes ayant des connaissances et une expérience en installations électriques et conformité aux normes de sécurité électrique.
- Avant toute installation ou maintenance, coupez l'alimentation de tous les appareils du réseau électrique.
- Utilisez uniquement des appareils de mesure électriques fiables capables d'indiquer une tension nulle.
- Si l'appareil a été exposé à des conditions environnementales défavorables (humidité, poussière, etc.), ne l'utilisez pas avant qu'un technicien qualifié l'ait inspecté.
- Ne surchargez pas les circuits électriques. Calculez la puissance et assurez-vous que les câbles et les fusibles sont adaptés à la charge.
- Installez l'appareil dans un lieu sec et ventilé, loin des sources de chaleur et de la lumière directe du soleil.
- Utilisez uniquement des accessoires compatibles recommandés par le fabricant.
- Débranchez l'appareil du réseau électrique en cas d'orage ou de longues périodes d'inactivité.
- Nettoyez l'appareil avec un chiffon sec. N'utilisez ni solvants ni produits abrasifs.
- Si l'appareil présente des signes de dommages, de dysfonctionnements intermittents ou de perte de performance, débranchez-le et remplacez-le.
- Les enfants de 3 à 8 ans peuvent connecter l'appareil au réseau électrique sous supervision. Le reste des opérations d'installation, de configuration et de maintenance doit être réalisé par des personnes qualifiées.
- Les enfants de 8 à 18 ans peuvent utiliser l'appareil sous supervision. Ne laissez pas les enfants jouer avec l'appareil ou ses câbles.
- Ne laissez pas les enfants nettoyer ou entretenir l'appareil sans supervision.
- Cet appareil fonctionne sur des réseaux 100–240 V~. Vérifiez que votre réseau électrique répond à ces spécifications avant de brancher l'appareil.
- Cet appareil peut commander des charges électriques jusqu'à 16 A. Ne dépassez pas les limites de puissance spécifiées.
- Installez l'appareil dans un tableau électrique ou un boîtier conforme aux normes de sécurité électrique.
- Utilisez uniquement des câbles en cuivre de section appropriée pour les connexions électriques.
- Serrez bien les vis des bornes pour éviter les connexions lâches.
- Vérifiez que la tension d'alimentation correspond à la tension nominale de l'appareil.
- Si l'appareil est utilisé dans un système d'éclairage, assurez-vous que la charge totale ne dépasse pas la capacité du contrôleur.
- Évitez le contact avec les parties internes de l'appareil.
- Si l'appareil est installé dans une armoire électrique, prévoyez suffisamment d'espace pour la ventilation et le câblage.
- Si l'appareil est utilisé en milieu industriel, respectez les normes spécifiques de sécurité industrielle.
- Si l'appareil est utilisé en extérieur, assurez-vous qu'il est protégé contre la pluie et l'humidité.
- Ne tentez pas de réparer l'appareil. En cas de panne, remplacez-le par un neuf.
- Respectez toutes les normes locales et nationales applicables à l'installation et à l'utilisation des dispositifs électriques.

Recyclage et élimination

Lorsque vous mettez l'appareil hors service, éliminez-le conformément aux lois locales sur le recyclage des déchets électroniques. Ne jetez pas l'appareil à la poubelle. Déposez-le à un point de collecte de déchets électroniques ou à un distributeur proposant ce service. Éliminer l'appareil de manière sécurisée aide à recycler des matériaux précieux et à réduire l'impact environnemental négatif.

Spécifications techniques

Alimentation

- Tension d'entrée : 100–240 V~ 50/60 Hz
- Consommation d'énergie : < 0,6 W
- Courant d'entrée : 0,1 A

Puissance de sortie

- Puissance maximale : 1000 W
- Type de sortie : relais à état solide (SSR)
- Protection contre les courts-circuits : oui
- Protection contre les surcharges : oui

Connexion sans fil

- Wi-Fi : 2,4 GHz, jusqu'à 20 dBm
- Bluetooth : 2,4 GHz, jusqu'à 6 dBm

Conditions environnementales

- Température de fonctionnement : -20° C à 40° C
- Humidité : 30 % à 70 % d'humidité relative
- Altitude maximale : 2000 m

Dimensions et poids

- Dimensions : 86 x 86 x 40 mm
- Poids : 92 g

Matériaux

- Boîtier : PC ignifugé (UL 94 V-0)
- Protection contre la poussière et l'humidité : IP20

Installation

- Type : encastré dans une boîte murale standard
- Profondeur de montage : 40 mm minimum
- Compatible avec les cadres d'interrupteurs standard

Conformité réglementaire

- Directive RED 2014/53/EU
- Directive LVD 2014/35/EU
- Directive EMC 2014/30/EU
- Directive RoHS 2011/65/EU

Coordonnées

Pour toute question concernant votre appareil Shelly Wall Display X2i, rendez-vous sur notre forum officiel : https://shelly.link/shelly-wall-display-x2i/forum

Polski

Informacje o bezpieczeństwie i zgodności

Shelly Wall Display X2i

Przeczytaj uważnie niniejszy dokument przed montażem i użyciem urządzenia. Nieprzestrzeganie jego zapisów może prowadzić do uszkodzenia urządzenia, zagrożenia lub naruszenia prawa. Producent nie ponosi odpowiedzialności za konsekwencje nieprawidłowego użytkowania lub błędnej instalacji.

- Urządzenie powinien montować i konserwować wyłącznie osoba posiadająca kwalifikacje w zakresie instalacji elektrycznych i znająca zasady bezpieczeństwa.
- Przed montażem lub konserwacją odłączyć wszystkie urządzenia od sieci.
- Używać wyłącznie sprawnych mierników z wskazaniem zerowym.
- Jeśli urządzenie było narażone na wilgoć, kurz lub uszkodzenia, nie używać bez ekspertyzy.
- Nie przeciążać obwodów. Obliczyć moc i dobrać przewody i bezpieczniki.
- Montować w suchym, wentylowanym miejscu, z dala od ciepła i bezpośredniego światła słonecznego.
- Używać wyłącznie kompatybilnych akcesoriów zalecanych przez producenta.
- Odłączyć urządzenie od sieci w czasie burzy lub długotrwałego braku użytkowania.
- Czyścić suchą ściereczką. Nie używać rozpuszczalników ani ściernych środków czyszczących.
- Jeśli urządzenie wykazuje uszkodzenia, działa wadliwie lub traci wydajność, wymienić je na nowe.
- Dzieci w wieku 3–8 lat mogą podłączać urządzenie do sieci pod nadzorem. Pozostałe czynności instalacyjne, konfiguracyjne i serwisowe powinny wykonywać osoby dorosłe.
- Dzieci w wieku 8–18 lat mogą korzystać z urządzenia pod nadzorem. Nie pozwalać dzieciom na zabawę urządzeniem lub jego przewodami.
- Nie pozwalać dzieciom na czyszczenie lub konserwację urządzenia bez nadzoru.
- Urządzenie działa w sieciach 100–240 V~. Przed podłączeniem sprawdzić, czy sieć spełnia te parametry.
- Urządzenie może sterować obciążeniami do 16 A. Nie przekraczać podanych limitów mocy.
- Montować w rozdzielnicy lub obudowie zgodnej z normami bezpieczeństwa elektrycznego.
- Używać wyłącznie miedzianych przewodów o odpowiednim przekroju.
- Dokręcić mocno wszystkie śrubowe zaciski przewodów, aby uniknąć luźnych połączeń.
- Sprawdzić, czy napięcie zasilania odpowiada znamionowemu napięciu urządzenia.
- Jeśli urządzenie jest częścią oświetlenia, nie przekraczać łącznie obciążenia sterownika.
- Nie ingerować w wnętrze urządzenia.
- Jeśli montaż w rozdzielnicy, zapewnić wystarczającą wentylację i miejsce na okablowanie.
- Przy zastosowaniu w obiektach przemysłowych stosować się do obowiązujących przepisów BHP.
- Jeśli montaż na zewnątrz, zapewnić ochronę przed wilgocią i deszczem.
- Nie naprawiać urządzenia. Uszkodzone urządzenie wymienić na nowe.
- Przestrzegać wszystkich obowiązujących przepisów prawnych i normatywnych dotyczących instalacji i użytkowania urządzeń elektrycznych.

Utylizacja i recyklingu

Po zakończeniu eksploatacji urządzenie wycofać z użytku zgodnie z lokalnymi przepisami dotyczącymi zużytego sprzętu elektronicznego (WEEE). Nie wyrzucać do kosza domowego. Oddać w punkcie zbiórki lub u dystrybutora oferującego taką usługę. Prawidłowa utylizacja pomaga odzyskać surowce wtórne i zapobiega szkodom w środowisku naturalnym.

Dane techniczne

Zasilanie

- Napięcie wejściowe: 100–240 V~ 50/60 Hz
- Pobór mocy: < 0,6 W
- Prąd wejściowy: 0,1 A

Moc wyjściowa

- Maksymalna moc wyjściowa: 1000 W
- Typ wyjścia: przekaźnik półprzewodnikowy (SSR)
- Zabezpieczenie przed zwarciem: tak
- Zabezpieczenie przeciążeniowe: tak

Łączność bezprzewodowa

- Wi-Fi: 2,4 GHz, do 20 dBm
- Bluetooth: 2,4 GHz, do 6 dBm

Warunki pracy

- Temperatura pracy otoczenia: -20° C do 40° C
- Wilgotność: 30% do 70% względnej wilgotności
- Maksymalna wysokość: 2000 m

Wymiary i masa

- Wymiary: 86 x 86 x 40 mm
- Masa: 92 g

Materiały

- Obudowa: PC ogniotrwały (UL 94 V-0)
- Stopień ochrony IP: IP20

Montaż

- Montaż: w puszce ściennej
- Głębokość montażowa: min. 40 mm
- Kompatybilność: z ramkami standardowymi

Zgodność z przepisami

- Dyrektywa RED 2014/53/EU
- Dyrektywa LVD 2014/35/EU
- Dyrektywa EMC 2014/30/EU
- Dyrektywa RoHS 2011/65/EU

Kontakt

Pytania dotyczące urządzenia Shelly Wall Display X2i prosimy kierować na oficjalne forum: https://shelly.link/shelly-wall-display-x2i/forum

Suomi

Turvallisuus- ja yhdenmukaisuusohjeet

Shelly Wall Display X2i

Lue tämä asiakirja ennen laitteen käyttöä. Ohjeiden noudattamatta jättäminen voi aiheuttaa vaurioita, vaaratilanteita tai lainrikkomuksia. Valmistaja ei ole vastuussa väärästä käytöstä tai virheellisestä asennuksesta.

- Laite saa asentaa ja huoltaa vain pätevä sähköalan ammattilaine, joka noudattaa sähköturvallisuusmääräyksiä.
- Irrota laite verkosta ennen kuin ryhdyt mittaamaan tai huoltamaan.
- Käytä luotettavia jännitetestereitä.
- Jos laite on altistunut ympäristöolosuhteille (kosteus, pölyä jne.), ota yhteys ammattilaiseen ennen käyttöä.
- Ylikuormitusten ja oikosulkujen ehkäisemiseksi varmista, ettei kaapelit ja sulakkeet ole ylikuormitettuja.
- Asenna laite kuivaan, hyvän ilmanvaihdon omaavaan paikkaan, poissa suorasta auringonvalosta ja lämmönlähteistä.
- Käytä vain yhteensopivia, valmistajan suosittelemia lisävarusteita.
- Irrota laite verkosta ukkosen aikana tai pitkän aikaa ilman käyttöä.
- Puhdista laite kuivalla kankaalla. Ei liuottimia tai hiomakeinoja.
- Jos laite on vaurioitunut, toimii epävakaasti tai menettänyt tehokkuutta, vaihda se uuteen.
- Lapset 3–8 vuotta saa kytkeä laitteen verkkoon valvonnan alaisuudessa. Muut asennus-, konfigurointi- ja huoltotyöt vain ammattilaisille.
- Lapset 8–18 vuotta saa käyttää laitetta valvonnan alaisuudessa. Ei anna lapsille leikkimisoikeutta laitteella tai sen johdoilla.
- Ei anna lapsille laitteen puhdistusta tai huoltoa valvonnan ulkopuolella.
- Laite toimii 100–240 V~ -verkossa. Tarkista jännite ennen kytkentää.
- Laite voi ohjata jopa 16 A:n kuormia. Ylitä ei ole suositeltavaa.
- Asenna sähkökeskukseen tai sopivaan kotelo, joka täyttää sähköturvallisuusvaatimukset.
- Käytä vain kuparisia johtimia.
- Kiristä ruuviliitännät kiristämällä ruuvi alaruuvasta.

Laitteen käyttäminen

1. Käynnistä laite ja odota, että aloitusnäyttö tulee näkyviin.
2. Asenna laite kiinteistösi käyttöliittymään avulla.
3. Yhdistä laite paikallisen verkkosi ⚙ **Asetukset** > ⚙ **Verkko**. Se vastaanottaa IP-osoitteen verkosta.

Verkkoliittymän käyttäminen

Laite voidaan asentaa ja ohjata sen sulautetun web-käyttöliittymän kautta. Voit käyttää sitä avaamalla selaimen samaan verkkoon kytketyssä laitteessa ja kirjoittamalla laitteen IP-osoitteen. Lisätietoja on osoitteessa https://shelly.link/app-guide.

Shelly Cloudiin

Laitetta voidaan asentaa, ohjata ja valvoa Shelly Cloud -kotiautomaatiopalvelun kautta. Käytä sitä Shelly Smart Control -sovelluksen tai verkkoselaimen kautta https://control.shelly.cloud.
Laitteen lisääminen Shelly Smart Control -sovelluksen kautta:

1. Käynnistä laite.
2. Avaa Shelly Smart Control -sovellus ja napauta ⊕ **Lisää laite** > **Lisää Bluetoothin kautta**.
3. Suorita asennus loppuun noudattamalla sovelluksen sisäisiä ohjeita.

Lisätietoja Shelly Smart Control -sovelluksesta on osoitteessa https://shelly.link/app-guide.

ⓘ **HUOMAUTUS**

Lisätietoja laitteen määrittämisestä ja hallinnasta on sen tietokantavarastossa https://shelly.link/shelly-wall-display-x2iui skannaa QR-koodi oppaan lopussa.

Tekniset tiedot

Fysiset eritelmät

- Koko (KxLxS):
  - Tehopohjalla: 87 x 178 x 36 mm
  - Ilman tehoalustaa: 87 x 178 x 11mm
- Paino:
  - Tehopohjalla: 292 g
  - Ilman tehopohjaa: 246 g
- Ruuvilittimien maks. vääntömomentti: 0,4 Nm
- Johtimen poisleikkaus: 6 - 7 mm (kiinteät, säikeiset ja bootface-holkit)
- Johtimen irrotettu pituus: 6 - 7 mm
- Kaiutin: 0,8 W 1
- USB-portti: Type-C
- Kosketusnäyttö: 5-pisteen kapasitiivinen
- Näytön resoluutio: 1440 x 720 px

Käyttöolosuhteet

- Ympäristön käyttölämpötila: -20° C - 40° C
- Kosteus: 30% - 70% RH
- Maksimi korkeus: 2000 m

Sähkökeskiset tiedot

- Virtalähde: 100-240 V ~ 50/60Hz
- Virrankulutus: < 5 W
- USB Type-C Virtalähde: 5 V~, 1 A

Lähtöjänteen kuormitukset

- Max. kytkentäjännite: 240 V ~
- Max. kytkentävirta: 5 A
- USB C-yhteyden jännite: 5 V ~
- USB TYPE-C virta: 0,5 A

Wi-Fi

- Protokolla: Wi-Fi 6 Dual Band
- RF-kaista:
  - 2412 – 2472 MHz
  - 5150 – 5850 MHz
- Maks. RF-teho: <8 dBm

Bluetooth

- Protokolla: 5
- RF-kaista: 2402–2480 MHz
- Maks. RF-teho: <8 dBm

Kantama: Jopa 10 m/33 jalkaa sisätiloissa ja 30 m/100 jalkaa ulkona (riippuu paikallisista olosuhteista)

Poseesset

- Suojattu: Rockchip RK3326-S neliyhtimen Cortex-A35 1,5 GHz
- RAM: 2 Gt
- Salama: 8 Gt
- Käyttöjärjestelmä: Android 11

Laitteen pudistaminen

⚠ **VAROITUS!**

- Älä käytä hankaavia materiaaleja, liuottimia tai puhdistusaineita, koska ne voivat vahingoittaa laitteen pintoja.
- Älä upota laitetta veteen tai muuhun nesteeseen tai pese sitä juoksevan veden alla.

Puhdista laite pehmeällä, kuivalla liinalla. Kostuta kangas tarvittaessa kevyesti, mutta varmista, ettei laitteen pintaa kosteuta.

Hävittäminen ja kierrätys

Älä hävitä tuotetta kotitalousjätteen seassa. Kierrätä sitä ympäristö- ja terveyshaittojen estämiseksi ja luonnonvarojen säilyttämiseksi edistämällä uusiokäyttöä. Hävitä asianmukaisessa jätteenkeräyspisteessä omalla vastuullasi.

Jäätelmeryksen, joilta Laite on osoitettu, on hyväksyttävä sähkö- ja elektroniikkalaitteromun (WEEE) maksutta asianmukaista hävittämistä varten. Jotkin elektroniset tuotteet voivat tallentaa henkilötietoja. Käyttäjä on vastuussa näiden tietojen poistamisesta ennen hävittämistä. Poistamista varten palauta tehdasasetukset.

Vaatimustenmukaisuusvakuutus

Täten, Shelly Europe Ltd. ilmoittaa, että radiolaitetyyppi Shelly Wall Display X2i on sopusoinnussa Direktiivi 2014/53/EU, 2014/35/EU, 2014/30/EU, 2011/65/EU. EU-vaatimustenmukaisuusvakuutuksen koko teksti on saatavilla seuraavassa Internet-osoitteessa: https://shelly.link/wall-display-x2i-doc.

Svenska

Användarhandbok och säkerhetsguide

Shelly Wall Display X2i

Hänvisas i detta dokument som **enheten**.

Grafiska symboler

⚠ Detta tecken indikerar säkerhetsinformation.
ⓘ Detta tecken indikerar en viktig anteckning.

Säkerhetsinformation

För säker och korrekt användning, läs denna guide och eventuella medföljande dokument. Spara dem för framtida referens.
För att undvika eventuell skada eller egendomsskada:

- Endast en kvalificerad elektriker som är certifierad i enlighet med nationella föreskrifter får installera enheten.
- Använd endast enheten på det sätt som visas i dessa instruktioner.
- Använd enheten endast i kretsar som är säkrade med en strömbrytare med en B- eller C-utlösningsegenskap, max 16 A märkström, min. 6 kA avbrottsgrad och energibegränsande klass 3. Ytterligare RCD-skydd (30 mA typ A eller högre) krävs i högrisksområden, till exempel badrum
- Använd inte enheten om den är skadad eller defekt.
- Försök inte reparera eller modifiera enheten.
- Täck inte enheten med en trasa eller en dukar eller