English

User and safety guide

Shelly BLU TRV

A smart thermostatic radiator valve head with Bluetooth Connectivity. Referred to in this document as "the Device"

⚠*This sign indicates safety information.*

ⓘ *This sign indicates an important note.*

Safety information

For safe and proper use, read this guide, and any other documents accompanying this product. Keep them for future reference. Failure to follow the installation procedures can lead to malfunction, danger to health and life, violation of law, and/or refusal of legal and commercial guarantees (if any). Shelly Europe Ltd. is not responsible for any loss or damage in case of incorrect installation or improper operation of this device due to failure to follow the user and safety instructions in this guide.

⚠*WARNING! Do not mix old and new batteries, different brands or types of batteries, such as alkaline, carbon-zink, or rechargeable batteries.*

⚠*CAUTION! Use the Device only with batteries that comply with all applicable regulations. Using inappropriate batteries can cause damage to the Device and fire.*

⚠*CAUTION! Make sure batteries are installed correctly according to polarity + and -.*

⚠*CAUTION! Batteries can emit hazardous compounds or cause fire if not disposed of properly. Remove and immediately recycle or dispose of used batteries according to local regulations and keep away from children. Do NOT dispose of batteries in household trash or incinerate.*

⚠*CAUTION! Do not use the Device in a damp environment. Do not allow the device to get wet.*

⚠*CAUTION! The Device is intended only for indoor use.*

⚠*CAUTION! Do not operate covered.*

⚠*CAUTION! Do not use the Device if it shows any sign of damage or defect.*

⚠*CAUTION! Do not attempt to repair the Device yourself.*

ⓘ *Before beginning the installation, make sure you have a Shelly BLU Gateway Gen3, a Bluetooth-to-Wi-Fi adapter. Without the gateway, the Device cannot be used with the Shelly Smart Control application or paired with external sensors. If your Device does not come with a Gateway included in the box, you can buy one at* http://www.shelly.com .

ⓘ *The Device comes with factory-installed firmware. To keep it updated and secure, Shelly Europe Ltd. provides the latest firmware updates free of charge. Access the updates through the Shelly Smart Control mobile application. Installation of firmware updates is the user's responsibility. Shelly Europe Ltd. shall not be liable for any lack of conformity of the Device caused by the failure of the user to install the available updates in a timely manner.*

Product description

Shelly BLU TRV is a smart thermostatic radiator head with Bluetooth connectivity. It controls the temperature of a room by changing the flow of the hot water through the radiator. If needed, the temperature can be changed at any time by turning the Device rotating knob to the left or right, or through your mobile phone, tablet, or PC. The Device can also maintain the room temperature according to a set weekly schedule. It is powered by 2 AA, 1.5 V batteries.

User interfaces

Reset button

The reset button is on the back of the TRV's head (Fig. 1/7). To access the button, the head must be separated from the black plate (See Fig. 6). To press the button, use a pointed object, such as a paperclip, pen tip, or a small screwdriver.

- Press once to pair the BLU TRV with another Bluetooth device.
- Press and hold for 30 seconds to factory reset the device.

ⓘ *Factory reset will disconnect the Device from the BLE Gateway Gen3 and delete all data.*

Rotating knob

The rotating knob is the outer turning shell of the TRV head. It is programmed to setup and control the Device based on the number of rotational steps. For more details, see section Using the rotating knob to operate the device.

LED display

The TRV has a 7-segment LED with 3 indication modes:

- Steady on
- Blinking
- Off

Battery level:

🪫 <50%

🪫🪫 50-75%

🪫🪫🪫 >75%

Installation instructions

⚠*CAUTION! Before beginning the installation, turn off the radiator and make sure it has cooled down.*

⚠*CAUTION! Mount the TRV head onto the backplate ONLY AFTER the backplate is mounted and secured on the radiator valve.*

⚠*CAUTION! Risk of water leakage. If you do not have a thermostatic valve installed on your radiator, call a specialist to replace your valves.*

Compatible valves

If not sure whether you need an adapter for your radiator valve, check the list of compatible radiator valves by brand and model here: https://shelly.link/blu/trv_compatible_valves

If your radiator valves are not compatible, see one of the adapters included in the box. (Fig. 2).

Installing the backplate

1. If your radiator needs an adapter, mount the suitable one (Fig. 2)
2. To install the backplate onto the radiator valve, turn the mounting ring clockwise by hand (Fig. 3)

ⓘ *Make sure that the alignment mark on the backplate points upward.*

3. Tighten carefully the mounting ring by using an adjustable wrench.

ⓘ *Do not overtighten the ring!*

Mounting the TRV head

ⓘ *The device comes with batteries installed. Before mounting the TRV head onto the backplate, remove the isolation tab from the battery compartment.*

1. Align the head and backplate notches (Fig. 4). Then, insert the head on the backplate.
2. Apply moderate pressure with your palm on the front cap and turn the head clockwise until it clicks. (Fig. 5).

Calibrating the Device

- After successfully mounting the head, the TRV automatically starts calibration by turning its motor in both directions. The display shows CAL.
- If the calibration is successfully completed, the display shows briefly CD.
- If the calibration fails, the display shows briefly E↑.

ⓘ *If the Device does not start calibration, it likely means that the head is not fully tightened onto the backplate. Unscrew the TRV head further. If this does not resolve the issue, repeat the steps from the beginning. To dismount the TRV head, press the front cap and turn the head counterclockwise until it is released (Fig. 6).*

ⓘ *If the Device fails to install with an adapter and reports failed calibration, you may need to install a pin extender from the adapter set (Fig. 2).* Once the calibration is completed successfully, the Device can be used to control temperature.

Using the rotating knob to operate the device

To wake up the LEDs, turn the knob at least one step in any direction. The display shows the current temperature.

Setting the target temperature

1. To increase the temperature, turn the knob to the right.
2. To decrease the temperature, turn the knob to the left.

ⓘ *Each knob step changes the temperature by 0.1 °C*

3. Once the target temperature is reached, stop turning the knob. After 3 seconds, the TRV applies the set temperature, and the display confirms the new temperature value.

Turning On/Off Boost mode

Boost temporarily raises the heating power to quickly increase the room temperature.

1. To turn on the Boost mode, turn the knob for more than 10 steps to the right. The display shows On briefly.
2. To turn off the Boost mode, turn the knob for more than 10 steps to the left. The display shows OFF briefly.

Adding the Device to the Shelly Cloud application

To add the Device to the Cloud application, first you need to pair it with a BLU Gateway Gen3.

1. Power up the Gateway by plugging it into a standard USB Type-A port. The blue LED lights up showing that the device is in Access Point (AP) mode.
2. To add the Gateway to your Shelly Smart Control, open the application, select Add a new device, and follow the instructions in the app. Once the Device is added to your account, the green LED lights up.
3. To access the TRV menu, turn the rotating knob in this order: Left, Right, Left, Right. You can start in either direction.

The display will show CD. Turn the rotating knob to the right until the display shows bLE.

In 3 sec, the Device will enter Pairing mode for 30 seconds indicated by a blinking bLE indicator.

ⓘ *Alternatively, you can activate paring mode by pressing the reset button once.*

If pairing times out, the display shows no for 3 seconds.

4 On the BLE Gateway Gen3, press the Pair button.

5 If the pairing is successfully completed, the TRV display shows SES. The Device will appear in your Shelly Smart Control app as a BTHome component of the BLE Gateway Gen3.

ⓘ *To make sure that the Device is running on the latest firmware version, go to Device settings > Firmware version > Update.*

For more details on how to control the Device using the Cloud, refer to the https://shelly.link/app-guide

Replacing batteries

ⓘ *The Device is powered by 2 AA, 1.5 V batteries.*

ⓘ *We recommend using Lithium/Iron Disulfide (Li/FeS$_2$) batteries.*

ⓘ *The Device may not operate with rechargeable batteries.*

1. To disassemble the TRV head, press the front cap and turn the head counterclockwise until it is released (Fig. 6).
2. Using your thumbs, press and slide the battery cover up until it pops open (Fig. 7).
3. Remove the exhausted batteries and dispose of them according to your local regulations.
4. Insert the new batteries following the polarity marking on the battery cover.
5. Push and slide the battery cover down until it locks.
6. Assemble the TRV head back onto the backplate (Fig. 5).

Specifications

Physical

- Size (HxD): 78 x 054 mm / 3.07x02.13 in
- Weight: 107 g / 3.77 oz
- Shell material: Plastic
- Shell color: White
- Mounting ring material: Nickel-plated brass
- Mounting: M30x1.5

Environmental

- Ambient working temperature: -20°C to 60°C / 68°F to 140°F
- Humidity: 25% to 80% RH
- Ingress protection rating: IP20

Electrical

- Power supply: 2x AA, 1.5 V batteries (included)
- Estimated battery life: 1 to 2 years depending on usage

Bluetooth

- Protocol: BLE 4.2
- RF band: 2400 - 2483.5 MHz
- Max. RF power: < 5 dBm
- Range: Up to 30 m / 98 ft outdoors, up to 10 m / 33 ft indoors (depending on local conditions)
- Encryption: AES (CCM mode)

Sensors, meters

- Temperature sensor: Yes

Troubleshooting

In case you encounter problems with the installation or operation of the Device, check its knowledge base page:

https://shelly.link/blu_trv

Declaration of Conformity

Hereby, Shelly Europe Ltd. declares that the radio equipment type Shelly BLU TRV is in compliance with Directive 2014/53/EU, 2014/30/EU, 2011/65/EU. The full text of the EU declaration of conformity is available at the following internet address:

https://shelly.link/blu_trv_DoC

Manufacturer: Shelly Europe Ltd.

Address: 103 Cherni Vrah Blvd., 1407 Sofia, Bulgaria

Tel.: +359 2 988 7435

E-mail: support@shelly.cloud

Official website: https://www.shelly.com

Changes in contact information are published by the Manufacturer on the official website.

All rights to the trademark Shelly® and other intellectual rights associated with this Device belong to Shelly Europe Ltd.

Deutsch

Benutzer- und Sicherheitsanleitung

Shelly BLU TRV

Ein smarter Heizkörperthermostatventilkopf mit Bluetooth Konnektivität

In diesem Dokument als „das Gerät" bezeichnet

⚠*Dieses Zeichen weist auf Sicherheitshinweise hin.*

ⓘ *Dieses Zeichen weist auf einen wichtigen Hinweis hin.*

Sicherheitsinformationen

Lesen Sie diese Anleitung und alle anderen Dokumente, die diesem Produkt beiliegen, um es sicher und ordnungsgemäß zu verwenden. Bewahren Sie sie zum späteren Nachschlagen auf. Die Nichtbeachtung der Installationsanweisungen kann zu Fehlfunktionen, Gefahren für Gesundheit und Leben, Gesetzesverstößen und/oder zur Verweigerung gesetzlicher und kommerzieller Garantien (falls vorhanden) führen. Shelly Europe Ltd. haftet nicht für Verluste oder Schäden, die durch eine fehlerhafte Installation oder einen unsachgemäßen Betrieb des Geräts aufgrund der Nichtbeachtung der Benutzer- und Sicherheitshinweise in dieser Anleitung entstehen.

⚠*WARNUNG! Mischen Sie nicht alte und neue Batterien, verschiedene Marken oder Batterietypen, wie Alkali-, Carbon-Zink- oder wiederaufladbare Batterien.*

⚠*ACHTUNG! Verwenden Sie das Gerät nur mit Batterien, die allen geltenden Vorschriften entsprechen. Die Verwendung ungeeigneter Batterien kann zu Schäden am Gerät und zu Bränden führen.*

⚠*VORSICHT! Achten Sie darauf, dass die Batterien entsprechend der Polarität + und - eingelegt werden.*

⚠*VORSICHT! Batterien können gefährliche Verbindungen freisetzen oder Brände verursachen, wenn sie nicht ordnungsgemäß entsorgt werden. Entfernen Sie verbrauchte Batterien sofort und entsorgen Sie sie sofort gemäß den örtlichen Vorschriften und halten Sie sie von Kindern fern. Entsorgen Sie Batterien NICHT im Hausmüll oder verbrennen Sie sie nicht.*

⚠*ACHTUNG! Verwenden Sie das Gerät nicht in einer feuchten Umgebung. Achten Sie darauf, dass das Gerät nicht nass wird.*

⚠*ACHTUNG! Das Gerät ist nur für die Verwendung in Innenräumen vorgesehen.*

⚠*ACHTUNG! Nicht abgedeckt betreiben.*

⚠*ACHTUNG! Verwenden Sie das Gerät nicht, wenn es Anzeichen von Beschädigungen oder Defekten aufweist.*

⚠*ACHTUNG! Versuchen Sie nicht, das Gerät selbst zu reparieren.*

ⓘ *Bevor Sie mit der Installation beginnen, vergewissern Sie sich, dass Sie einen Shelly BLU Gateway Gen3, einen Bluetooth-to-Wi-Fi-Adapter, besitzen. Ohne das Gateway kann das Gerät nicht mit der Shelly Smart Control Anwendung verwendet oder mit externen Sensoren gekoppelt werden. Wenn Ihr Gerät nicht mit einem Gateway geliefert wird, können Sie eines unter* http://www.shelly.com *kaufen.*

ⓘ *Das Gerät wird mit einer werkseitig installierten Firmware geliefert. Um es auf dem neuesten Stand und sicher zu halten, stellt Shelly Europe Ltd. die neuesten Firmware-Updates kostenlos zur Verfügung. Der Zugriff auf die Updates erfolgt über die Shelly Smart Control Mobilanwendung. Die Installation der Firmware-Updates liegt in der Verantwortung des Benutzers. Shelly Europe Ltd. haftet nicht für Konformitätsmängel des Geräts, die darauf zurückzuführen sind, dass der Benutzer die verfügbaren Updates nicht rechtzeitig installiert hat.*

Produktbeschreibung

Shelly BLU TRV ist ein smarter Heizkörperthermostatkopf mit Bluetooth-Konnektivität. Er regelt die Temperatur eines Raumes, indem er den Durchfluss des heißen Wassers durch den Heizkörper verändert. Bei Bedarf kann die Temperatur jederzeit geändert werden, indem der Drehknopf des Geräts nach links oder rechts gedreht wird, oder über Ihr Mobiltelefon, Tablet oder PC. Das Gerät kann auch die Raumtemperatur nach einem festgelegten Wochenplan halten. Es wird von 2 AA, 1,5 V Batterien betrieben.

Benutzeroberflächen

Reset-Taste

Die Reset-Taste befindet sich auf der Rückseite des TRV-Kopfes (Abb. 1/7). Um die Taste zu erreichen, muss der Kopf von der schwarzen Platte getrennt werden (siehe Abb. 6). Verwenden Sie zum Drücken der Taste einen spitzen Gegenstand, z. B. eine Büroklammer, eine Stiftspitze oder einen kleinen Schraubenzieher.

- Drücken Sie einmal, um das BLU TRV mit einem anderen Bluetooth-Gerät zu koppeln.
- Halten Sie die Taste 30 Sekunden lang gedrückt, um das Gerät auf die Werkseinstellungen zurückzusetzen.

ⓘ *Beim Zurücksetzen auf die Werkseinstellungen wird das Gerät vom BLE Gateway Gen3 getrennt und alle Daten werden gelöscht.*

Drehknopf

Der Drehknopf ist die äußere Drehschale des TRV-Kopfes. Er ist so programmiert, dass er das Gerät in Abhängigkeit von der Anzahl der Drehschritte einstellt und steuert. Weitere Informationen finden Sie im Abschnitt Verwendung des Drehgebers zum Betrieb des Geräts.

LED-Display

Das TRV verfügt über eine 7-Segment-LED mit 3 Anzeigemodi:

- Stetig an
- Blinkend
- Aus

Batteriestatus:

🪫 <50%

🪫🪫 50-75%

🪫🪫🪫 >75%

Installationsanleitung

⚠*VORSICHT! Bevor Sie mit dem Einbau beginnen, schalten Sie den Heizkörper aus und stellen Sie sicher, dass er abgekühlt ist.*

⚠*VORSICHT! Montieren Sie den TRV-Kopf erst auf die Grundplatte, NACHDEM die Grundplatte auf dem Heizkörperventil montiert und befestigt wurde.*

⚠*VORSICHT! Gefahr von Wasseraustritt. Wenn Ihr Heizkörper nicht mit einem Thermostatventil ausgestattet ist, lassen Sie die Ventile von einem Fachmann austauschen.*

Kompatible Ventile

Wenn Sie nicht sicher sind, ob Sie einen Adapter für Ihr Heizkörperventil benötigen, finden Sie hier eine Liste der kompatiblen Heizkörperventile nach Marke und Modell: https://shelly.link/blu/trv_compatible_valves

Wenn Ihre Heizkörperventile nicht kompatibel sind, verwenden Sie einen der in der Packung enthaltenen Adapter. (Abb. 2).

Montage der Rückwand

1 Wenn Ihr Heizkörper einen Adapter benötigt, montieren Sie den passenden Adapter (Abb. 2).

2 Um die Rückwand auf das Heizkörperventil zu montieren, drehen Sie den Montagering von Hand im Uhrzeigersinn (Abb. 3).

ⓘ *Achten Sie darauf, dass die Ausrichtungsmarkierung auf der Rückwand nach oben zeigt.*

3 Ziehen Sie den Montagering mit einem verbesserten Schraubenschlüssel vorsichtig fest.

ⓘ *Ziehen Sie den Ring nicht zu fest an!*

Montage des TRV-Kopfs

ⓘ *Das Gerät wird mit installierten Batterien geliefert. Bevor Sie den TRV-Kopf auf die Rückwand montieren, entfernen Sie die Isolierlasche aus dem Batteriefach.*

1 Richten Sie die Kerben von Kopf und Rückwand aus (Abb. 4). Setzen Sie dann den Kopf auf die Rückwand.

2 Üben Sie mit der Handfläche leichten Druck auf die vordere Kappe aus und drehen Sie den Kopf im Uhrzeigersinn, bis er einrastet. (Abb. 5).

Kalibrieren des Geräts

- Nach erfolgreicher Montage des Kopfes beginnt der TRV automatisch mit der Kalibrierung, indem er seinen Motor in beide Richtungen dreht. Das Display zeigt CAL.
- Wenn die Kalibrierung erfolgreich abgeschlossen ist, erscheint auf dem Display kurz CD.
- Wenn die Kalibrierung fehlschlägt, zeigt das Display kurz E↑.

ⓘ *Wenn das Gerät nicht mit der Kalibrierung beginnt, ist der Kopf wahrscheinlich nicht vollständig auf der Rückwand angezogen. Versuchen Sie, ihn weiter zu drehen. Wenn das Problem dadurch nicht behoben wird, wiederholen Sie die Schritte von Anfang an. Um den TRV-Kopf abzunehmen, drücken Sie auf die vordere Kappe und drehen Sie den Kopf gegen den Uhrzeigersinn, bis er sich löst (Abb. 6).*

ⓘ *Wenn das Gerät mit einem Adapter installiert ist und eine fehlgeschlagene Kalibrierung meldet, müssen Sie möglicherweise eine Stiftverlängerung aus dem Adapterset installieren (Abb. 2).* Sobald die Kalibrierung erfolgreich abgeschlossen ist, kann das Gerät zur Temperaturkontrolle verwendet werden.

Verwendung des Drehknopfes zur Bedienung des Geräts

Um die LEDs zu aktivieren, drehen Sie den Drehknopf um mindestens einen Schritt in eine beliebige Richtung. Das Display zeigt die aktuelle Temperatur an.

Einstellung der Zieltemperatur

1 Um die Temperatur zu erhöhen, drehen Sie den Drehknopf nach rechts.

2 Um die Temperatur zu senken, drehen Sie den Drehknopf nach links.

ⓘ *Jeder Knopfschritt verändert die Temperatur um 0,1 °C*

3 Sobald die Zieltemperatur erreicht ist, hören Sie auf, den Knopf zu drehen. Nach 3 Sekunden übernimmt der TRV die eingestellte Temperatur, und das Display bestätigt den neuen Temperaturwert.

Ein-/Ausschalten des Boost-Modus

Boost erhöht vorübergehend die Heizleistung, um die Raumtemperatur schnell zu erhöhen.

1. Um den Boost-Modus einzuschalten, drehen Sie den Drehknopf um mehr als 10 Schritte nach rechts. Das Display zeigt kurz On an.
2. Um den Boost-Modus auszuschalten, drehen Sie den Drehknopf um mehr als 10 Schritte nach links. Das Display zeigt kurz OFF an.

Das Gerät zur Shelly-Cloud-Anwendung hinzufügen

Um das Gerät zur Cloud-Anwendung hinzuzufügen, müssen Sie es zunächst mit einem BLU Gateway Gen3 koppeln.

1. Schalten Sie das Gateway ein, indem Sie es an einen Standard-USB-Typ-A-Anschluss anschließen. Die blaue LED leuchtet auf und zeigt an, dass sich das Gerät im Access Point (AP) Modus befindet.
2. Um das Gateway zu Ihrer Shelly Smart Control App hinzuzufügen, öffnen Sie die Anwendung, wählen Sie Neues Gerät hinzufügen und folgen Sie den Anweisungen in der App. Sobald das Gerät zu Ihrem Konto hinzugefügt wurde, leuchtet die grüne LED auf.
3. Um das TRV-Menü aufzurufen, drehen Sie den Drehknopf in dieser Reihenfolge: Links, Rechts, Links, Rechts. Sie können in beide Richtungen beginnen.

Auf dem Display wird CD angezeigt. Drehen Sie den Drehknopf nach rechts, bis bLE auf dem Display erscheint.

Nach 3 Sekunden geht das Gerät für 30 Sekunden in den Pairing-Modus über, was durch eine blinkende bLE Anzeige signalisiert wird.

ⓘ *Alternativ können Sie den Paring-Modus aktivieren, indem Sie die Reset-Taste einmal drücken.*

Wenn das Pairing fehlschlägt, wird no 3 Sekunden lang angezeigt.

4 Drücken Sie auf dem BLE Gateway Gen3 die Taste Pair.

5 Wenn die Kopplung erfolgreich abgeschlossen ist, zeigt das TRV-Display SES.

Das Gerät wird in Ihrer Shelly Smart Control App als BTHome-Komponente des BLE-Gateway Gen3 angezeigt.

ⓘ *Um sicherzustellen, dass das Gerät mit der neuesten Firmware-Version betrieben wird, gehen Sie zu Geräteeinstellungen > Firmware-Version > Update.*

Weitere Einzelheiten zur Steuerung des Geräts über die Cloud finden Sie auf der Website https://shelly.link/app-guide.

Auswechseln der Batterien

ⓘ *Das Gerät wird mit 2 AA, 1,5 V Batterien betrieben.*

ⓘ *Wir empfehlen die Verwendung von Lithium-Eisendisulfid-Batterien (Li/FeS$_2$).*

ⓘ *Das Gerät kann nicht mit wiederaufladbaren Batterien betrieben werden.*

1 Um den TRV-Kopf zu demontieren, drücken Sie auf die vordere Kappe und drehen Sie den Kopf gegen den Uhrzeigersinn, bis er sich löst (Abb. 6).

2 Drücken und schieben Sie die Batterieabdeckung mit dem Daumen nach oben, bis sie aufspringt (Abb. 7).

3 Entfernen Sie die verbrauchten Batterien und entsorgen Sie sie entsprechend den örtlichen Vorschriften.

4 Legen Sie die neuen Batterien entsprechend der Polaritätsmarkierung auf dem Batteriefachdeckel ein.

5 Drücken und schieben Sie die Batterieabdeckung nach unten, bis sie einrastet.

6 Montieren Sie den TRV-Kopf wieder auf die Rückwand (Abb. 5).

Spezifikation

Physisch

- Abmessungen (HxD): 78 x Ø 54 mm / 3.07x02.13 in
- Gewicht: 107 g / 3.77 oz
- Gehäusematerial: Kunststoff
- Farbe des Gehäuses: Weiß
- Material des Montagerings: Vernickeltes Messing
- Montage-Gewinde: M30x1,5

Umwelt

- Arbeitstemperatur: -20°C bis 60°C / 68°F bis 140°F
- Luftfeuchtigkeit: 25% bis 80% RH
- Verschmutzungsgrad: 2

Elektrisch

- Stromversorgung: 2x AA, 1,5 V Batterien (enthalten)
- Geschätzte Batterielebensdauer: 1 bis 2 Jahre je nach Nutzung

Bluetooth

- Protokoll: BLE 4.2
- HF-Band: 2400 - 2483,5 MHz
- Max. HF-Leistung: < 5 dBm
- Reichweite: Bis zu 30 m / 98 ft im Freien, bis zu 10 m / 33 ft im Gebäuden (abhängig von den baulichen Gegebenheiten)
- Verschlüsselung: AES (CCM Modus)

Sensoren, Messgeräte

- Temperatursensor: Ja

Störungsbehebung

Sollten Sie Probleme mit der Installation oder dem Betrieb des Geräts haben, sehen Sie auf der entsprechenden Wissensdatenbank-Seite nach: https://shelly.link/blu_trv

Konformitätserklärung

Hiermit erklärt Shelly Europe Ltd., dass die Funkanlage Typ Shelly BLU TRV der Richtlinie 2014/53/EU, 2014/30/EU, 2011/65/EU entspricht. Den vollständigen Text der EU-Konformitätserklärung finden Sie unter folgender Internetadresse:

https://shelly.link/blu_trv_DoC

Hersteller: Shelly Europe Ltd.

Addresse: 103 Cherni Vrah Blvd., 1407 Sofia, Bulgarien

Tel.: +359 2 988 7435

E-mail: support@shelly.cloud

Offizielle Website: https://www.shelly.com

Änderungen der Kontaktdaten werden vom Hersteller auf dessen offiziellen Website veröffentlicht.

Alle Rechte an der Marke Shelly® und anderen geistigen Eigentumsrechten im Zusammenhang mit diesem Gerät gehören Shelly Europe Ltd.

Italiano

Guida all'uso e alla sicurezza

Shelly BLU TRV

Una testa di valvola termostatica intelligente per radiatori con connettività Bluetooth

Nel presente documento viene indicato come "il Dispositivo"

⚠*Questo cartello indica le informazioni sulla sicurezza.*

ⓘ *Questo segno indica una nota importante.*

Informazioni sulla sicurezza

Per un uso sicuro e corretto, leggere questa guida e tutti gli altri documenti che accompagnano il prodotto. Conservateli per future consultazioni. La mancata osservanza delle procedure di installazione può causare malfunzionamenti, pericoli per la salute e la vita, violazione della legge e/o rifiuto delle garanzie legali e commerciali (se presenti). Shelly Europe Ltd. non è responsabile di eventuali perdite o danni in caso di installazione errata o di funzionamento improprio del dispositivo a causa della mancata osservanza delle istruzioni d'uso e di sicurezza contenute in questa guida.

⚠*AVVERTENZA! Non mischiare batterie vecchie e nuove, né marche o tipi diversi di batterie, come quelle alcaline, al carbonio-zinco o ricaricabili.*

⚠*ATTENZIONE! Utilizzare il Dispositivo solo con batterie conformi a tutte le normative vigenti. L'utilizzo di batterie inadeguate può causare danni al Dispositivo e incendi.*

⚠*ATTENZIONE! Assicurarsi che le batterie siano installate correttamente secondo le polarità + e -.*

⚠*ATTENZIONE! Le batterie possono rilasciare sostanze pericolose o provocare un incendio se non vengono smaltite secondo le norme vigenti. Rimuovere le batterie usate e riciclarle immediatamente o smaltirle in conformità alle normative locali e tenerle fuori dalla portata dei bambini. NON smaltire le batterie nei rifiuti domestici o incenerirle.*

⚠*ATTENZIONE! Non utilizzare il Dispositivo in un ambiente umido. Non lasciare che il dispositivo si bagni.*

⚠*ATTENZIONE! Il Dispositivo è destinato esclusivamente all'uso interno.*

⚠*ATTENZIONE! Non mettere in funzione il dispositivo coperto.*

⚠*ATTENZIONE! Non utilizzare il dispositivo se presenta segni di danni o difetti.*

⚠*ATTENZIONE! Non tentare di riparare il Dispositivo da soli.*

ⓘ *Prima di iniziare l'installazione, assicurarsi di avere un Shelly BLU Gateway Gen3, un adattatore da Bluetooth a Wi-Fi. Senza il gateway, il Dispositivo non può essere utilizzato con l'applicazione Shelly Smart Control o abbinato a sensori esterni. Se il Dispositivo non viene fornito con un gateway, è possibile acquistarne uno sul sito* http://www.shelly.com.

ⓘ *Il Dispositivo viene fornito con un firmware installato in fabbrica. Per mantenerlo aggiornato e sicuro, Shelly Europe Ltd. fornisce gratuitamente gli ultimi aggiornamenti del firmware. È possibile accedere agli aggiornamenti tramite l'applicazione Shelly Smart Control. L'installazione degli aggiornamenti del firmware è responsabilità dell'utente. Shelly Europe Ltd. non sarà responsabile di eventuali difetti di conformità del Dispositivo causati dalla mancata installazione tempestiva degli aggiornamenti disponibili da parte dell'utente.*

Descrizione del prodotto

Shelly BLU TRV è un radiatore termostatico intelligente dotato di connettività Bluetooth. Controlla la temperatura di una stanza modificando il flusso dell'acqua calda attraverso il radiatore. Se necessario, la temperatura può essere modificata in qualsiasi momento il pomello rotante del Dispositivo a sinistra o a destra, tramite lo smartphone, tablet o PC. Il Dispositivo può anche mantenere la temperatura ambiente in base a un programma settimanale impostato. È alimentato da 2 batterie AA, 1,5 V.

Interfacce utente

Pulsante di reset

Il pulsante di reset si trova sul retro della testa del TRV (figura 1/7). Per accedere al pulsante, la testa deve essere separata dalla piastra nera (vedere la figura 6). Per premere il pulsante, utilizzare un oggetto appuntito, come una graffetta, la punta di una penna o un piccolo cacciavite.

- Premere una volta per accoppiare il BLU TRV con un altro dispositivo Bluetooth.
- Tenere premuto per 30 secondi per resettare il Dispositivo.

ⓘ *Il reset di fabbrica disconnette il Dispositivo dal BLE Gateway Gen3 e cancella tutti i dati.*

Pomello rotante

Il pomello rotante è l'involucro esterno della testa TRV. È programmato per impostare e controllare il Dispositivo in base al numero di passi di rotazione. Per maggiori dettagli, vedere la sezione Utilizzo del pomello rotante per il funzionamento del dispositivo.

Display a LED

Il TRV è dotato di un LED a 7 segmenti con 3 modalità di indicazione:

- Acceso fisso
- Lampeggiante
- Spento

Livello della batteria:

🪫 <50%

🪫🪫 50-75%

🪫🪫🪫 >75%

Istruzioni per l'installazione

⚠*ATTENZIONE! Prima di iniziare l'installazione, spegnere il radiatore e assicurarsi che si sia raffreddato.*

⚠*ATTENZIONE! Montare la testa del TRV sulla piastra posteriore SOLO DOPO aver montato e fissato la piastra posteriore sulla valvola del radiatore.*

⚠*ATTENZIONE! Rischio di perdite d'acqua. Se non avete installato una valvola termostatica sul vostro radiatore, rivolgetevi a uno specialista per la sostituzione delle valvole.*

Valvole compatibili

Se non siete sicuri di aver bisogno di un adattatore per la vostra valvola del radiatore, controllate l'elenco delle valvole del radiatore compatibili per marca e modello qui: https://shelly.link/blu/trv_compatible_valves

Se le valvole del radiatore non sono compatibili, utilizzare uno degli adattatori inclusi nella confezione. (Fig. 2).

Installazione della piastra posteriore

1 Se il radiatore necessita di un adattatore, montare quello adatto (Fig. 2).

2 Per installare la piastra posteriore sulla valvola del radiatore, ruotare manualmente l'anello di montaggio in senso orario (Fig. 3).

ⓘ *Assicurarsi che il segno di allineamento sulla piastra posteriore sia rivolto verso l'alto.*

3 Serrare con cura l'anello di montaggio utilizzando una chiave regolabile.

ⓘ *Non serrare eccessivamente l'anello!*

Montaggio della testa TRV

ⓘ *Il dispositivo viene fornito con le batterie installate. Prima di montare la testa del TRV sulla piastra posteriore, rimuovere la linguetta di isolamento dal vano batterie.*

1 Allineare le tacche della testa e della piastra posteriore (Fig. 4). Inserire quindi la testa sulla piastra posteriore.

2 Applicare una moderata pressione con il palmo della mano sulla calotta anteriore e ruotare la testina in senso orario finché non scatta. (Fig. 5).

Calibrazione del Dispositivo

- Dopo aver montato la testa, il TRV avvia automaticamente la calibrazione facendo girare il motore in entrambe le direzioni. Il display visualizza CAL.
- Se la calibrazione è stata completata con successo, il display visualizza brevemente CD.
- Se la calibrazione non riesce, il display visualizza brevemente E↑.

ⓘ *Se il Dispositivo non avvia la calibrazione, probabilmente significa che la testina non è completamente serrata sulla piastra posteriore. Provare a ruotarla di più. Se il problema non si risolve, ripetere i passaggi dall'inizio. Per smontare la testina TRV, premere il tappo anteriore e ruotare la testina in senso antiorario finché non viene rilasciata (Fig. 6).*

ⓘ *Se il Dispositivo è installato con un adattatore e segnala una calibrazione non riuscita, potrebbe essere necessario installare un estensore di pin dal set di adattatori (Fig. 2).*

Una volta completata con successo la calibrazione, il dispositivo può essere utilizzato per controllare la temperatura.

Utilizzo del pomello rotante per il funzionamento del dispositivo

Per attivare i LED, ruotare il pomello di almeno un passo in qualsiasi direzione. Il display visualizza la temperatura attuale.

Impostazione della temperatura target

1 Per aumentare la temperatura, ruotare il pomello verso destra.

2 Per diminuire la temperatura, ruotare il pomello verso sinistra.

ⓘ *Ogni passo del pomello modifica la temperatura di 0,1 °C.*

3 Una volta raggiunta la temperatura desiderata, smettere di ruotare il pomello. Dopo 3 secondi, il TRV applica la temperatura impostata e il display conferma il nuovo valore di temperatura.

Attivazione/disattivazione della modalità Boost

Boost aumenta temporaneamente la potenza di riscaldamento per aumentare rapidamente la temperatura ambiente.

1 Per attivare la modalità Boost, ruotare il pomello di oltre 10 passi verso destra. Il display visualizza On brevemente.

2 Per disattivare la modalità Boost, ruotare la manopola di oltre 10 passi verso sinistra. Il display visualizza OFF brevemente.

Aggiunta del Dispositivo all'applicazione Shelly Cloud

Per aggiungere il Dispositivo all'applicazione Cloud, è necessario innanzitutto associarlo a BLU Gateway Gen3.

1 Accendere il Gateway collegandolo a una porta USB standard di tipo-A. Il LED blu si accende per indicare che il dispositivo è in modalità Access Point (AP).

2 Per aggiungere il Gateway allo Shelly Smart Control, aprire l'applicazione, selezionare Aggiungi un nuovo dispositivo e le istruzioni dell'applicazione. Una volta aggiunto il Dispositivo all'account, il LED verde si accende.

3 Per accedere al menu TRV, ruotare il pomello in questo ordine: Sinistra, Destra, Sinistra, Destra. È possibile iniziare in entrambe le direzioni.

Il display visualizza CD. Ruotare la manopola verso destra fino a quando il display visualizza bLE.

Dopo 3 secondi, il Dispositivo entrerà in modalità di accoppiamento per 30 secondi, indicata da un indicatore bLE lampeggiante.

ⓘ *In alternativa, è possibile attivare la modalità di taglio premendo una volta il pulsante di reset.*

Se l'accoppiamento si interrompe, il display visualizza no per 3 secondi.

4 Sul BLE Gateway Gen3, premere il pulsante Pair.

5 Se l'accoppiamento è stato completato con successo, il display del TRV visualizza SES.

Il Dispositivo apparirà nell'applicazione Shelly Smart Control come componente BTHome del BLE Gateway Gen3.

ⓘ *Per assicurarsi che il Dispositivo sia in esecuzione con la versione più recente del firmware, accedere a Impostazioni dispositivo > Versione firmware > Aggiornamento.*

Per ulteriori dettagli su come controllare il dispositivo utilizzando il Cloud, consultare il sito https://shelly.link/app-guide.

Sostituzione delle batterie

ⓘ *Il Dispositivo è alimentato da 2 batterie AA da 1,5 V.*

ⓘ *Si consiglia di utilizzare batterie al bisolfuro di ferro (Li/FeS$_2$).*

ⓘ *Il Dispositivo non può funzionare con batterie ricaricabili.*

1 Per smontare la testa del TRV, premere il tappo anteriore e ruotare la testa in senso antiorario fino a sbloccarla (Fig. 6).

2 Utilizzando i pollici, premere e far scorrere il coperchio delle batterie verso l'alto finché non si apre (Fig. 7).

3 Rimuovere le batterie esaurite e smaltirle secondo le norme locali.

4 Inserire le nuove batterie seguendo la polarità indicata sul coperchio.

5 Spingere e far scorrere il coperchio delle batterie verso il basso finché non si blocca.

6 Rimontare la testa del TRV sulla piastra posteriore (Fig. 5).

Specifiche tecniche

Fisico

- Dimensioni (HxD): 78 x Ø 54 mm / 3.07x02.13 in
- Peso: 107 g / 3.77 oz
- Materiale della cubierta: Plástico
- Color de la cubierta: Blanco
- Material del anillo de montaje: Latón niquelado
- Montaje: M30x1,5

Ambiental

- Temperatura de funcionamiento: -20°C a 60°C / 68°F a 140°F
- Humedad: 25% a 80% RH
- Grado de contaminación: 2

Eléctrico

- Alimentación: 2 pilas AA de 1,5 V (incluidas)
- Duración estimada de la batería: De 1 a 2 años según el uso

Bluetooth

- Protocolo: BLE 4.2
- Banda RF: 2400 - 2483,5 MHz
- Max. Potencia RF: < 5 dBm
- Alcance: Hasta 30 m / 98 ft en exteriores, hasta 10 m / 33 ft en interiores (dependiendo de la construcción local)
- Cifrado: AES (modo CCM)

Sensores, contadores

- Sensor de temperatura: Sí

Resolución de problemas

Si tiene problemas con la instalación o el funcionamiento del

Slovenčina

Používateľská a bezpečnostná príručka

Shelly BLU TRV

Inteligentná termostatická hlavica radiátorového ventilu s pripojením Bluetooth
V tomto dokumente označované ako "zariadenie"
⚠*Tento symbol označuje bezpečnostné informácie.*
ⓘ *Tento symbol označuje dôležitú poznámku.*

Bezpečnostné informácie

Pre bezpečné a správne používanie si prečítajte túto príručku a všetky ostatné dokumenty priložené k tomuto výrobku. Uschovajte si ich pre budúce použitie. Nedodržanie inštalačných postupov môže viesť k poruche, ohrozeniu zdravia a života, porušeniu zákona a/alebo odmietnutiu zákonných a obchodných záruk (ak existujú). Spoločnosť Shelly Europe Ltd. nezodpovedá za žiadne straty alebo škody v prípade nesprávnej inštalácie alebo nesprávnej prevádzky tohto zariadenia v dôsledku nedodržania používateľských a bezpečnostných pokynov uvedených v tejto príručke.

⚠VAROVANIE! *Nemiešajte staré a nové batérie, rôzne značky alebo typy batérií, ako sú alkalické, uhlíkovo-zinkaté alebo nabíjateľné batérie.*
⚠POZOR! *Zariadenie používajte len s batériami, ktoré spĺňajú všetky platné predpisy. Používanie nevhodných batérií môže spôsobiť poškodenie Zariadenia a požiar.*
⚠POZOR! *Uistite sa, že sú batérie nainštalované správne podľa polarity + a - .*
⚠POZOR! *Ak batérie nie sú správne zlikvidované, môžu uvoľňovať nebezpečné zlúčeniny alebo spôsobiť požiar. Použité batérie vyberte a okamžite recyklujte alebo zlikvidujte v súlade s miestnymi predpismi a uchovávajte ich mimo dosahu detí. Batérie nevyhadzujte do domáceho odpadu ani nespaľujte.*
⚠POZOR! *Zariadenie nepoužívajte vo vlhkom prostredí. Nedovoľte, aby sa zariadenie namočilo.*
⚠POZOR! *Zariadenie je určené len na používanie v interiéri.*
⚠POZOR! *Nepoužívajte zakryté.*
⚠POZOR! *Zariadenie nepoužívajte, ak vykazuje akékoľvek známky poškodenia alebo závady.*
⚠POZOR! *Zariadenie sa nepokúšajte opravovať sami.*
ⓘ *Pred začatím inštalácie sa uistite, že máte zariadenie Shelly BLU Gateway Gen3, adaptér Bluetooth-to-Wi-Fi. Bez brány nie je možné zariadenie používať s aplikáciou Shelly Smart Control ani spárovať s externými snímačmi. Ak sa vaše Zariadenie nedodáva s bránou Gateway, ktorá je súčasťou balenia, môžete si ju zakúpiť na stránke* **http://www.shelly.com.**
ⓘ *Zariadenie sa dodáva s firmvérom nainštalovaným z výroby. Aby bolo zariadenie stále aktualizované a bezpečné, spoločnosť Shelly Europe Ltd. poskytuje najnovšie aktualizácie firmvéru bezplatne. Prístup k aktualizáciám získate prostredníctvom mobilnej aplikácie Shelly Smart Control. Za inštaláciu aktualizácií firmvéru zodpovedá používateľ. Spoločnosť Shelly Europe Ltd. nenesie zodpovednosť za prípadnú nezhodu zariadenia spôsobenú tým, že používateľ včas nenainštaloval dostupné aktualizácie.*

Popis produktu

Shelly BLU TRV je inteligentná termostatická hlavica na radiátor s pripojením Bluetooth. Reguluje teplotu v miestnosti zmenou prietoku teplej vody cez radiátor. V prípade potreby možno teplotu kedykoľvek zmeniť otočením otočného gombíka zariadenia doľava alebo doprava alebo prostredníctvom mobilného telefónu, tabletu alebo počítača. Zariadenie môže tiež udržiavať teplotu v miestnosti podľa nastaveného týždenného plánu. Zariadenie je napájané 2 batériami AA, 1,5 V.

Používateľské rozhrania

Tlačidlo Reset
Tlačidlo resetovania sa nachádza na zadnej strane hlavy TRV (obr. 1/7). Ak chcete získať prístup k tlačidlu, hlavica sa musí oddeliť od zadnej dosky (pozri obr. 6). Na stlačenie tlačidla použite špicatý predmet, napríklad kancelársku sponku, hrot pera alebo malý skrutkovač.
- Stlačením jedného tlačidla spárujete BLU TRV s iným zariadením Bluetooth.
- Stlačením a podržaním na 30 sekúnd obnovíte výrobné nastavenia zariadenia.

ⓘ *Obnovenie továrenských nastavení odpojí zariadenie od brány BLE Gen3 a vymaže všetky údaje.*

Otočný gombík
Otočný gombík je vonkajší otočný plášť hlavy TRV. Je naprogramovaný na nastavenie a ovládanie zariadenia na základe počtu krokov otáčania. Podrobnejšie informácie nájdete v časti Používanie otočného gombíka na ovládanie zariadenia.

LED displej

TRV má 7-segmentovú LED diódu s 3 režimami indikácie:
- Stále zapnuté
- Bliká
- Vypnuté

Úroveň nabitia batérie:

b_ <50%
b= 50-75%
b≡ >75%

Inštalačné pokyny

⚠POZOR! *Pred začatím inštalácie vypnite chladič a uistite sa, že vychladol.*
⚠POZOR! *Hlavicu TRV namontujte na zadnú dosku až potom, ako je zadná doska namontovaná a zaistená na ventile radiátora.*
⚠POZOR! *Nebezpečenstvo úniku vody. Ak nemáte na radiátore nainštalovaný termostatický ventil, zavolajte odborníka, aby vám ventily vymenil.*

Kompatibilné ventily

Ak si nie ste istí, či potrebujete adaptér pre svoj radiátorový ventil, pozrite si zoznam kompatibilných radiátorových ventilov podľa značky a modelu tu: **https://shelly.link/blu/trv_compatible_valves**
Ak ventily vášho radiátora nie sú kompatibilné, použite jeden z adaptérov, ktoré sú súčasťou balenia. (Obr. 2).

Inštalácia zadnej dosky

1 Ak váš radiátor potrebuje adaptér, namontujte vhodný adaptér (obr. 2).
2 Ak chcete namontovať zadnú dosku na ventil radiátora, otočte montážny krúžok rukou v smere hodinových ručičiek (obr. 3).
ⓘ *Uistite sa, že zarovnávacia značka na zadnej doske smeruje nahor.*
3 Opatrne utiahnite montážny krúžok pomocou nastaviteľného kľúča.
ⓘ *Krúžok príliš neutiahnite!*

Montáž hlavy TRV

ⓘ *Zariadenie sa dodáva s nainštalovanými batériami. Pred montážou hlavice TRV na zadnú dosku odstráňte izolačný výstupok z priestoru pre batérie.*
1 Zarovnajte zárezy na hlave a zadnej doske (obr. 4). Potom nasaďte hlavu na zadnú dosku.
2 Mierne pritlačte dlaňou na predný kryt a otáčajte hlavou v smere hodinových ručičiek, kým nezacvakne. (Obr. 5).

Kalibrácia zariadenia

- Po úspešnej montáži hlavy sa automaticky spustí kalibrácia TRV otáčaním motora v oboch smeroch. Na displeji sa zobrazí CAL.
- Ak sa kalibrácia úspešne dokončí, na displeji sa nakrátko zobrazí C0.
- Ak sa kalibrácia nepodarí, na displeji sa nakrátko zobrazí C !.

ⓘ *Ak sa kalibrácia zariadenia nespustí, pravdepodobne to znamená, že hlava nie je úplne dotiahnutá na zadnej doske. Skúste ju otočiť ďalej. Ak sa tým problém nevyrieši, zopakujte kroky od začiatku. Ak chcete odmontovať hlavu TRV, stlačte predný kryt a otáčajte hlavou proti smeru hodinových ručičiek, kým sa neuvoľní (obr. 6).*
ⓘ *Ak je zariadenie nainštalované s adaptérom a hlási neúspešnú kalibráciu, možno bude potrebné nainštalovať predlžovací kolík zo sady adaptérov (obr. 2).*
Po úspešnom dokončení kalibrácie je možné zariadenie používať na kontrolu teploty.

Používanie otočného gombíka na ovládanie zariadenia

Ak chcete zobudiť LED diódy, otočte gombíkom aspoň o jeden krok v ľubovoľnom smere. Na displeji sa zobrazí aktuálna teplota.

Nastavenie cieľovej teploty
1 Ak chcete zvýšiť teplotu, otočte gombíkom doprava.
2 Ak chcete znížiť teplotu, otočte gombíkom doľava.
ⓘ *Každý krok gombíka mení teplotu o 0,1 °C.*
3 Po dosiahnutí cieľovej teploty prestaňte otáčať gombíkom. Po 3 sekundách TRV použije nastavenú teplotu a na displeji sa potvrdí nová hodnota teploty.

Zapnutie/vypnutie režimu Boost

Funkcia Boost dočasne zvýši výkon vykurovania, aby sa rýchlo zvýšila teplota v miestnosti.
1 Ak chcete zapnúť režim Boost, otočte gombíkom o viac ako 10 krokov doprava. Na displeji sa nakrátko zobrazí On.
2 Ak chcete vypnúť režim Boost, otočte gombíkom o viac ako 10 krokov doľava. Na displeji sa nakrátko zobrazí OFF.

Pridanie zariadenia do aplikácie Shelly Cloud

Ak chcete pridať zariadenie do aplikácie Cloud, musíte ho najprv spárovať s bránou BLU Gateway Gen3.
1 Napájajte bránu zapojením do štandardného portu USB typu A. Rozsvieti sa modrá LED dióda, ktorá ukazuje, že zariadenie je v režime prístupového bodu (AP).
2 Ak chcete pridať bránu do aplikácie Shelly Smart Control, otvorte aplikáciu, vyberte položku Pridať nové zariadenie a postupujte podľa pokynov v aplikácii. Po pridaní zariadenia do vášho účtu sa rozsvieti zelená kontrolka.
3 Ak chcete vstúpiť do ponuky TRV, otáčajte otočným gombíkom v tomto poradí: Vľavo, vpravo, vľavo, vpravo. Môžete začať v ktoromkoľvek smere.
Na displeji sa zobrazí C0. Otáčajte otočným gombíkom doprava, kým sa na displeji nezobrazí bLE.
Za 3 sekundy prejde zariadenie do režimu párovania na 30 sekúnd, ktorý je indikovaný blikajúcim indikátorom bLE.
ⓘ *Prípadne môžete aktivovať režim párovania jedným stlačením tlačidla reset.*
Ak sa párovanie skončí, na displeji sa na 3 sekundy zobrazí no.
4 Na BLE Gateway Gen3 stlačte tlačidlo Pair .
5 Ak sa párovanie úspešne dokončí, na displeji TRV sa zobrazí YES.
Zariadenie sa zobrazí v aplikácii Shelly Smart Control ako súčasť BTHome brány BLE Gen3.
ⓘ *Ak sa chcete uistiť, že v Zariadení beží najnovšia verzia firmvéru, prejdite do časti Nastavenia zariadenia > Verzia firmvéru > Aktualizovať.*
Podrobnejšie informácie o ovládaní zariadenia pomocou cloudu nájdete na stránke **https://shelly.link/app-guide**.

Výmena batérií

ⓘ *Zariadenie je napájané 2 batériami AA, 1,5 V.*
ⓘ *Odporúčame používať batérie s disulfidom lítia a železa (Li/FeS_2).*
ⓘ *Zariadenie nesmie fungovať s nabíjateľnými batériami.*
1 Ak chcete demontovať hlavicu TRV, stlačte predný kryt a otáčajte hlavicou proti smeru hodinových ručičiek, kým sa neuvoľní (obr. 6).
2 Palcami stlačte a posuňte kryt batérie nahor, kým sa neotvorí (obr. 7).
3 Vybité batérie vyberte a zlikvidujte ich v súlade s miestnymi predpismi.
4 Vložte nové batérie podľa označenia polarity na kryte batérií.
5 Zatlačte a posuňte kryt batérie nadol, kým sa nezaistí.
6 Hlavu TRV nasaďte späť na zadnú dosku (obr. 5).

Špecifikácie

Fyzická stránka
- Veľkosť (VxD): 78 x Ø54 mm / 3,07 x Ø2,13 palca
- Hmotnosť: 107 g / 3,77 oz
- Materiál škrupiny: Plastové
- Farba škrupiny: Biela
- Materiál montážneho krúžku: Poniklovaná mosadz
- Montáž: M30x1,5

Životné prostredie
- Okolitá pracovná teplota: -20°C až 60°C / 68°F až 140°F
- Vlhkosť: 25 % až 80 % relatívnej vlhkosti vzduchu
- Stupeň znečistenia: 2

Elektrická sieť
- Napájanie: 2x batérie AA, 1,5 V (sú súčasťou balenia)
- Odhadovaná životnosť batérie: 1 až 2 roky v závislosti od používania

Bluetooth
- Protokol: BLE 4.2
- RF pásmo: 2400 - 2483,5 MHz
- Max. RF výkon: < 5 dBm
- Rozsah: Do 30 m vonku, do 10 m vo vnútri (v závislosti od miestnych podmienok)
- Šifrovanie: AES (režim CCM)

Senzory, merače
- Snímač teploty: Áno

Riešenie problémov

V prípade, že sa vyskytnú problémy s inštaláciou alebo prevádzkou zariadenia, pozrite si stránku databázy znalostí:
https://shelly.link/blu_trv

Vyhlásenie o zhode

Spoločnosť Shelly Europe Ltd. týmto vyhlasuje, že rádiové zariadenie typu Shelly BLU TRV je v súlade so smernicami 2014/53/EÚ, 2014/30/EÚ, 2011/65/EÚ. Úplné znenie EÚ vyhlásenia o zhode je k dispozícii na tejto internetovej adrese:
https://shelly.link/blu_trv_DoC
Výrobca: Shelly Europe Ltd.
Adresa: 103 Cherni Vrah Blvd., 1407 Sofia, Bulharsko
Tel: +359 2 988 7435
E-mail: **support@shelly.cloud**
Oficiálna webová stránka: **https://www.shelly.com**
Zmeny kontaktných informácií uverejňuje výrobca na oficiálnej webovej stránke.
Všetky práva na ochrannú známku Shelly® a ďalšie duševné práva súvisiace s týmto zariadením patria spoločnosti Shelly Europe Ltd.

Dansk

Bruger- og sikkerhedsvejledning

Shelly BLU TRV

Et smart termostatisk radiatorventilhoved med Bluetooth-forbindelse
Omtales i dette dokument som "enheden".
⚠*Dette skilt angiver sikkerhedsoplysninger.*
ⓘ *Dette tegn angiver en vigtig bemærkning.*

Oplysninger om sikkerhed

For sikker og korrekt brug skal du læse denne vejledning og alle andre dokumenter, der følger med dette produkt. Opbevar dem til fremtidig brug. Hvis installationsprocedurerne ikke følges, kan det føre til funktionsfejl, fare for liv og helbred, overtrædelse af loven og/eller afvisning af juridiske og kommercielle garantier (hvis sådanne findes). Shelly Europe Ltd. er ikke ansvarlig for tab eller skader i tilfælde af forkert installation eller forkert betjening af denne enhed på grund af manglende overholdelse af bruger- og sikkerhedsinstruktionerne i denne vejledning.

⚠ADVARSEL! *Bland ikke gamle og nye batterier, forskellige mærker eller typer af batterier, f.eks. alkaliske, kulsyrepatroner eller genopladelige batterier.*
⚠FORSIGTIG! *Brug kun enheden med batterier, der overholder alle gældende regler. Brug af uegnede batterier kan forårsage skade på enheden og brand.*
⚠FORSIGTIG! *Sørg for, at batterierne er installeret korrekt i henhold til polaritet + og - .*
⚠FORSIGTIG! *Batterier kan afgive farlige forbindelser eller forårsage brand, hvis de ikke bortskaffes korrekt. Fjern og genbrug eller bortskaf straks brugte batterier i henhold til lokale regler, og hold dem væk fra børn. Batterier må IKKE smides ud med husholdningsaffald eller brændes.*
⚠FORSIGTIG! *Brug ikke enheden i fugtige omgivelser. Lad ikke enheden blive våd.*
⚠FORSIGTIG! *Enheden er kun beregnet til indendørs brug.*
⚠FORSIGTIG! *Må ikke betjenes tildækket.*
⚠FORSIGTIG! *Brug ikke enheden, hvis den viser tegn på skader eller defekter.*
⚠FORSIGTIG! *Forsøg ikke selv at reparere enheden.*
ⓘ *Før du begynder installationen, skal du sørge for at have en Shelly BLU Gateway Gen3, en Bluetooth-til-Wi-Fi-adapter. Uden gatewayen kan enheden ikke bruges med Shelly Smart Control-applikationen eller parres med eksterne sensorer. Hvis din enhed ikke leveres med en gateway i kassen, kan du købe en på* **http://www.shelly.com.**
ⓘ *Enheden leveres med fabriksinstalleret firmware. For at holde den opdateret og sikker leverer Shelly Europe Ltd. de seneste firmwareopdateringer gratis. Få adgang til opdateringerne via mobilapplikationen Shelly Smart Control. Installation af firmwareopdateringer er brugerens ansvar. Shelly Europe Ltd. kan ikke holdes ansvarlig for enhedens manglende overensstemmelse forårsaget af, at brugeren ikke har installeret de tilgængelige opdateringer rettidigt.*

Produktbeskrivelse

Shelly BLU TRV er et smart termostatisk radiatorhoved med Bluetooth-forbindelse. Det styrer temperaturen i et rum ved at ændre strømmen af varmt vand gennem radiatoren. Hvis det er nødvendigt, kan temperaturen ændres når som helst ved at dreje enhedens drejeknap til venstre eller højre eller via din mobiltelefon, tablet eller pc. Enheden kan også opretholde rumtemperaturen i henhold til en indstillet ugeplan. Den drives af 2 AA, 1,5 V-batterier.

Brugergrænseflader

Reset-knap
Nulstillingsknappen sidder på bagsiden af TRV'ens hoved (fig. 1/7). For at få adgang til knappen skal hovedet skilles fra bagpladen (se fig. 6). Brug en spids genstand, f.eks. en papirclips, en kuglepensspids eller en lille skruetrækker, til at trykke på knappen.
- Tryk én gang for at parre BLU TRV med en anden Bluetooth-enhed.
- Tryk og hold i 30 sekunder for at fabriksnulstille enheden.

ⓘ *Fabriksnulstilling afbryder forbindelsen mellem enheden og BLE Gateway Gen3 og sletter alle data.*

Drejeknap

Drejeknappen er den ydre drejeskal på TRV-hovedet. Den er programmeret til at indstille og styre enheden baseret på antallet af rotationstrin. For flere detaljer, se afsnittet Brug af drejeknappen til at betjene enheden.

LED-display
TRV'en har en 7-segment LED med 3 indikeringstilstande:
- Konstant på
- Blinker
- Fra

Batteriniveau:

b_ <50%
b= 50-75%
b≡ >75%

Installationsvejledning

⚠FORSIGTIG! *Før du begynder installationen, skal du slukke for radiatoren og sørge for, at den er kølet af.*
⚠FORSIGTIG! *Monter KUN TRV-hovedet på bagpladen, EFTER at bagpladen er monteret og fastgjort på radiatorventilen.*
⚠FORSIGTIG! *Risiko for vandlækage. Hvis du ikke har en termostatventil installeret på din radiator, skal du ringe til en specialist for at få udskiftet dine ventiler.*

Kompatible ventiler

Hvis du ikke er sikker på, om du har brug for en adapter til din radiatorventil, kan du tjekke listen over kompatible radiatorventiler efter mærke og model her: **https://shelly.link/blu/trv_compatible_valves**
Hvis dine radiatorventiler ikke er kompatible, skal du bruge en af de adaptere, der følger med i kassen. (Fig. 2).

Montering af bagplade

1 Hvis din radiator har brug for en adapter, skal du montere den passende (fig. 2).
2 For at montere bagpladen på radiatorventilen skal du dreje monteringsringen med uret med hånden (fig. 3).
ⓘ *Sørg for, at justeringsmærket på bagpladen peger opad.*
3 Spænd forsigtigt monteringsringen ved hjælp af en justerbar skruenøgle.
ⓘ *Spænd ikke ringen for hårdt!*

Montering af TRV-hovedet

Enheden leveres med installerede batterier. Før du monterer TRV-hovedet på bagpladen, skal du fjerne isoleringsfligen fra batterirummet.
1 Juster hovedets og bagpladens indhak (fig. 4). Sæt derefter hovedet på bagpladen.
2 Tryk moderat med håndfladen på fronthætten, og drej hovedet med uret, indtil det klikker. (Fig. 5).

Kalibrering af enheden

- Når hovedet er monteret, starter TRV'en automatisk kalibreringen ved at dreje motoren i begge retninger. Displayet viser CAL.
- Hvis kalibreringen er gennemført med succes, viser displayet kortvarigt C0.
- Hvis kalibreringen mislykkes, viser displayet kortvarigt C !.

ⓘ *Hvis enheden ikke starter kalibreringen, betyder det sandsynligvis, at hovedet ikke er spændt helt fast på bagpladen. Prøv at dreje det længere. Hvis dette ikke løser problemet, skal du gentage trinnene fra begyndelsen. For at afmontere TRV-hovedet skal du trykke på fronthætten og dreje hovedet mod uret, indtil det frigøres (fig. 6).*
ⓘ *Hvis enheden er installeret med en adapter og melder om mislykket kalibrering, kan det være nødvendigt at installere en pinforlænger fra adaptersættet (fig. 2).*
Når kalibreringen er gennemført, kan enheden bruges til at styre temperaturen.

Brug drejeknappen til at betjene enheden

For at vække lysdioderne skal du dreje knappen mindst et skridt i en hvilken som helst retning. Displayet viser den aktuelle temperatur.

Indstilling af måltemperatur
1 Drej knappen til højre for at øge temperaturen.
2 Drej knappen til venstre for at sænke temperaturen.
ⓘ *Hvert trin på knappen ændrer temperaturen med 0,1 °C.*
3 Når måltemperaturen er nået, skal du holde op med at dreje på knappen. Efter 3 sekunder anvender TRV'en den indstillede temperatur, og displayet bekræfter den nye temperaturværdi.

Slå Boost-tilstand til og fra
Boost øger midlertidigt varmeeffekten for hurtigt at øge rumtemperaturen.
1 Drej knappen mere end 10 trin til højre for at slå Boost-funktionen til. Displayet viser kortvarigt On.
2 Drej knappen mere end 10 trin til venstre for at slukke for Boost-funktionen. Displayet viser kortvarigt OFF.

Tilføjelse af enheden til Shelly Cloud-applikationen

For at tilføje enheden til Cloud-applikationen skal du først parre den med en BLU Gateway Gen3.
1 Tænd for gatewayen ved at tilslutte den til en standard USB Type-A-port. Den blå LED lyser op og viser, at enheden er i Access Point (AP)-tilstand.
2 For at føje gatewayen til din Shelly Smart Control skal du åbne appen , vælge Tilføj en ny enhed og følge instruktionerne i appen . Når enheden er føjet til din konto, lyser den grønne LED.
3 For at få adgang til TRV-menuen skal du dreje drejeknappen i denne rækkefølge: Venstre, højre, venstre, højre. Du kan starte i begge retninger.
Displayet vil vise C0. Drej drejeknappen til højre, indtil displayet viser bLE.
Efter 3 sekunder går enheden i parringstilstand i 30 sekunder, hvilket indikeres af en blinkende bLE-indikator.
ⓘ *Alternativt kan du aktivere parringstilstand ved at trykke én gang på nulstillingsknappen.*
Hvis parringen mislykkes, viser displayet no i 3 sekunder.
4 Tryk på knappen Par på BLE Gateway Gen3.
5 Hvis parringen er gennemført, viser TRV-displayet YES.
Enheden vises i din Shelly Smart Control-app som en BTHome-komponent i BLE Gateway Gen3.
ⓘ *Gå til Enhedsindstillinger > Firmwareversion > Opdatering for at sikre, at enheden kører med den nyeste firmwareversion.*
For flere detaljer om, hvordan du styrer enheden ved hjælp af skyen, se **https://shelly.link/app-guide**

Udskiftning af batterier

ⓘ *Enheden drives af 2 AA-batterier på 1,5 V.*
ⓘ *Vi anbefaler at bruge litium-/jerndisulfidbatterier (Li/FeS_2).*
ⓘ *Enheden fungerer muligvis ikke med genopladelige batterier.*
1 For at afmontere TRV-hovedet skal du trykke på fronthætten og dreje hovedet mod uret, indtil det frigøres (fig. 6).
2 Brug tommelfingrene til at trykke og skubbe batteridækslet op, indtil det springer op (fig. 7).
3 Tag de udtjente batterier ud, og bortskaf dem i henhold til de lokale regler.
4 Sæt de nye batterier i ved at følge polaritetsmarkeringen på batteridækslet.
5 Skub og skub batteridækslet ned, indtil det låser.
6 Sæt TRV-hovedet tilbage på bagpladen (fig. 5).

Specifikationer

Fysisk
- Størrelse (HxD): 78 x Ø54 mm / 3.07xØ2.13 in
- Vægt: 107 g / 3,77 oz
- Skalmateriale: Plastik
- Skalens farve: Hvid
- Materiale til monteringsring: Forniklet messing
- Montering: M30x1.5

Miljømæssige
- Omgivende arbejdstemperatur: -20°C til 60°C / 68°F til 140°F
- Fugtighed: 25 % til 80 % RH
- Forureningsgrad: 2

Elektrisk
- Strømforsyning: 2x AA, 1,5 V batterier (medfølger)
- Anslået batterilevetid: 1 til 2 år afhængigt af brug

Bluetooth
- Protokol: BLE 4.2
- RF-bånd: 2400 - 2483,5 MHz
- Maks. RF-effekt: < 5 dBm
- Rækkevidde: Op til 30 m / 98 fod udendørs, op til 10 m / 33 fod indendørs (afhængigt af lokale forhold)
- Kryptering: AES (CCM-tilstand)

Sensorer, målere
- Temperatursensor: Ja

Fejlfinding

Hvis du støder på problemer med installation eller betjening af enheden, kan du tjekke dens vidensbase-side:
https://shelly.link/blu_trv

Overensstemmelseserklæring

Hermed erklærer Shelly Europe Ltd., at radioudstyrstypen Shelly BLU TRV er i overensstemmelse med direktiv 2014/53/EU, 2014/30/EU, 2011/65/EU. Den fulde tekst af EU-overensstemmelseserklæringen er tilgængelig på følgende internetadresse:
https://shelly.link/blu_trv_DoC
Producent: Shelly Europe Ltd.
Adresse: 103 Cherni Vrah Blvd, 1407 Sofia, Bulgarien
Tlf: +359 2 988 7435
E-mail: **support@shelly.cloud**
Officiel hjemmeside: **https://www.shelly.com**
Ændringer i kontaktoplysninger offentliggøres af producenten på den officielle hjemmeside.
Alle rettigheder til varemærket Shelly® og andre intellektuelle rettigheder i forbindelse med denne enhed tilhører Shelly Europe Ltd.

Suomi

Käyttö- ja turvallisuusopas

Shelly BLU TRV

Älykäs termostaattinen patteriventtiilin pää, jossa on Bluetooth-yhteys. Tässä asiakirjassa käytetään nimitystä "laite".
⚠*Tämä merkki osoittaa turvallisuustietoja.*
ⓘ *Tämä merkki osoittaa tärkeän huomautuksen.*

Turvallisuustiedot

Turvallisen ja asianmukaisen käytön varmistamiseksi lue tämä opas ja kaikki muut tuotteen mukana toimitetut asiakirjat. Säilytä ne myöhempää käyttöä varten. Asennusohjeiden noudattamatta jättäminen voi johtaa toimintahäiriöön, vaaraan terveydelle ja hengelle, lainrikkomiseen ja/tai oikeudellisten ja kaupallisten takuiden epäämiseen (jos sellaisia on). Shelly Europe Ltd. ei ole vastuussa mistään menetyksistä tai vahingoista, jotka aiheutuvat tämän laitteen virheellisestä asennuksesta tai virheellisestä toiminnasta, joka johtuu tämän oppaan käyttö- ja turvallisuusohjeiden noudattamatta jättämisestä.

⚠VAROITUS! *Älä sekoita vanhoja ja uusia paristoja, eri merkkisiä tai erityyppisiä paristoja, kuten alkaliparistoja, hiilivetyparistoja tai ladattavia paristoja.*
⚠VAROITUS! *Käytä laitetta vain sellaisten akkujen kanssa, jotka ovat kaikkien sovellettavien määräysten mukaisia. Sopimattomien paristojen käyttö voi aiheuttaa Laitteen vaurioitumisen ja tulipalon.*
⚠VAROITUS! *Varmista, että paristot on asennettu oikein napaisuuden + ja - mukaisesti.*
⚠VAROITUS! *Paristoista voi vapautua vaarallisia yhdisteitä tai ne voivat aiheuttaa tulipalon, jos niitä ei hävitetä asianmukaisesti. Poista ja kierrätä tai hävitä käytetyt paristot välittömästi paikallisten määräysten mukaisesti ja pidä ne poissa lasten ulottuvilta. ÄLÄ hävitä paristoja kotitalousroskiin tai polta niitä.*
⚠VAROITUS! *Älä käytä laitetta kosteassa ympäristössä. Älä anna laitteen kastua.*
⚠VAROITUS! *Laite on tarkoitettu vain sisäkäyttöön.*
⚠VAROITUS! *Älä käytä peitettynä.*
⚠VAROITUS! *Älä käytä laitetta, jos siinä on merkkejä vaurioista tai vioista.*
⚠VAROITUS! *Älä yritä korjata laitetta itse.*
ⓘ *Varmista ennen asennuksen aloittamista, että sinulla on Shelly BLU Gateway Gen3, Bluetooth-to-Wi-Fi-sovitin. Ilman yhdyskäytävää laitetta ei voi käyttää Shelly Smart Control -sovelluksen kanssa eikä sitä voi yhdistää ulkoisiin antureihin. Jos Laitteesi pakkauksessa ei ole mukana yhdyskäytävää, voit ostaa sellaisen osoitteesta* **http://www.shelly.com.**
ⓘ *Laitteen mukana toimitetaan tehtaalla asennettu laiteohjelmisto. Pitääkseen sen ajan tasalla ja turvallisena Shelly Europe Ltd. tarjoaa uusimmat laiteohjelmistopäivitykset maksutta. Pääset päivityksiin Shelly Smart Control -mobiilisovelluksen kautta. Laiteohjelmistopäivitysten asentaminen on käyttäjän vastuulla. Shelly Europe Ltd. ei ole vastuussa laitteen vaatimustenvastaisuudesta, joka johtuu siitä, että käyttäjä ei ole asentanut saatavilla olevia päivityksiä ajoissa.*

Tuotteen kuvaus

Shelly BLU TRV on älykäs termostaattinen patteripää, jossa on Bluetooth-yhteys. Se säätelee huoneen lämpötilaa muuttamalla lämpimän veden virtausta patterin läpi. Tarvittaessa lämpötilaa voidaan muuttaa milloin tahansa kääntämällä laitteen kiertonuppia vasemmalle tai oikealle tai matkapuhelimen, tabletin tai tietokoneen kautta. Device voi myös ylläpitää huoneen lämpötilaa asetetun viikko-ohjelman mukaisesti. Laite toimii 2 AA-paristolla, 1,5 V.

Käyttöliittymät

Nollauspainike
Nollauspainike on TRV:n pään takaosassa (kuva 1/7). Jotta painikkeeseen pääsee käsiksi, pää on irrotettava takalevystä (ks. kuva 6). Paina painiketta terävällä esineellä, kuten paperiliittimellä, kynänkärjellä tai pienellä ruuvimeisselillä.
- Paina kerran, jos haluat muodostaa BLU TRV:n pariliitoksen toisen Bluetooth-laitteen kanssa.
- Paina ja pidä painettuna 30 sekunnin ajan laitteen tehdasasetusten palauttamiseksi.

ⓘ *Tehdasasetusten palautus katkaisee laitteen yhteyden BLE Gateway Gen3:een ja poistaa kaikki tiedot.*

Pyörivä nuppi

Pyörivä nuppi on TRV-pään kääntyvä ulkokuori. Se on ohjelmoitu asettamaan ja ohjaamaan Laitetta pyörimisvaiheiden määrän perusteella. Lisätietoja on kohdassa Pyörimisnupin käyttäminen laitteen käyttämiseen.

LED-näyttö

TRV:ssä on 7-segmenttinen LED, jossa on 3 näyttötilaa:
- Tasaisesti päällä
- Vilkkuu
- Pois päältä

Akun varaustaso:

b_ <50%
b= 50-75%
b≡ >75%

Asennusohjeet

⚠VAROITUS! *Ennen asennuksen aloittamista sammuta jäähdytin ja varmista, että se on jäähtynyt.*
⚠VAROITUS! *Asenna TRV-pää takalevyyn vasta sen jälkeen, kun takalevy on asennettu ja kiinnitetty patteriventtiiliin.*
⚠VAROITUS! *Vesivuodon vaara. Jos patterissasi ei ole asennettu termostaattiventtiiliä, kutsu asiantuntija vaihtamaan venttiilit.*

Yhteensopivat venttiilit

Jos et ole varma, tarvitsetko sovitinta patteriventtiiliisi, tarkista yhteensopivien patteriventtiilien luettelo merkin ja mallin mukaan täältä:
https://shelly.link/blu/trv_compatible_valves
Jos patteriventtiilit eivät ole yhteensopivia, käytä jotakin pakkauksen mukana toimitettua sovitinta. (Kuva 2).

Taustalevyn asentaminen

1 Jos jäähdyttimesi tarvitsee sovittimen, asenna sopiva sovitin (kuva 2).
2 Asenna takalevy patteriventtiiliin kääntämällä kiinnitysrengasta käsin myötäpäivään (kuva 3).
ⓘ *Varmista, että takalevyssä oleva kohdistusmerkki osoittaa ylöspäin.*
3 Kiristä kiinnitysrengas varovasti säätöavaimella.
ⓘ *Älä kiristä rengasta liikaa!*

TRV-pään asentaminen

ⓘ *Laitteen mukana toimitetaan asennetut paristot. Ennen kuin asennat TRV-pään takalevyyn, poista eristysvälilehti paristokotelosta.*
1 Kohdista pään ja takalevyn lovet (kuva 4). Aseta sitten pää takalevyyn.
2 Paina kämmenelläsi etukorkkia kohtalaisesti ja käännä päätä myötäpäivään, kunnes se napsahtaa. (Kuva 5).

Laitteen kalibrointi

- Kun pää on asennettu onnistuneesti, TRV aloittaa kalibroinnin automaattisesti kääntämällä moottoriaan molempiin suuntiin. Näytössä näkyy CAL.
- Jos kalibrointi on suoritettu onnistuneesti, näytössä näkyy lyhyesti C0.
- Jos kalibrointi epäonnistuu, näytössä näkyy lyhyesti C !.

ⓘ *Jos laite ei käynnistä kalibrointia, se tarkoittaa todennäköisesti sitä, että päätä ei ole kiristetty täysin kiinni taustalevyyn. Yritä kääntää sitä pidemmälle. Jos tämä ei ratkaise ongelmaa, toista vaiheet alusta. Jos haluat irrottaa TRV-pään, paina etukorkkia ja käännä päätä vastapäivään, kunnes se vapautuu (Kuva 6).*
ⓘ *Jos laite on asennettu sovittimen kanssa ja se ilmoittaa epäonnistuneesta kalibroinnista, sinun on ehkä asennettava sovitinsarjasta nastan jatke (kuva 2).*
Kun kalibrointi on suoritettu onnistuneesti, laitetta voidaan käyttää lämpötilan säätöön.

Laitteen käyttäminen pyörivällä nupilla

Herättääksesi LEDit, käännä nuppia vähintään yksi askel mihin tahansa suuntaan. Näytössä näkyy nykyinen lämpötila.

Tavoitelämpötilan asettaminen
1 Jos haluat nostaa lämpötilaa, käännä säädintä oikealle.
2 Jos haluat laskea lämpötilaa, käännä säädintä vasemmalle.
ⓘ *Jokainen nupin askel muuttaa lämpötilaa 0,1 °C:n verran.*
3 Kun tavoitelämpötila on saavutettu, lopeta nupin kääntäminen. 3 sekunnin kuluttua TRV soveltaa asetettua lämpötilaa, ja näyttö vahvistaa uuden lämpötila-arvon.

Boost-tilan kytkeminen päälle/pois päältä
Boost nostaa tilapäisesti lämmitystehoa huoneen lämpötilan nostamiseksi nopeasti.
1 Käännä säädintä yli 10 askelta oikealle kääntääksesi Boost-tilan päälle. Näytössä näkyy On lyhyesti .
2 Voit kytkeä Boost-tilan pois päältä kääntämällä säädintä yli 10 askelta vasemmalle. Näytössä näkyy OFF lyhyesti .

Laitteen lisääminen Shelly Cloud -sovellukseen

Jos haluat lisätä laitteen Cloud-sovellukseen, sinun on ensin yhdistettävä se BLU Gateway Gen3:een.
1 Käynnistä yhdyskäytävä kytkemällä se tavalliseen USB Type-A-porttiin. Sininen LED-valo syttyy ja osoittaa, että laite on Access Point (AP) -tilassa.
2 Jos haluat lisätä yhdyskäytävän Shelly Smart Control -sovellukseen, avaa sovellus, valitse Lisää uusi laite ja noudata sovelluksen ohjeita. Kun laite on lisätty tiliisi, vihreä LED-valo syttyy.
3 Pääset TRV-valikkoon kääntämällä kiertonuppia tässä järjestyksessä: Vasen, oikea, vasen, oikea. Voit aloittaa kumpaan tahansa suuntaan.
Näytössä näkyy C0. Käännä kiertonuppia oikealle, kunnes näytössä näkyy bLE.
3 sekunnin kuluttua laite siirtyy pariliitostilaan 30 sekunnin ajaksi, minkä ilmaisee vilkkuva bLEmerkkivalo.
ⓘ *Vaihtoehtoisesti voit aktivoida pariliitostilan painamalla nollauspainiketta kerran.*
Jos pariliitoksen muodostaminen keskeytyy, näytössä näkyy no 3 sekunnin ajan.
4 Paina BLE Gateway Gen3:ssa Pair-painiketta .
5 Jos pariliitos on onnistunut, TRV-näytössä näkyy YES.
Laite näkyy Shelly Smart Control -sovelluksessa BTHome-komponenttina BLE Gateway Gen3:ssa.
ⓘ *Voit varmistaa, että laitteessa on käytössä uusin laiteohjelmistoversio, valitsemalla Laitteen asetukset > Laiteohjelmistoversio > Päivitä.*
Lisätietoja laitteen ohjaamisesta pilvipalvelun avulla on osoitteessa **https://shelly.link/app-guide.**

Paristojen vaihtaminen

ⓘ *Laitteen virtalähteenä käytetään 2 AA-paristoa, 1,5 V.*
ⓘ *Suosittelemme litium/rautadisulfidiparistojen (Li/FeS_2) käyttöä.*
ⓘ *Laite ei välttämättä toimi ladattavien paristojen kanssa.*
1 Poistaaksesi TRV-pään, paina etukorkkia ja käännä päätä vastapäivään, kunnes se vapautuu (kuva 6).
2 Paina ja liu'uta akkukantta peukaloilla ylöspäin, kunnes se ponnahtaa auki (Kuva 7).
3 Poista loppuun käytetyt paristot ja hävitä ne paikallisten määräysten mukaisesti.
4 Aseta uudet paristot paristokotelon kannessa olevan napaisuusmerkinnän mukaisesti.
5 Työnnä ja liu'uta akkukansi alas, kunnes se lukittuu.
6 Asenna TRV-pää takaisin takalevyyn (kuva 5).

Tekniset tiedot

Fyysinen
- Koko (KxS): 78 x Ø54 mm / 3,07xØ2,13 tuumaa
- Paino: 107 g / 3.77 oz
- Kuoren materiaali: Muovi
- Kuoren väri: Valkoinen
- Asennusrenkaan materiaali: Nikkelöity messinki
- Asennus: M30x1,5

Ympäristö
- Ympäristön käyttölämpötila: -20°C - 60°C / 68°F - 140°F
- Kosteus: 25 % - 80 % RH
- Saastumisaste: 2

Sähköinen
- Virtalähde: 2x AA, 1,5 V paristot (mukana)
- Arvioitu akun kesto: 1 - 2 vuotta käytöstä riippuen

Bluetooth
- Pöytäkirja: BLE 4.2
- RF-kaista: 2400 - 2483,5 MHz
- Max. RF-teho: < 5 dBm
- Kantama: Jopa 30 m / 98 jalkaa ulkona, jopa 10 m / 33 jalkaa sisätiloissa (paikallisista olosuhteista riippuen).
- Salaus: AES (CCM-tila)

Anturit, mittarit
- Lämpötila-anturi: Kyllä

Vianmääritys

Jos sinulla on ongelmia laitteen asennuksen tai käytön kanssa, tutustu sen tietopankkisivuun:
https://shelly.link/blu_trv

Vaatimustenmukaisuusvakuutus

Shelly Europe Ltd. vakuuttaa, että Shelly BLU TRV -tyyppinen radiolaite on direktiivien 2014/53/EU, 2014/30/EU ja 2011/65/EU mukainen. EU:n vaatimustenmukaisuusvakuutuksen koko teksti on saatavilla seuraavassa internet-osoitteessa:
https://shelly.link/blu_trv_DoC
Valmistaja: Shelly Europe Ltd.
Osoite: 103 Cherni Vrah Blvd., 1407 Sofia, Bulgaria
Puh: +359 2 988 7435
Sähköposti: **support@shelly.cloud**
Virallinen verkkosivusto: **https://www.shelly.com/**
Valmistaja julkaisee yhteystietojen muutokset virallisilla verkkosivuillaan.
Kaikki oikeudet tavaramerkkiin Shelly® ja muihin tähän laitteeseen liittyviin immateriaalioikeuksiin kuuluvat Shelly Europe Ltd:lle.

Eesti keel

Kasutus- ja ohutusjuhend

Shelly BLU TRV

Nutikas termostaatiline radiaatoriventiili pea Bluetooth-ühendusega
Käesolevas dokumendis viidatakse seadmele kui "seadmele".
⚠*See märk näitab ohutusalast teavet.*
ⓘ *See märk näitab olulist märkust.*

Ohutusalane teave

Ohutu ja nõuetekohase kasutamise tagamiseks lugege käesolevat juhendit ja kõiki muid tootega kaasasolevaid dokumente. Hoidke need edaspidiseks kasutamiseks alles. Paigaldamisprotseduuride eiramine võib põhjustada talitlushäireid, ohtu tervisele ja elule, seaduserikkumist ja/või juriidiliste ja äriliste garantiide (kui need on olemas) andmisest keeldumist. Shelly Europe Ltd. ei vastuta kahju eest, kui seade on valesti paigaldatud või töötab valesti, kuna ei ole järgitud käesolevas juhendis toodud kasutus- ja ohutusjuhiseid.

⚠HOIATUS! *Ärge segage vanu ja uusi patareisid, eri kaubamärke või patareitüüpe, näiteks leelisetemente, süsinik-tsink- või laetavaid patareisid.*
⚠ETTEVAATUST! *Kasutage seadet ainult patareidega, mis vastavad kõigile kehtivatele eeskirjadele. Ebasobivate patareide kasutamine võib põhjustada seadme kahjustusi ja tulekahju.*
⚠ETTEVAATUST! *Veenduge, et patareid on paigaldatud õigesti vastavalt polaarsusele + ja - .*
⚠ETTEVAATUST! *Patareid võivad eraldada ohtlikke ühendeid või põhjustada tulekahju, kui neid ei kõrvaldata nõuetekohaselt. Võtke kasutatud patareid välja ja taaskasutage või kõrvaldage need koheselt vastavalt kohalikele eeskirjadele ning hoidke lastest eemal. ÄRGE visake patareisid majapidamisprügi või põletage neid.*
⚠ETTEVAATUST! *Ärge kasutage seadet niiskes keskkonnas. Ärge laske seadmel märjaks saada.*
⚠ETTEVAATUST! *Seade on mõeldud ainult siseruumides kasutamiseks.*
⚠ETTEVAATUST! *Ärge kasutage kaetud.*
⚠ETTEVAATUST! *Ärge kasutage seadet, kui sellel on mingeid kahjustuste või defektide märke.*
⚠ETTEVAATUST! *Ärge püüdke seadet ise parandada.*
ⓘ *Enne paigaldamise alustamist veenduge, et teil on Shelly BLU Gateway Gen3, Bluetooth-to-Wi-Fi adapter. Ilma gatewayta ei saa seadet kasutada koos Shelly Smart Control rakendusega ega ühendada väliste anduritega. Kui teie Seadmega ei ole kaasas Gateway, saate selle osta aadressilt* **http://www.shelly.com.**
ⓘ *Seade on varustatud tehases paigaldatud püsivaraga. Selle ajakohasena ja turvalisena hoidmiseks pakub Shelly Europe Ltd. viimaseid püsivara uuendusi tasuta. Juurdepääs uuendustele toimub Shelly Smart Control mobiilirakenduse kaudu. Firmatarkvara uuenduste paigaldamine on kasutaja vastutusel. Shelly Europe Ltd. ei vastuta seadme nõuetele mittevastavuse eest, mis on tingitud sellest, et kasutaja ei ole paigaldanud olemasolevaid uuendusi õigeaegselt.*

Toote kirjeldus

Shelly BLU TRV on nutikas termostaatiline radiaatoripea, millel on Bluetooth-ühendus. See reguleerib ruumi temperatuuri, muutes kuuma vee voolu läbi radiaatori. Vajadusel saab temperatuuri igal ajal muuta, keerates seadme pöörlevat nuppu vasakule või paremale või mobiiltelefoni, tahvelarvuti või arvuti kaudu. Seade võib ka säilitada toatemperatuuri vastavalt määratud nädalaplaanile. Seade töötab 2 AA, 1,5 V patareiga.

Kasutajaliidesed

Nupu lähtestamine
Reset-nupp on TRV pea tagaküljel (joonis 1/7). Nupule ligipääsemiseks tuleb pea tagaplaadist eraldada (vt joonis 6). Nupu vajutamiseks kasutage teravat eset, näiteks kirjaklambrit, pliiatsi otsa või väikest kruvikeerajat.
- Vajutage üks kord, et ühendada BLU TRV teise Bluetooth-seadmega.
- Vajutage ja hoidke 30 sekundit all, et seade tehaseparandada.

ⓘ *Tehase lähtestamine katkestab seadme ühenduse BLE Gateway Gen3-ga ja kustutab kõik andmed.*

Pöörlev nupp
Pöörlev nupp on TRV pea väline pöörlev kest. See on programmeeritud seadme seadistamiseks ja juhtimiseks pöörlemissammude arvu alusel. Lisateavet leiate jaotisest Pöördenupu kasutamine seadme juhtimiseks.

LED-ekraan

TRV-l on 7-segmendiline LED, millel on 3 näidustusrežiimi:
- Tasapisi edasi
- Vilgub
- Väljas

Aku tase:

b_ <50%
b= 50-75%
b≡ >75%

Paigaldusjuhised

⚠ETTEVAATUST! *Enne paigaldamise alustamist lülitage radiaator välja ja veenduge, et see on jahtunud.*
⚠ETTEVAATUST! *Paigaldage TRV pea tagaplaadile AINULT ENNE, KUI tagaplaat on paigaldatud ja kinnitatud radiaatoriventiili külge.*
⚠ETTEVAATUST! *Vee lekke oht. Kui teie radiaatorile ei ole paigaldatud termostaatventiili, kutsuge spetsialist, kes vahetab ventiilid välja.*

Ühilduvad ventiilid

Kui te ei ole kindel, kas vajate oma radiaatoriventiili jaoks adapterit, vaadake ühilduvate radiaatoriventiilide nimekirja marki ja mudeli järgi siin: **https://shelly.link/blu/trv_compatible_valves.**
Kui teie radiaatoriventiilid ei ole ühildu, kasutage ühte karbis sisalduvatest adapteritest. (joonis 2).

Tagaplaadi paigaldamine

1 Kui teie radiaator vajab adapterit, paigaldage sobiv adapter (joonis 2).
2 Tagaplaadi paigaldamiseks radiaatoriventiili külge keerake paigaldusrõngast käsitsi päripäeva (joonis 3).
ⓘ *Veenduge, et tagaplaadil olev joondusmärk näitab ülespoole.*
3 Pingutage ettevaatlikult kinnitusrõngast, kasutades reguleeritavat mutrivõtit.
ⓘ *Ärge pingutage rõngast üle!*

TRV pea paigaldamine

ⓘ *Seade tuleb koos paigaldatud patareidega. Enne TRV-pea paigaldamist tagaplaadile eemaldage patareipesa isoleerimislett.*
1 Joondage pea ja tagaplaadi sisselõiked (joonis 4). Seejärel asetage pea tagaplaadile.
2 Vajutage peopesaga mõõdukalt esikorgile ja keerake pead päripäeva, kuni see klõpsatab. (joonis 5).

Seadme kalibreerimine

- Pärast pea edukat paigaldamist alustab TRV automaatselt kalibreerimist, pöörates mootorit mõlemas suunas. Ekraanil kuvatakse CAL.
- Kui kalibreerimine on edukalt lõpetatud, kuvatakse ekraanil lühidalt C0.
- Kui kalibreerimine ebaõnnestub, kuvatakse ekraanil lühidalt C !.

ⓘ *Kui seade ei käivitu kalibreerimist, tähendab see tõenäoliselt, et pea ei ole täielikult tagaplaadi külge pingutatud. Proovige seda edasi keerata. Kui see ei lahenda probleemi, korrake samme algusest peale. TRV pea eemaldamiseks vajutage esikorki ja keerake pead vastupäeva, kuni see vabaneb (joonis 6).*
ⓘ *Kui seade on paigaldatud koos adapteriga ja teatab ebaõnnestunud kalibreerimisest, võib osutuda vajalikuks paigaldada adapterikomplekti viigupikendus (joonis 2).*
Kui kalibreerimine on edukalt lõpetatud, saab seadet kasutada temperatuuri reguleerimiseks.

Seadme käsitsemine pöörleva nupu abil

LEDide äratamiseks keerake nuppu vähemalt ühe sammu võrra ükskõik millises suunas. Näidik näitab praegust temperatuuri.

Sihttemperatuuri määramine
1 Temperatuuri suurendamiseks keerake nuppu paremale.
2 Temperatuuri vähendamiseks keerake nuppu vasakule.
ⓘ *Iga nupu samm muudab temperatuuri 0,1 °Cvõrra.*
3 Kui sihttemperatuur on saavutatud, lõpetage nupu keeramine. 3 sekundi pärast rakendab TRV seatud temperatuuri ja ekraan kinnitab uut temperatuuri väärtust.

Boost-režiimi sisse/välja lülitamine
Boost tõstab ajutiselt küttevõimsust, et kiiresti tõsta toatemperatuuri.
1 Boost-režiimi sisselülitamiseks keerake nuppu rohkem kui 10 sammu paremale. Ekraanil kuvatakse lühidalt On.
2 Boost-režiimi väljalülitamiseks keerake nuppu rohkem kui 10 sammu vasakule. Ekraanil kuvatakse lühidalt OFF.

Seadme lisamine Shelly Cloud rakendusse

Seadme lisamiseks pilverakendusse peate kõigepealt selle BLU Gateway Gen3-ga siduma.
1 Lülitage värav sisse, ühendades selle tavalisse USB A-tüüpi porti. Sinine LED süttib, mis näitab, et seade on juurdepääsupunkti (AP) režiimis.
2 Gateway lisamiseks oma Shelly Smart Control'ile avage rakendus, valige Lisa uus seade ja järgige rakenduse juhiseid. Kui seade on teie kontole lisatud, süttib roheline LED.
3 TRV menüüsse pääsemiseks keerake pöörlevat nuppu järgmises järjekorras: Vasakule, paremale, vasakule, paremale. Võite alustada mõlemas suunas.
Ekraanil kuvatakse C0. Keerake pöördnuppu paremale, kuni ekraanil kuvatakse bLE.
3 sekundi pärast siseneb seade 30 sekundiks paaritusrežiimi, mida näitab vilkuv bLE-indikaator.
ⓘ *Teise võimalusena saate paaritusrežiimi aktiveerida, vajutades üks kord nullimisnuppu.*
Kui sidumine katkeb, kuvatakse ekraanil 3 sekundit no.
4 Vajutage BLE Gateway Gen3-l nuppu Pair.
5 Kui sidumine on edukalt lõpule viidud, kuvatakse TRV ekraanil YES.
Seade ilmub teie Shelly Smart Control rakenduses BTHome BLE Gateway Gen3 komponendina.
ⓘ *Selleks, et veenduda, et seadmel on kasutusel uusim püsivara versioon, valige seadme seaded > püsivara versioon > Uuendamine.*
Lisateavet selle kohta, kuidas seadet pilve abil juhtida, leiate veebilehelt **https://shelly.link/app-guide**

Patareide vahetamine

ⓘ *Seade töötab 2 AA 1,5 V patareiga.*
ⓘ *Soovitame kasutada liitium/rauddisulfiid (Li/FeS_2) akusid.*
ⓘ *Seade ei pruugi töötada akudega.*
1 TRV pea lahtivõtmiseks vajutage esiotsakule ja keerake pead vastupäeva, kuni see vabaneb (joonis 6).
2 Kasutades pöidlaid, vajutage ja libistage akukaane üles, kuni see avaneb (joonis 7).
3 Eemaldage tühjad patareid ja hävitage need vastavalt kohalikele eeskirjadele.
4 Asetage uued patareid vastavalt patareide kaanel olevale polaarsuse märgistusele.
5 Lükake ja libistage akukaane alla, kuni see lukustub.
6 Monteerige TRV pea tagasi tagaplaadile (joonis 5).

Spetsifikatsioonid

Füüsiline
- Suurus (HxD): 78 x Ø54 mm / 3.07xØ2.13 in
- Kaal: 107 g / 3.77 oz
- Koorematerjal: Plastist
- Karbi värvus: Valge
- Kinnitusrõnga materjal: Nikeldatud messingist
- Paigaldamine: M30x1,5

Keskkond
- Ümbritseva keskkonna töötemperatuur: -20°C kuni 60°C / 68°F kuni 140°F
- Niiskus: 25% kuni 80% RH
- Reostuse tase: 2

Elektriline
- Toiteallikas: 2x AA, 1,5 V patareid (kaasas)
- Hinnanguline aku kestvus: 1 kuni 2 aastat sõltuvalt kasutusest

Bluetooth
- Protokoll: BLE 4.2
- RF-sagedusala: 2400 - 2483,5 MHz
- Max. RF võimsus: < 5 dBm
- Vahemik: Kuni 30 m / 98 ft välitingimustes, kuni 10 m / 33 ft siseruumides (sõltuvalt kohalikest tingimustest).
- Krüpteerimine: AES (CCM-režiim)

Andurid, arvestid
- Temperatuuriandur: Jah

Veaotsing

Kui teil tekib probleeme seadme paigaldamise või toimimisega, vaadake selle teadmistebaasi lehekülge:
https://shelly.link/blu_trv

Vastavusdeklaratsioon

Käesolevaga kinnitab Shelly Europe Ltd., et raadioseadmete tüüp Shelly BLU TRV vastab direktiividele 2014/53/EL, 2014/30/EL, 2011/65/EL. ELi vastavusdeklaratsiooni täistekst on kättesaadav järgmisel internetiaadressil:
https://shelly.link/blu_trv_DoC
Tootja: Shelly Europe Ltd.
Aadress: 103 Cherni Vrah Blvd., 1407 Sofia, Bulgaaria
Tel: +359 2 988 7435
E-post: **support@shelly.cloud**
Ametlik veebileht: **https://www.shelly.com/**
Tootja avaldab kontaktandmete muudatused ametlikul veebisaidil.
Kõik õigused kaubamärgile Shelly® ja muud intellektuaalsed õigused, mis on seotud selle seadmega, kuuluvad Shelly Europe Ltd-le.

Български

Ръководство за употреба и безопасност

Shelly BLU TRV

Интелигентен термостатен радиаторен вентил с Bluetooth връзка
Наричан в документа „устройството"
⚠*Този знак обозначава информация за безопасност.*
ⓘ *Този знак обозначава важна информация.*

Информация за безопасност

За безопасно и правилно ползване прочетете това ръководство и документацията към този продукт. Запазете ги за бъдещи справки. Неспазването на стъпките за монтаж може да доведе до неизправност, опасност за здравето и живота, нарушение на закона и/или отказ от правни и търговски гаранции (ако има такива). Shelly Europe Ltd. не носи отговорност за загуби или щети в случай на неправилен монтаж или неправилно функциониране на това устройство поради неспазване на инструкциите за ползване и безопасност в това ръководство.

⚠ПРЕДУПРЕЖДЕНИЕ! *Не ползвайте заедно стари и нови батерии, различни марки или типове батерии, като алкални, карбон-цинкови или презареждащи се батерии.*
⚠ВНИМАНИЕ! *Използвайте Устройството само с батерии, които отговарят на всички приложими разпоредби. Използването на неподходящи батерии може да доведе до повреда на Устройството и до пожар.*
⚠ВНИМАНИЕ! *Уверете се, че батериите са поставени правилно според полярността им + и - .*
⚠ВНИМАНИЕ! *Батериите могат да отделят опасни съединения или да предизвикат пожар, ако не се изхвърлят правилно. Извадете и незабавно рециклирайте или изхвърлете използваните батерии в съответствие с местните разпоредби и ги пазете далеч от деца. НЕ изхвърляйте батериите в домашния боклук или не ги изгаряйте.*
⚠ВНИМАНИЕ! *Не използвайте Устройството във влажна среда. Не позволявайте устройството да се намокри.*
⚠ВНИМАНИЕ! *Устройството е предназначено само за употреба на закрито.*
⚠ВНИМАНИЕ! *Уверете се, че Устройството не е покрито при работа.*
⚠ВНИМАНИЕ! *Не използвайте Устройството при наличие на повреда или дефект.*
⚠ВНИМАНИЕ! *Не се опитвайте да поправяте Устройството сами.*
ⓘ *Преди да започнете монтажа, уверете се, че разполагате с Bluetooth-to-Wi-Fi адаптер Shelly BLU Gateway Gen3. Без адаптер Устройството не може да се използва с приложението Shelly Smart Control или да се свързва с външни сензори. Ако Вашето Устройство не идва с Gateway в кутията, можете да закупите такъв на* **http://www.shelly.com.**
ⓘ *Устройството се доставя с фабрично инсталиран фърмуер. За да го поддържа актуализирано и защитено, Shelly Europe Ltd. предоставя безплатно най-новите актуализации на фърмуера. Получете достъп до актуализациите чрез мобилното приложение Shelly Smart Control. Инсталирането на актуализациите на фърмуера е отговорност на потребителя. Shelly Europe Ltd. не носи отговорност за несъответствие на Устройството, причинено от това, че потребителят не е инсталирал своевременно наличните актуализации.*

Описание на продукта

Shelly BLU TRV е интелигентен термостатен радиаторен вентил с Bluetooth връзка. Той контролира температурата в помещението, като регулира потока на горещата вода през радиатора. Ако е необходимо, температурата може да бъде променена по всяко време чрез завъртане на въртящия се регулатор на Устройството наляво или надясно или чрез мобилния ви телефон, таблет или компютър. Устройството може също така да поддържа температурата в помещението според зададен седмичен график. Захранва се с 2 батерии тип AA, 1,5 V.

Потребителски интерфейс

Бутон за нулиране
Бутонът за нулиране се намира на гърба на TRV главата (фиг. 1/7). За да достигнете бутона, главата трябва да се отдели от задния панел (вж. фиг. 6). За да натиснете бутона, използвайте предмет с връх, като например кламер, връх на химикалка или малка отвертка.
- Натиснете веднъж, за да сдвоите BLU TRV с друго Bluetooth устройство.
- Натиснете и задръжте бутона за 30 секунди, за да нулирате до фабрични настройки.

ⓘ *Нулирането до фабричните настройки ще прекъсне връзката на Устройството с BLE Gateway Gen3 и ще изтрие всички данни.*

Въртящ се регулатор
Въртящият се регулатор е външната въртяща се обвивка на TRV главата. Той е програмиран за настройка и управление на Устройството въз основа на позицията на въртене. За повече подробности вижте раздел Използване на въртящия се регулатор за управление на устройството.

LED дисплей

TRV има седемсегментен LED индикатор с 3 режима на работа:
- Постоянно включен
- Мигащ
- Изключен

Ниво на батерията:

b_ <50%
b= 50-75%
b≡ >75%

Инструкции за монтаж

⚠ВНИМАНИЕ! *Преди да започнете монтажа, изключете радиатора и се уверете, че е изстинал.*
⚠ВНИМАНИЕ! *Монтирайте TRV главата върху задния панел САМО СЛЕД КАТО сте монтирали задния панел върху радиаторния вентил.*
⚠ВНИМАНИЕ! *Риск от изтичане на вода. Ако на радиатора ви не е монтиран термостатен вентил, обадете се на специалист, който да смени вентилите.*

Съвместими вентили

Ако не сте сигурни дали имате нужда от адаптер за вашия радиаторен вентил, проверете тук списъка със съвместими радиаторни вентили според марката и модела:
https://shelly.link/blu/trv_compatible_valves
Ако вашите радиаторни вентили не са съвместими, използвайте един от адаптерите, включени в кутията. (Фиг. 2).

Монтиране на задния панел

1 Ако вашият радиатор се нуждае от адаптер, монтирайте подходящия такъв (фиг. 2).
2 За да монтирате задния панел върху радиаторния вентил, завъртете с ръка монтажния пръстен по посока на часовниковата стрелка (Фиг. 3)
ⓘ *Уверете се, че маркировката за подравняване върху задната плоча сочи нагоре.*
3 Затегнете внимателно монтажния пръстен с помощта на регулируем гаечен ключ.
ⓘ *Не затягайте пръстена прекалено силно!*

Монтаж на TRV главата

ⓘ *Устройството се доставя с поставени батерии. Преди да монтирате TRV главата върху задния панел, отстранете изолационното уплътнение от отделението за батерии.*
1 Подравнете изрезите на главата и задния панел (Фиг. 4). След това поставете главата върху задния панел.
2 Приложете умерен натиск с длан върху предния капак и завъртете главата по посока на часовниковата стрелка, докато щракне. (Фиг. 5)

Калибриране на Устройството

- След успешното монтиране на главата, TRV започва автоматично калибриране, като моторчето започва да се върти в двете посоки. Дисплеят показва CAL
- Ако калибрирането е успешно, дисплеят за кратко показва C0.
- Ако калибрирането не е успешно, дисплеят за кратко показва C !

ⓘ *Ако Устройството не започне да се калибрира, това вероятно означава, че главата не е напълно прикрепена към задния панел. Опитайте се да я дозавъртите. Ако това не разреши проблема, повторете стъпките отначало. За да демонтирате TRV главата, натиснете предния капак и завъртете главата обратно на часовниковата стрелка, докато се освободи (Фиг. 6).*
ⓘ *Ако Устройството е монтирано с адаптер и съобщава за неуспешно калибриране, може да се наложи да монтирате удължител на щифта от комплекта на адаптера (Фиг. 2).*
След като калибрирането завърши успешно, Устройството може да се използва за регулиране на температурата.

Използване на въртящия се регулатор за управление на устройството

За да активирате LED дисплея, завъртете регулатора поне една позиция в която и да е посока. Дисплеят показва температурата в момента.

Задаване на желана температура
1 За да увеличите температурата, завъртете регулатора надясно.
2 За да намалите температурата, завъртете регулатора наляво.
ⓘ *Всяка позиция на регулатора променя температурата с 0,1 °C*
3 След като бъде достигната желаната температура, спрете да въртите регулатора. След 3 секунди TRV прилага зададената температура, а дисплеят потвърждава новата стойност на температурата.

Включване/изключване на режим Boost
Режим Boost временно повишава отоплителната мощност, за да се повиши бързо температурата в помещението.
1 За да включите режим Boost, завъртете регулатора повече от 10 позиции надясно. Дисплеят за кратко показва On
2 За да изключите режим Boost, завъртете регулатора повече от 10 позиции наляво. Дисплеят за кратко показва OFF

Добавяне на Устройството към приложението Shelly Cloud

За да добавите Устройството към приложението Shelly Cloud, първо трябва да го сдвоите с BLU Gateway Gen3.
1 Включете Gateway, като го поставите в стандартен USB Type-A порт. Синята LED светлина се включва, което показва, че устройството е в режим на точка за достъп (AP).
2 За да добавите Gateway към приложението Shelly Smart Control, отворете приложението, изберете Добавяне на ново устройство и следвайте инструкциите в приложението. След като Устройството се добави към вашия акаунт, зелената LED светлина се включва.
3 За да влезете в менюто на TRV, завъртете въртящия се регулатор в следната последователност: Ляво, Дясно, Ляво, Дясно. Можете да започнете в която и да е посока.
Дисплеят ще покаже C0. Завъртете въртящия се регулатор надясно, докато дисплеят покаже bLE.
След 3 секунди Устройството ще влезе в режим на сдвояване за 30 секунди, за което ще сигнализира мигащ bLE индикатор.
ⓘ *Също така можете да активирате режима на сдвояване като натиснете веднъж бутона за нулиране.*
Ако изтече сесията на сдвояване, дисплеят показва no за 3 секунди.
4 Натиснете Pair бутона на BLE Gateway Gen3.
5 Ако сдвояването е успешно, дисплеят на TRV показва YES.
Устройството ще се появи във вашето Shelly Smart Control приложение като BTHome компонент на BLE Gateway Gen3.
ⓘ *За да се уверите, че Устройството е с последната версия на фърмуера, отидете в Настройки на устройството > Версия на фърмуер > Актуализиране*
За повече подробности относно начина на управление на Устройството чрез облака посетете **https://kb.shelly.cloud/knowledge-base/shelly-smart-control-guide**

Смяна на батерии

ⓘ *Устройството се захранва с 2 батерии тип AA, 1,5 V.*
ⓘ *Препоръчваме ви да използвате литиево-железо-дисулфидни батерии (Li/FeS_2).*
ⓘ *Имайте предвид, че Устройството може и да не работи със зареждащи се батерии.*
1 За да разглобите TRV главата, натиснете предния капак и завъртете главата обратно на часовниковата стрелка, докато се освободи (фиг. 6).
2 Натиснете с палци капачето на батерията и го плъзнете нагоре, докато се отвори (Фиг. 7).
3 Извадете изтощените батерии и ги изхвърлете в съответствие с местните разпоредби.
4 Поставете батериите като следвате знака за полярност, отбелязан върху тях.
5 Натиснете и плъзнете капачето на батерията надолу, докато застане на място.
6 Монтирайте TRV главата обратно върху задния панел (Фиг. 5).

Спецификации

Физически спецификации
- Размер (ВхД): 78 x Ø 54 mm
- Тегло: 107 гр
- Материал на корпуса: Пластмаса
- Цвят на корпуса: Бял
- Материал на монтажния пръстен: Месинг с никелово покритие
- Монтаж: M30x1,5

Спецификации на околната среда
- Околна температура при работа: -20°C до 60°C / 68°F до 140°F
- Влажност: 25% до 80% RH
- Степен на замърсяване: 2

Електрически спецификации
- Захранване: 2x AA, 1,5 V батерии (включени)
- Очакван живот на батерията: от 1 до 2 години, в зависимост от употребата

Bluetooth
- Протокол: BLE 4.2
- Радиочестотен обхват: 2400 - 2483,5 MHz
- Макс. радиочестотна мощност: < 5 dBm
- Обхват: До 30 м на открито и до 10 м на закрито и (в зависимост от местните условия)
- Криптиране: AES (CCM режим)

Сензори, измервателни уреди
- Температурен сензор: Да

Отстраняване на проблеми

При проблем с монтирането или работата на Устройството, посетете страницата с информация за него:
https://shelly.link/blu_trv

Декларация за съответствие

С настоящото Shelly Europe Ltd декларира, че радиооборудването тип Shelly BLU TRV е в съответствие с Директива 2014/53/EC, 2014/30/EC, 2011/65/EC. Пълният текст на декларацията за съответствие на ЕС е достъпен на следния интернет адрес:
https://shelly.link/blu_trv_DoC
Производител: Shelly Europe Ltd.
Адрес: София, 1407, бул. Черни връх 103
Тел.: +359 2 988 7435
E-mail: **support@shelly.cloud**
Официален уебсайт: **https://www.shelly.com**
Промените в информацията за контакт се публикуват от Производителя на официалния уебсайт. Всички права върху търговската марка Shelly®, както и други интелектуални права, свързани с това Устройство, принадлежат на Shelly Europe Ltd.

Latviešu valoda

Lietotāja un drošības rokasgrāmata

Shelly BLU TRV

Gudra termostata radiatora vārsta galva ar Bluetooth savienojumu
Šajā dokumentā saukta par "ierīci"
⚠*Šī zīme norāda drošības informāciju.*
ⓘ *Šī zīme norāda uz svarīgu piezīmi.*

Drošības informācija

Lai nodrošinātu drošu un pareizu lietošanu, izlasiet šo rokasgrāmatu un visus citus šim produktam pievienotos dokumentus. Saglabājiet tos turpmākai atsaucei. Instalēšanas procedūru neievērošana var izraisīt nepareizu darbību, apdraudēt veselību un dzīvību, pārkāpt likumu un/vai atteikties no juridiskām un komerciālām garantijām (ja tādas ir). Uzņēmums Shelly Europe Ltd. nav atbildīgs par jebkādiem zaudējumiem vai bojājumiem, kas radušies nepareizas ierīces uzstādīšanas vai nepareizas darbības gadījumā, ja nav ievēroti šajā rokasgrāmatā sniegtie lietošanas un drošības norādījumi.

⚠BRĪDINĀJUMS! *Nesajauciet vecas un jaunas baterijas, dažādu zīmolu vai veidu baterijas, piemēram, sārmu, oglekļa-cinka vai uzlādējamas baterijas.*
⚠UZMANĪBU! *Ierīci izmantojiet tikai ar baterijām, kas atbilst visiem spēkā esošajiem noteikumiem. Neatbilstošu bateriju izmantošana var izraisīt ierīces bojājumus un ugunsgrēku.*
⚠UZMANĪBU! *Pārliecinieties, ka baterijas ir pareizi uzstādītas atbilstoši + un - polaritātei.*
⚠UZMANĪBU! *Baterijas var izdalīt bīstamus savienojumus vai izraisīt ugunsgrēku, ja tās netiek pareizi iznīcinātas. Izņemiet un nekavējoties pārstrādājiet vai utilizējiet izlietotās baterijas saskaņā ar vietējiem noteikumiem un glabājiet tās bērniem nepieejamā vietā. Neizmetiet baterijas sadzīves atkritumos vai nededziniet.*
⚠UZMANĪBU! *Ierīci nelietojiet mitrā vidē. Neļaujiet ierīcei saslapināties.*
⚠UZMANĪBU! *Ierīce ir paredzēta lietošanai tikai telpās.*
⚠UZMANĪBU! *Pārliecinieties, ka ierīce darbības laikā nav aizsegta*
⚠UZMANĪBU! *Neizmantojiet ierīci, ja tai ir bojājuma vai defekta pazīmes.*
⚠UZMANĪBU! *Neméģiniet labot ierīci paši.*
ⓘ *Pirms instalēšanas sākšanas pārliecinieties, vai jums ir Shelly BLU Gateway Gen3, Bluetooth-to-Wi-Fi adapteris. Bez vārtejas ierīci nevar izmantot ar lietojumprogrammu Shelly Smart Control vai savienot ar ārējiem sensoriem. Ja ierīces komplektācijā nav iekļauts Gateway, varat to iegādāties vietnē* **http://www.shelly.com.**
ⓘ *Ierīcei ir rūpnīcā instalēta programmaparatūra. Lai tā būtu atjaunināta un droša, Shelly Europe Ltd. nodrošina jaunākos programmaparatūras atjauninājumus bez maksas. Piekļūstiet atjauninājumiem, izmantojot Shelly Smart Control mobilo lietotni. Par programmaparatūras atjauninājumu instalēšanu ir atbildīgs lietotājs. Uzņēmums Shelly Europe Ltd. nav atbildīgs par ierīces neatbilstību, kas radusies tādēļ, ka lietotājs nav savlaicīgi instalējis pieejamos atjauninājumus.*

Produkta apraksts

Shelly BLU TRV ir viedā termostatiskā radiatora galviņa ar Bluetooth savienojumu. Tā kontrolē telpas temperatūru, mainot karstā ūdens plūsmu caur radiatoru. Vajadzības gadījumā temperatūru var mainīt jebkurā laikā, pagriežot ierīces rotējošo pogu pa kreisi vai pa labi vai izmantojot mobilo tālruni, planšetdatoru vai datoru. Ierīce var arī uzturēt telpas temperatūru saskaņā ar iestatītu nedēļas grafiku. Ierīci darbina 2 AA, 1,5 V baterijas.

Lietotāja saskarne

Atiestatīšanas poga
Atiestatīšanas poga atrodas TRV galvas aizmugurē (1/7. attēls). Lai piekļūtu pogai, galviņa jāatdala no aizmugurējās plāksnes (sk. 6. att.). Lai nospiestu pogu, izmantojiet asu priekšmetu, piemēram, papīra saspraudi, pildspalvas galu vai mazu skrūvgriezi.
- Nospiediet vienu reizi, lai savienotu BLU TRV ar citu Bluetooth ierīci.
- Nospiediet un turiet nospiestu 30 sekundes, lai atjaunotu ierīces rūpnīcas iestatījumus.

ⓘ *Rūpnīcas atiestatīšana atvienos ierīci no BLE Gateway Gen3 un izdzēsīs visus datus.*

Grozāmā poga

IRotējošā poga ir TRV galviņas ārējais rotējošais apvalks. Tā ir ieprogrammēta ierīces iestatīšanai un vadībai, pamatojoties uz rotācijas soļu skaitu. Sīkāku informāciju skatiet sadaļā Rotējošās pogas izmantošana ierīces darbināšanai.

LED displejs

TRV ir 7 segmentu LED ar 3 indikācijas režīmiem::
- Stabili ieslēgts
- Mirgojošs
- Izslēgts

Akumulatora līmenis:

b_ <50%
b= 50-75%
b≡ >75%

Uzstādīšanas instrukcijas

⚠UZMANĪBU! *Pirms montāžas uzsākšanas izslēdziet radiatoru un pārliecinieties, ka tas ir atdzisis..*
⚠UZMANĪBU! *Uzmontējiet TRV galviņu uz pamatplāksnes TIKAI PĒC tam, kad pamatplāksne ir uzstādīta un nostiprināta uz radiatora vārsta.*
⚠UZMANĪBU! *Ūdens noplūdes risks. Ja radiatoram nav uzstādīts termostatiskais vārsts, izsauciet speciālistu, lai nomainītu vārstus.*

Saderīgie vārsti

Ja neesat pārliecināts, vai jūsu radiatora vārstam ir nepieciešams adapteris, pārbaudiet saderīgo radiatoru vārstu sarakstu pēc zīmola un modeļa šeit: **https://shelly.link/blu/trv_compatible_valves**
Ja radiatora vārsti nav saderīgi, izmantojiet kādu no iepakojumā iekļautajiem adapteriem. (2. Attēls).

Aizmugurplāksnes uzstādīšana

1 Ja radiatoram ir nepieciešams adapteris, uzstādiet piemērotu adapteri (2. Attēls).
2 Lai uzstādītu aizmugurējo plāksni uz radiatora vārsta, ar roku pagrieziet montāžas gredzenu pulksteņrādītāja rādītāja virzienā (3. Attēls).
ⓘ *Pārliecinieties, ka izlīdzināšanas zīme uz aizmugurējās plāksnes ir vērsta uz augšu..*
3 Uzmanīgi pievelciet montāžas gredzenu, izmantojot regulējamu uzgriežņu atslēgu.
ⓘ *Nepievelciet gredzenu pārāk cieši!*

TRV galvas montāža

ⓘ *Ierīcei ir uzstādītas baterijas. Pirms TRV galviņas uzstādīšanas uz aizmugurējās plāksnes noņemiet izolācijas izliktni no akumulatora nodalījuma.*
1 Saskaņojiet galvas un aizmugurējās plāksnes iegriezumus (4. Attēls). Pēc tam ievietojiet galviņu uz pamatplāksnes.
2 Ar plaukstu mēreni nospiediet priekšējo vāciņu un pagrieziet galviņu pulksteņrādītāja kustības virzienā, līdz tas aizlūzis. (5. Attēls)

Ierīces kalibrēšana

- Pēc veiksmīgas galvas uzstādīšanas TRV automātiski uzsāk kalibrēšanu, griežot motoru abos virzienos. Displejā tiek parādīts CAL.
- Ja kalibrēšana ir veiksmīgi pabeigta, displejā uz īsu brīdi tiek parādīts C0.
- Ja kalibrēšana neizdodas, displejā uz īsu brīdi tiek parādīts C !.

ⓘ *Ja ierīce nesāk kalibrēšanu, tas, visticamāk, nozīmē, ka galviņa nav pilnībā piestiprināta pie pamatplāksnes. Mēģiniet to pagriezt tālāk. Ja tas problēmu neatrisina, atkārtojiet darbības no sākuma. Lai demontētu TRV galviņu, nospiediet priekšējo vāciņu un pagrieziet galviņu pretēji pulksteņrādītāja virzienam, līdz tā atbrīvojas (6. Attēls).*
ⓘ *Ja ierīce ir uzstādīta ar adapteri un ziņo par neveiksmīgu kalibrēšanu, var būt nepieciešams uzstādīt adaptera komplekta adatu pagarinātāju (2. Attēls).*
Kad kalibrēšana ir sekmīgi pabeigta, ierīci var izmantot temperatūras kontrolei.

Ierīces darbināšana, izmantojot rotējošo pogu

Lai modinātu gaismas diodes, pagrieziet pogu vismaz par vienu soli jebkurā virzienā. Displejā tiek parādīta pašreizējā temperatūra.

Mērķa temperatūras iestatīšana
1 Lai palielinātu temperatūru, pagrieziet slēdzi pa labi.
2 Lai samazinātu temperatūru, pagrieziet pogu uz kreiso pusi.
ⓘ *Katrs slēdža solis maina temperatūru par 0,1 °C.*
3 Kad ir sasniegta vēlamā temperatūra, pārtrauciet pagriezt pogu. Pēc 3 sekundēm TRV piemēro iestatīto temperatūru, un displejs apstiprina jauno temperatūras vērtību.

Pastiprināšanas režīma ieslēgšana/izslēgšana
Boost uz laiku palielina sildīšanas jaudu, lai ātri paaugstinātu telpas temperatūru.
1 Lai ieslēgtu režīmu Boost, pagrieziet pogu vairāk nekā 10 soļus pa labi. Displejā uz īsu brīdi tiek parādīts On
2 Lai izslēgtu režīmu Boost, pagrieziet pogu vairāk nekā 10 soļus pa kreisi. Displejā uz īsu brīdi tiek parādīts OFF

Ierīces pievienošana lietojumprogrammai Shelly Cloud

Lai pievienotu ierīci mākoņprogrammai, vispirms tā ir jāsavieno ar BLU Gateway Gen3.
1 Ieslēdziet vārteju, pieslēdzot to standarta A tipa USB pieslēgvietā. Zilais LED indikators iedegas, norādot, ka ierīce ir piekļuves punkta (AP) režīmā.
2 Lai pievienotu Gateway savai Shelly Smart Control ierīcei, atveriet lietojumprogrammu, atlasiet Pievienot jaunu ierīci un izpildiet lietojumprogrammā sniegtos norādījumus. Kad ierīce ir pievienota jūsu kontam, iedegas zaļā LED.
3 Lai piekļūtu TRV izvēlnei, pagrieziet rotējošo pogu šādā secībā: Kārtojiet pagriezienus šādi: pa kreisi, pa labi, pa kreisi, pa labi. Var sākt jebkurā virzienā.
Displējā tiks parādīts C0. Pagrieziet rotējošo pogu pa labi, līdz displejā parādās bLE.
Pēc 3 sekundēm Ierīce uz 30 sekundēm pāries savienošanas režīmā, ko norāda mirgojošs indikators bLE.
ⓘ *Varat arī aktivizēt savienošanas režīmu, vienreiz nospiežot atiestatīšanas pogu.*
Ja savienošana pārtrūkst, displejā tiek rādītas no 3 sekundes.
4 BLE Gateway Gen3 ierīcē nospiediet pogu Pair.
5 Ja savienošana ir veiksmīgi pabeigta, TRV displejā tiek parādīts YES.
Ierīce parādīsies jūsu lietotnē Shelly Smart Control kā BTHome komponents BLE Gateway Gen3.
ⓘ *Lai pārliecinātos, ka ierīcē darbojas jaunākā programmaparatūras versija, atveriet sadaļu Ierīces iestatījumi > Programmatūras versija > Atjaunināt.*
Sīkāku informāciju par to, kā kontrolēt ierīci, izmantojot mākoņdatošanu, skatiet **https://kb.shelly.cloud/knowledge-base/shelly-smart-control-guide**

Bateriju nomaiņa

Ierīci darbina 2 AA, 1,5 V baterijas.
Mēs iesakām izmantot litija/dzelzs disulfīda (Li/FeS_2) akumulatorus.
Ierīce nedrīkst darboties ar uzlādējamām baterijām.
1 Lai demontētu TRV galviņu, nospiediet priekšējo vāciņu un pagrieziet galviņu pretēji pulksteņrādītāja rādītāja virzienam, līdz tā atbrīvojas (6. Attēls).
2 Ar īkšķiem nospiediet un bīdiet akumulatora vāciņu uz augšu, līdz tas atveras (7. Attēls).
3 Izņemiet izlietotās baterijas un atbrīvojieties no tām saskaņā ar vietējiem noteikumiem.
4 Ievietojiet jaunās baterijas, ievērojot polaritātes marķējumu uz bateriju vāciņa.
5 Nospiediet un bīdiet akumulatora vāciņu uz leju, līdz tas bloķējas.
6 Uzmontējiet TRV galviņu atpakaļ uz pamatplāksnes (5. attēls).

Specifikācij

Fiziskā
- Izmērs (AxD): 78 x Ø 54 mm
- Svars: 107 g
- Korpusa materiāls: Plastmasa
- Korpusa krāsa: Balta
- Montāžas gredzena materiāls: Niķelēts misiņš
- Montāža: M30x1,5

Vide
- Apkārtējā darba temperatūra: -20°C un 60°C / 68°F un 140°F
- Mitrums: 25% līdz 80% relatīvā mitruma RH
- Piesārņojuma pakāpe: 2

Elektriskais
- Barošanas avots: 2x AA, 1,5 V baterijas (iekļautas komplektā)
- Paredzamais akumulatora darbības laiks: 1 līdz 2 gadi atkarībā no lietošanas

Bluetooth
- Protokols: BLE 4.2
- RF josla: 2400 - 2483,5 MHz
- Maks. RF jauda: < 5 dBm
- Diapazons: Līdz 30 m ārpus telpām, līdz 10 m iekštelpās (atkarībā no vietējiem apstākļiem)
- Šifrēšana: AES (CCM režīms)

Sensori, mērītāji
- Temperatūras sensors: Jā

Problēmu novēršana

Ja rodas problēmas ar Ierīces uzstādīšanu vai darbību, skatiet tās zināšanu bāzes lapu: **https://shelly.link/blu_trv**

Atbilstības deklarācija

Ar šo Shelly Europe Ltd. paziņo, ka Shelly BLU TRV tipa radioiekārta atbilst Direktīvai 2014/53/ES, 2014/30/ES, 2011/65/ES. Pilns ES atbilstības deklarācijas teksts ir pieejams šādā interneta adresē:
https://shelly.link/blu_trv_DoC
Ražotājs: Shelly Europe Ltd.
Adrese: 103 Cherni Vrah Blvd., 1407 Sofija, Bulgārija
Tālr: +359 2 988 7435
E-pasts: **support@shelly.cloud**
Oficiālā tīmekļa vietne: **https://www.shelly.com**
Izmaiņas kontaktinformācijā ražotājs publicē oficiālajā tīmekļa vietnē.
Visas tiesības uz preču zīmi Shelly® un citas ar šo ierīci saistītās intelektuālās tiesības pieder Shelly Europe Ltd.

Lietuvių kalba

Vartotojo ir saugos vadovas

Shelly BLU TRV

Išmani termostatinė radiatoriaus vožtuvo galvutė su Bluetooth ryšiu
Šiame dokumente vadinamas „įrenginiu"
⚠*Šis ženklas nurodo saugos informaciją.*
ⓘ *Šis ženklas rodo svarbią pastabą.*

Saugos informacija

Norėdami saugiai ir tinkamai naudoti, perskaitykite šį vadovą ir visus kitus prie šio gaminio pridedamus dokumentus. Saugokite juos ateityje. Nesilaikant montavimo procedūrų, gali sutrikti prietaiso veikimas, kilti pavojus sveikatai ir gyvybei, būti pažeisti įstatymai ir (arba) atsisakyta teisinių ir komercinių garantijų (jei tokių yra). Bendrovė „Shelly Europe Ltd." neatsako už jokius nuostolius ar žalą, patirtą netinkamai sumontavus arba netinkamai eksploatuojant šį prietaisą dėl šiame vadove pateiktų naudotojo ir saugos instrukcijų nesilaikymo.

⚠ĮSPĖJIMAS! *Nemaišykite senų ir naujų baterijų, skirtingų markių ar tipų baterijų, pavyzdžiui, šarminių, anglies-cinko ar įkraunamų baterijų.*
⚠DĖMESIO! *Įrenginį naudokite tik su baterijomis, atitinkančiomis visus galiojančius teisės aktus. Naudojant netinkamas baterijas, galima sugadinti įrenginį ir sukelti gaisrą.*
⚠DĖMESIO! *Įsitikinkite, kad akumuliatoriai sumontuoti teisingai pagal + ir - poliškumą.*
⚠DĖMESIO! *Netinkamai išmesti akumuliatoriai gali išskirti pavojingus junginius arba sukelti gaisrą. Panaudotas baterijas išimkite ir nedelsdami atiduokite perdirbti arba išmeskite pagal vietos taisykles ir laikykite atokiau nuo vaikų. NEišmeskite baterijų į buitinės šiukšliadėžės arba nedeginkite.*
⚠DĖMESIO! *Nenaudokite įrenginio drėgnoje aplinkoje. Neleiskite prietaisui sušlapti.*
⚠DĖMESIO! *Įrenginys skirtas naudoti tik patalpose.*
⚠DĖMESIO! *Įsitikinkite, kad prietaisas darbo metu nėra uždengtas*
⚠DĖMESIO! *Nenaudokite prietaiso, jei jis turi bet kokių pažeidimo ar defekto požymių.*
⚠DĖMESIO! *Nebandykite patys taisyti įrenginio.*
ⓘ *Prieš pradėdami diegti, įsitikinkite, kad turite Shelly BLU Gateway Gen3, „Bluetooth" ir „Wi-Fi" adapterį. Be šliuzo įrenginio negalima naudoti su „Shelly Smart Control" programa arba susieti su išoriniais jutikliais. Jei jūsų Įrenginio dėžutėje nėra šliuzo adapterio, galite jį įsigyti svetainėje* **http://www.shelly.com.**
ⓘ *Įrenginyje įdiegta gamykloje įdiegta programinė įranga. Kad ji būtų nuolat atnaujinama ir saugi, „Shelly Europe Ltd." nemokamai teikia naujausius programinės įrangos atnaujinimus. Atnaujinimus pasieksite naudodamiesi „Shelly Smart Control" mobiliąja programėle. Už programinės aparatinės įrangos atnaujinimų įdiegimą atsako naudotojas. Bendrovė „Shelly Europe Ltd." neatsako už prietaiso neatitiktį, atsiradusią dėl to, kad naudotojas laiku neįdiegė turimų atnaujinimų.*

Produkto aprašymas

Shelly BLU TRV yra išmanioji termostatinė radiatoriaus galvutė su „Bluetooth" ryšiu. Ji reguliuoja kambario temperatūrą keisdama karšto vandens srautą per radiatorių. Jei reikia, temperatūrą galima bet kada pakeisti pasukant į kairę arba į dešinę įrenginio sukamąją rankenėlę arba per mobilųjį telefoną, planšetinį ar asmeninį kompiuterį. Įrenginys taip pat gali palaikyti kambario temperatūrą pagal nustatytą savaitės tvarkaraštį. Prietaisas maitinamas 2 AA, 1,5 V baterijomis.

Vartotojo sąsaja

Atstatymo mygtukas
Atstatymo mygtukas yra TRV galvutės galinėje dalyje (1/7 pav.). Norint pasiekti mygtuką, galvutę reikia atskirti nuo galinės plokštės (žr. 6 pav.). Norėdami paspausti mygtuką, naudokite smailų daiktą, pavyzdžiui, segtuką, rašiklio galiuką arba mažą atsuktuvą.
- Paspauskite vieną kartą, kad BLU TRV susietumėte su kitu Bluetooth įrenginiu.
- Paspauskite ir palaikykite 30 sekundžių, kad iš naujo nustatytumėte įrenginio gamyklinius parametrus.

ⓘ *Gamyklinis atstatymas atjungia įrenginį nuo BLE Gateway Gen3 ir ištrina visus duomenis.*

Sukamoji rankenėlė

Sukamoji rankenėlė yra išorinis TRV galvutės sukimosi korpusas. Ji užprogramuota nustatyti ir valdyti įrenginį pagal sukimosi žingsnių skaičių. Išsamesnės informacijos rasite skyriuje Sukamosios rankenėlės naudojimas prietaisui valdyti.

LED ekranas

TRV turi 7 segmentų šviesos diodų su 3 indikacijos režimais:
- Tvirtai įjungta
- Mirksintis
- Išjungta

Akumuliatoriaus lygis:

b_ <50%
b= 50-75%
b≡ >75%

Įrengimo instrukcijos

⚠DĖMESIO! *Prieš pradėdami montavimą, išjunkite radiatorių ir įsitikinkite, kad jis atvėso.*
⚠DĖMESIO! *Sumontuokite TRV galvutę ant galinės plokštės TIK PO TO, KAD galinė plokštė būtų sumontuota ir pritvirtinta prie radiatoriaus vožtuvo.*
⚠DĖMESIO! *Vandens nutekėjimo rizika. Jei radiatoriuje neįrengtas termostatinis vožtuvas, kreipkitės į specialistą, kad jis pakeistų vožtuvus.*

Suderinami vožtuvai

Jei nesate tikri, ar jūsų radiatoriaus vožtuvui reikia adapterio, čia rasite suderinamų radiatorių vožtuvų sąrašą pagal prekės ženklą ir modelį: **https://shelly.link/blu/trv_compatible_valves**
Jei radiatoriaus vožtuvai nesuderinami, naudokite vieną iš dėžutėje esančių adapterių. (2 Pav.).

Galinės plokštės montavimas

1 Jei radiatoriui reikia adapterio, sumontuokite tinkamą adapterį (2 Pav.)
2 Norėdami uždėti nugarėlę ant radiatoriaus vožtuvo, rankomis pasukite montavimo žiedą pagal laikrodžio rodyklę (3 Pav.).
ⓘ *Įsitikinkite, kad ant galinės plokštės esanti derinimo žymė nukreipta į viršų.*
3 Atsargiai priveržkite montavimo žiedą naudodami reguliuojamą veržliaraktį.
ⓘ *Neužveržkite žiedo per stipriai!*

TRV galvutės montavimas

ⓘ *Prietaisas tiekiamas su įmontuotomis baterijomis. Prieš montuodami TRV galvutę ant užpakalinės plokštės, nuimkite izoliacinį skirtuką nuo baterijų skyriaus.*
1 Sulygiuokite galvutės ir galinės plokštės įpjovas (4 Pav.). Tada uždėkite galvutę ant galinės plokštės..
2 Saikingai spauskite delnu priekinį dangtelį ir sukite galvutę pagal laikrodžio rodyklę, kol ji spragtelės. (5 Pav.)

Įrenginio kalibravimas

- Sėkmingai sumontavus galvutę, TRV automatiškai pradeda kalibravimą sukdamas variklį į abi puses. Ekrane rodomas CAL.
- Jei kalibravimas sėkmingai baigtas, ekrane trumpai rodoma C0.
- Jei kalibravimas nepavyksta, ekrane trumpai rodoma C !.

ⓘ *Jei prietaisas nepradeda kalibruoti, tai greičiausiai reiškia, kad galvutė ne iki galo pritvirtinta prie galinės plokštės. Pabandykite ją pasukti toliau. Jei tai problemos neišsprendžia, pakartokite veiksmus nuo pradžių. Norėdami išmontuoti TRV galvutę, paspauskite priekinį dangtelį ir sukite galvutę prieš laikrodžio rodyklę, kol ji atsilaisvins (6 Pav.).*
ⓘ *Jei Įrenginys sumontuotas su adapteriu ir praneša apie nepavykusį kalibravimą, gali prireikti iš adapterio rinkinio sumontuoti kaiščių prailgintuvą (2 Pav.).*
Sėkmingai atlikus kalibravimą, prietaisą galima naudoti temperatūrai kontroliuoti.

Prietaiso valdymas sukamąja rankenėle

Norėdami pažadinti šviesos diodus, pasukite rankenėlę bent vienu žingsniu bet kuria kryptimi. Ekrane rodoma esama temperatūra.

Siektinos temperatūros nustatymas
1 Norėdami padidinti temperatūrą, pasukite rankenėlę į dešinę.
2 Norėdami sumažinti temperatūrą, pasukite rankenėlę į kairę.
ⓘ *Kiekvienas rankenėlės žingsnis keičia temperatūrą 0,1 °C.*
3 Pasiekę norimą temperatūrą, nustokite sukti rankenėlę. Po 3 sekundžių TRV pritaiko nustatytą temperatūrą, o ekrane patvirtinama nauja temperatūros vertė.

Režimo Boost įjungimas / išjungimas
Boost laikinai padidina šildymo galią, kad greitai padidėtų kambario temperatūra.
1 Norėdami įjungti režimą „Boost", pasukite rankenėlę daugiau kaip 10 žingsnių į dešinę. Ekrane trumpai rodomas On.
2 Norėdami išjungti „Boost" režimą, pasukite rankenėlę daugiau kaip 10 žingsnių į kairę. Ekrane trumpai rodomas OFF.

Įrenginio pridėjimas prie „Shelly Cloud" programos

Norėdami įtraukti įrenginį į „Cloud" programą, pirmiausia turite jį susieti su „BLU Gateway Gen3".
1 Įjunkite „Gateway" maitinimą, prijungdami jį prie standartinio A tipo USB prievado. Užsidega mėlynas šviesos diodas, rodantis, kad įrenginys veikia prieigos taško (AP) režimu.
2 Norėdami pridėti „Gateway" prie „Shelly Smart Control", atidarykite programą, pasirinkite Pridėti naują įrenginį ir vadovaukitės programoje pateiktais nurodymais. Įrenginį pridėjus prie paskyros, užsidegs žalias šviesos diodas.
3 Norėdami įeiti į TRV meniu, sukite sukamąją rankenėlę šia tvarka: Paspauskite šį mygtuką taip: kairėn, dešinėn, kairėn, dešinėn. Pradėti galite bet kuria kryptimi.
Ekrane bus rodoma C0. Sukite sukamąją rankenėlę į dešinę, kol ekrane pasirodys bLE.
Po 3 sekundžių įrenginys 30 sekundžių įjungs suporavimo režimą, kurį rodo mirksintis indikatorius bLE.
ⓘ *Taip pat galite įjungti susiejimo režimą vieną kartą paspausdami atstatymo mygtuką.*
Jei poravimas nutrūksta, ekrane rodomos no 3 sekundės.
4 BLE Gateway Gen3 įrenginyje paspauskite mygtuką Pair.
5 Jei susiejimas sėkmingai baigtas, TRV ekrane rodoma YES.
Įrenginys bus rodomas „Shelly Smart Control" programėlėje kaip BTHome BLE Gateway Gen3 komponentas.
ⓘ *Norėdami įsitikinti, kad Prietaise veikia naujausia programinės aparatinės įrangos versija, eikite į Įrenginio nustatymai > Programinės aparatinės įrangos versija > Atnaujinti.*
Daugiau informacijos apie tai, kaip valdyti Įrenginį naudojant debesį, žr. **https://shelly.link/app-guide**.

Baterijų keitimas

ⓘ *Prietaisą maitina 2 AA, 1,5 V baterijos.*
ⓘ *Rekomenduojame naudoti ličio ir geležies disulfido (Li/FeS_2) akumuliatorius.*
ⓘ *Prietaisas gali neveikti su įkraunamomis baterijomis.*
1 Norėdami išardyti TRV galvutę, paspauskite priekinį dangtelį ir sukite galvutę prieš laikrodžio rodyklę, kol ji atsilaisvins (6 Pav.).
2 Nykščiais spauskite ir stumkite akumuliatoriaus dangtelį aukštyn, kol jis atsidarys (7 Pav.).
3 Išimkite išsikrovusias baterijas ir išmeskite jas pagal vietos taisykles.
4 Įdėkite naujas baterijas laikydamiesi poliškumo ženklo ant baterijų dangtelio.
5 Stumkite ir stumkite akumuliatoriaus dangtelį žemyn, kol jis užsifiksuos.
6 Sumontuokite TRV galvutę atgal ant galinės plokštės (5 pav.).

Specifikacijos

Fizinis
- Dydis (AxG): 78 x Ø 54 mm
- Svoris: 107 g
- Korpuso medžiaga: Plastikinis
- Kriauklės spalva: Balta
- Montavimo žiedo medžiaga: Nikeliuotas žalvaris
- Montavimas: M30x1,5

Aplinkosaugos
- Aplinkos darbo temperatūra: Nuo -20°C iki 60°C / nuo 68°F iki 140°F
- Drėgmė: nuo 25 % iki 80 % RH
- Užteršumo laipsnis: 2

Elektra
- Maitinimo šaltinis: 2x AA, 1,5 V baterijos (jeina į komplektą)
- Numatomas akumuliatoriaus veikimo laikas: Nuo 1 iki 2 metų, priklausomai nuo naudojimo

Bluetooth
- Protokolas: BLE 4.2
- RF juosta: 2400 - 2483,5 MHz
- Didžiausia. RF galia: < 5 dBm
- Diapazonas: Iki 30 m lauke, iki 10 m viduje (priklausomai nuo vietos sąlygų)
- Šifravimas: AES (CCM režimas)

Jutikliai, matuokliai
- Temperatūros jutiklis Taip

Trikčių šalinimas

Jei iškiltų problemų dėl įrenginio diegimo ar veikimo, apsilankykite žinių bazės puslapyje:
https://shelly.link/blu_trv

Atitikties deklaracija

Shelly Europe Ltd pareiškia, kad 'Shelly BLU TRV' tipo radijo įranga atitinka Direktyvą 2014/53/ES, 2014/30/ES, 2011/65/ES. Visą ES atitikties deklaracijos tekstą galima rasti šiuo interneto adresu::
https://shelly.link/blu_trv_DoC
Gamintojas: Gamintojas: Shelly Europe Ltd.
Adresas: 103 Cherni Vrah Blvd., 1407 Sofia, Bulgarija
Tel: +359 2 988 7435
El. paštas: **support@shelly.cloud**
Oficiali svetainė: **https://www.shelly.com**
Kontaktinės informacijos pakeitimus gamintojas skelbia oficialioje interneto svetainėje.
Visos teisės į prekės ženklą Shelly® ir kitos intelektinės teisės, susijusios su šiuo prietaisu, priklauso Shelly Europe Ltd.

Hrvatski

Upute za upotrebu i sigurnost

Shelly BLU TRV

Pametna glava termostatskog radijatorskog ventila s Bluetooth vezom.
U ovom dokumentu naziva se "Uređaj".
⚠*Ovaj znak označava sigurnosne informacije.*
ⓘ *Ovaj znak označava važnu napomenu.*

Sigurnosne informacije

Za sigurnu i ispravnu uporabu pročitajte ovaj vodič i sve druge dokumente koji prate ovaj proizvod. Sačuvajte ih za buduće potrebe. Nepoštivanje postupaka instalacije može dovesti do kvara, opasnosti po zdravlje i život, kršenja zakona i/ili odbijanja pravnih i komercijalnih jamstava (ako postoje). Shelly Europe Ltd. nije odgovorna za bilo kakav gubitak ili štetu u slučaju neispravne instalacije ili nepravilnog rada ovog uređaja zbog nepridržavanja korisničkih i sigurnosnih uputa u ovom priručniku.

⚠UPOZORENJE! *Nemojte miješati stare i nove baterije, različite marke ili vrste baterija, poput alkalnih, ugljično-cinkovih ili punjivih baterija.*
⚠OPREZ! *Koristite uređaj samo s baterijama koje su u skladu sa svim važećim propisima. Korištenje neodgovarajućih baterija može uzrokovati oštećenje uređaja i požar.*
⚠OPREZ! *Provjerite jesu li baterije pravilno postavljene prema polaritetu + i -.*
⚠OPREZ! *Baterije mogu emitirati opasne spojeve ili uzrokovati požar ako se ne odlože na odgovarajući način. Uklonite i odmah reciklirajte ili odložite iskorištene baterije u skladu s lokalnim propisima i držite ih podalje od djece. NEMOJTE bacati baterije u kućni otpad ili ih spaljivati.*
⚠OPREZ! *Nemojte koristiti uređaj u vlažnom okruženju. Nemojte dopustiti da se uređaj smoči.*
⚠OPREZ! *Uređaj je namijenjen samo za unutarnju upotrebu.*
⚠OPREZ! *Nemojte raditi pokriveno.*
⚠OPREZ! *Nemojte koristiti uređaj ako pokazuje bilo kakve znakove oštećenja ili kvara.*
⚠OPREZ! *Ne pokušavajte sami popraviti uređaj.*
ⓘ *Prije početka instalacije provjerite imate li Shelly BLU Gateway Gen3, Bluetooth-to-Wi-Fi adapter. Bez pristupnika, uređaj se ne može koristiti s aplikacijom Shelly Smart Control ili upariti s vanjskim senzorima. Ako vaš uređaj ne dolazi s pristupnikom uključenim u kutiji, možete ga kupiti na* **http://www.shelly.com.**
ⓘ *Uređaj dolazi s tvornički instaliranim firmware-om. Kako bi bio ažuriran i siguran, Shelly Europe Ltd. nudi najnovija ažuriranja firmvera besplatno. Pristupite ažuriranjima putem mobilne aplikacije Shelly Smart Control. Instalacija ažuriranja firmvera odgovornost je korisnika. Shelly Europe Ltd. neće biti odgovorna za bilo kakvu neusklađenost uređaja uzrokovanu neuspjehom korisnika da pravovremeno instalira dostupna ažuriranja.*

Opis proizvoda

Shelly BLU TRV je pametna termostatska radijatorska glava s Bluetooth vezom. Kontrolira temperaturu u prostoriji promjenom protoka tople vode kroz radijator. Po potrebi temperaturu možete promijeniti u bilo kojem trenutku okretanjem okretne tipke uređaja ulijevo ili udesno ili putem mobilnog telefona, tableta ili osobnog računala. Uređaj također može održavati sobnu temperaturu prema postavljenom tjednom rasporedu. Napaja se pomoću 2 AA baterije od 1,5 V.

Korisnička sučelja

Gumb za resetiranje
Tipka za resetiranje nalazi se na stražnjoj strani glave TRV-a (Slika 1/7). Za pristup gumbu, glava mora biti odvojena od crne ploče (vidi sliku 6). Da biste pritisnuli gumb, koristite šiljasti predmet, poput spajalice, vrha olovke ili malog odvijača.
- Pritisnite jednom za uparivanje BLU TRV s drugim Bluetooth uređajem.
- Pritisnite i držite 30 sekundi za vraćanje uređaja na tvorničke postavke.

ⓘ *Vraćanje na tvorničke postavke isključit će uređaj s BLE Gateway Gen3 i izbrisati sve podatke.*

Rotirajući gumb

Rotirajući gumb je vanjski okretni omotač TRV glave. Programiran je za postavljanje i upravljanje uređajem na temelju broja rotacijskih koraka. Za više detalja pogledajte odjeljak Korištenje okretnog gumba za upravljanje uređajem.

LED zaslon

TRV ima 7-segmentni LED s 3 načina indikacije:
- Stalno uključeno
- Trepćući
- Isključeno

Razina baterije:

b_ <50%
b= 50-75%
b≡ >75%

Upute za instalaciju

⚠OPREZ! *Prije početka instalacije isključite radijator i provjerite je li se ohladio.*
⚠OPREZ! *Postavite TRV glavu na stražnju ploču TEK NAKON što je stražnja ploča montirana i pričvršćena na ventil radijatora.*
⚠OPREZ! *Opasnost od curenja vode. Ako na radijatoru nemate ugrađen termostatski ventil, pozovite stručnjaka da vam zamijeni ventile.*

Kompatibilni ventili

Ako niste sigurni treba li vam adapter za vaš radijatorski ventil, provjerite popis kompatibilnih radijatorskih ventila prema marki i modelu ovdje: **https://shelly.link/blu/trv_compatible_valves**
Ako vaši radijatorski ventili nisu kompatibilni, upotrijebite jedan od adaptera priloženih u kutiji. (slika 2).

Ugradnja stražnje ploče

1 Ako vaš radijator treba adapter, montirajte odgovarajući (Sl. 2).
2 Za ugradnju stražnje ploče na ventil radijatora, ručno okrenite montažni prsten u smjeru kazaljke na satu (Sl. 3).
⚠*Provjerite je li oznaka poravnanja na stražnjoj ploči okrenuta prema gore.*
3 Pažljivo zategnite montažni prsten pomoću podesivog ključa.
⚠*Nemojte previše zatezati prsten!*

Montaža TRV glave

⚠*Uređaj dolazi s ugrađenim baterijama. Prije montiranja TRV glave na stražnju ploču, uklonite izolacijski jezičak s odjeljka za baterije.*
1 Poravnajte zareze na glavi i stražnjoj ploči (Sl. 4). Zatim umetnite glavu na stražnju ploču.
2 Primijenite umjereni pritisak dlanom na prednju kapicu i okrenite glavu u smjeru kazaljke na satu dok ne klikne. (Sl. 5).

Kalibriranje uređaja

- Nakon uspješne montaže glave, TRV automatski započinje kalibraciju okretanjem svog motora u oba smjera. Zaslon prikazuje CAL
- Ako je kalibracija uspješno dovršena, na zaslonu se nakratko prikazuje C0
- Ako kalibracija ne uspije, na zaslonu se nakratko prikazuje C !

ⓘ *Ako uređaj ne pokrene kalibraciju, to vjerojatno znači da glava nije u potpunosti pričvršćena na stražnju ploču. Pokušajte ga okretati dalje. Ako to ne riješi problem, ponovite korake od početka. Za demontiranje TRV glave pritisnite prednji poklopac i okrećite glavu u smjeru suprotnom od kazaljke na satu dok se ne otpusti (Sl. 6).*
ⓘ *Ako je uređaj instaliran s adapterom i prijavljuje neuspjelu kalibraciju, možda ćete morati instalirati produžni nastavak iz kompleta adaptera (Sl. 2).*
Nakon što je kalibracija uspješno dovršena, uređaj se može koristiti za kontrolu temperature.

Korištenje okretnog gumba za upravljanje uređajem

Kako biste probudili LED diode, okrenite gumb barem jedan korak u bilo kojem smjeru. Zaslon prikazuje trenutnu temperaturu.

Postavljanje ciljne temperature
1 Za povećanje temperature okrenite gumb udesno.
2 Za smanjenje temperature okrenite gumb ulijevo.
ⓘ *Svaki korak gumba mijenja temperaturu za 0,1 °C*
3 Nakon što je ciljna temperatura postignuta, prestanite okretati gumb. Nakon 3 sekunde, TRV primjenjuje postavljenu temperaturu, a zaslon potvrđuje novu vrijednost temperature.

Uključivanje/isključivanje pojačanog načina rada
Boost privremeno povećava snagu grijanja kako bi se brzo povećala sobna temperatura.
1 Za uključivanje Boost moda, okrenite gumb za više od 10 koraka udesno. Na zaslonu se nakratko prikaže On.
2 Za isključivanje Boost moda, okrenite gumb za više od 10 koraka ulijevo. Na zaslonu se nakratko prikaže OFF.

Dodavanje uređaja u aplikaciju Shelly Cloud

Da biste dodali uređaj u Cloud aplikaciju, prvo ga trebate upariti s BLU Gateway Gen3.
1 Uključite Gateway u standardni USB Type-A priključak. Plava LED lampica svijetli pokazujući da je uređaj u načinu rada pristupne točke (AP).
2 Kako biste dodali Gateway svom Shelly Smart Controlu, otvorite aplikaciju, odaberite Dodaj novi uređaj i slijedite upute u aplikaciji. Nakon što je uređaj dodan vašem računu, zelena LED lampica svijetli.
3 Za pristup TRV izborniku, okrenite rotirajući gumb ovim redoslijedom: lijevo, desno, lijevo, desno. Možete početi u bilo kojem smjeru.
Na zaslonu će se prikazati C0. Okrenite rotirajući gumb udesno dok se na zaslonu ne prikaže bLE.
Za 3 sekunde, uređaj će ući u način rada za uparivanje na 30 sekundi, što je označeno trepćućim bLE indikatorom.
ⓘ *Alternativno, možete aktivirati način uparivanja tako da jednom pritisnete gumb za resetiranje.*
Ako uparivanje istekne, zaslon prikazuje no 3 sekunde.
4 Na BLE Gateway Gen3 pritisnite gumb Pair.
5 Ako je uparivanje uspješno dovršeno, TRV zaslon YES prikazuje.
Uređaj će se pojaviti u vašoj aplikaciji Shelly Smart Control kao BTHome komponenta BLE Gateway Gen3.
ⓘ *Kako biste provjerili radi li uređaj na najnovijoj verziji firmvera, idite na Postavke uređaja > Verzija firmvera > Ažuriranje.*
Za više pojedinosti o tome kako upravljati uređajem pomoću oblaka, pogledajte https://kb.shelly.cloud/knowledge-base/shelly-smart-control-guide

Zamjena baterija

ⓘ *Uređaj se napaja sa 2 AA baterije od 1,5 V.*
ⓘ *Preporučujemo korištenje litij/željeznih disulfidnih (Li/FeS_2) baterija.*
ⓘ *Uređaj možda neće raditi s punjivim baterijama.*
1 Za rastavljanje TRV glave pritisnite prednji poklopac i okrenite glavu u smjeru suprotnom od kazaljke na satu dok se ne otpusti (Sl. 6).
2 Palčevima pritisnite i gurnite poklopac baterije prema gore dok se ne otvori (Sl. 7).
3 Uklonite istrošene baterije i odložite ih u skladu s lokalnim propisima.
4 Umetnite nove baterije slijedeći oznaku polariteta na poklopcu baterije.
5 Gurnite i pomaknite poklopac baterije prema dolje dok ne sjedne.
6 Sastavite TRV glavu natrag na stražnju ploču (Sl. 5).

Tehnički podaci

Fizički
- Veličina (VxD): 78 x Ø 54 mm / 3.07x Ø2.13 in
- Težina: 107 g / 3.77 oz
- Materijal školjke: Plastični
- Boja školjke: Bijela
- Materijal montažnog prstena: Mjed presvučen niklom
- Montaža: M30x1,5

Ekološki
- Radna temperatura okoline: -20°S do 60°S / 68°F do 140°F
- Vlažnost: 25% do 80% relativne vlažnosti
- Stupanj onečišćenja: 2

Električni
- Napajanje: 2x AA, 1,5 V baterije (uključene)
- Procijenjeno trajanje baterije: 1 do 2 godine ovisno o korištenju

Bluetooth
- Protokol: BLE 4.2
- Radiofrekvencijski pojas: 2400 - 2483,5 MHz
- Maks. Snaga radio frekvencije: < 5 dBm
- Raspon: Do 30 m / 98 ft na otvorenom, do 10 m / 33 ft u zatvorenom (ovisno o lokalnim uvjetima)
- Enkripcija: AES (CCM način)

Senzori, mjerači
- Senzor temperature: Da

Rješavanje problema

U slučaju da naiđete na probleme s instalacijom ili radom uređaja, provjerite njegovu stranicu baze znanja:
https://shelly.link/blu_trv

Izjava o sukladnosti

Ovime Shelly Europe Ltd. izjavljuje da je tip radijske opreme Shelly BLU TRV u skladu s Direktivom 2014/53/EU, 2014/30/EU, 2011/65/EU. Potpuni tekst EU izjave o sukladnosti dostupan je na sljedećoj internet adresi:
https://shelly.link/blu_trv_DoC
Proizvođač: Shelly Europe Ltd.
Adresa: 103 Cherni Vrah Blvd., 1407 Sofia, Bugarska
Tel.: +359 2 988 7435
E-mail: **support@shelly.cloud**
Službena web stranica: **https://www.shelly.com**
Promjene u kontakt podacima Proizvođač objavljuje na službenim stranicama.
Sva prava na zaštitni znak Shelly® i druga intelektualna prava povezana s ovim uređajem pripadaju Shelly Europe Ltd.

Gaeilge

Treoir úsáideora agus sábháilteachta

Shelly BLU TRV

Ceann comhla radaitheora teirmeastatach cliste le nascacht Bluetooth.
Dá dtagraítear sa doiciméad seo mar "an Gléas".
⚠*Léiríonn an comhartha seo faisnéis sábháilteachta.*
ⓘ *Léiríonn an comhartha seo nóta tábhachtach.*

Faisnéis sábháilteachta

Le húsáid shábháilte agus chuí, léigh an treoir seo, agus aon doiciméid eile a ghabhann leis an táirge seo. Coinnigh iad le haghaidh tagartha sa todhchaí. Mura gcloítear leis na nósanna imeachta suiteála d'fhéadfadh mífheidhmiú, baol don tsláinte agus do bheatha, sárú an dlí, agus/nó diúltú ráthaíochtaí dlíthiúla agus tráchtála (más ann dóibh) a bheith mar thoradh ar mhainneachtain na nósanna imeachta suiteála a leanúint. Níl Shelly Europe Ltd. freagrach as aon chaillteanas nó damáiste i gcás suiteáil mhícheart nó oibriú míchuí an ghléis seo mar gheall ar mhainneachtain na treoracha úsáideora agus sábháilteachta sa treoir seo a leanúint.

⚠RABHADH! *Ná measc cadhnraí sean agus nua, brandaí éagsúla, nó cineálacha cadhnraí, mar shampla cadhnraí alcaileach, carbóin-since, nó cadhnraí in-athluchtaithe.*
⚠AIRE! *Bain úsáid as an Gléas ach amháin le cadhnraí a chomhlíonann na rialacháin infheidhme go léir. Má úsáidtear cadhnraí míchuí is féidir damáiste a dhéanamh don Ghléas agus do thine.*
⚠AIRE! *Déan cinnte go bhfuil cadhnraí suiteáilte i gceart de réir polaraíocht + agus -.*
⚠AIRE! *Is féidir le cadhnraí comhdhúile guaiseacha a astú nó tine a chur faoi deara mura ndiúscraítear iad i gceart. Bain agus láithreach athchúrsáil nó diúscairt cadhnraí úsáidte de réir rialacháin áitiúla agus a choinneáil ar shiúl ó leanaí. NÁ diúscairt cadhnraí i mbruscar tí nó ná loisc.*
⚠AIRE! *Ná húsáid an Gléas i dtimpeallacht thaise. Ná lig don fheiste a bheith fliuch.*
⚠AIRE! *Tá an Gléas beartaithe le húsáid laistigh amháin.*
⚠AIRE! *Ná oibriú clúdaithe.*
⚠AIRE! *Ná húsáid an Gléas má léiríonn sé aon chomhartha damáiste nó locht.*
⚠AIRE! *Ná déan iarracht an Gléas a dheisiú tú féin.*
ⓘ *Sula dtosaíonn tú ar an tsuiteáil, déan cinnte go bhfuil Shelly BLU Gateway Gen3 agat, adapter Bluetooth-go-Wi-Fi. Gan an geata, ní féidir an Gléas a úsáid leis an bhfeidhmchlár Shelly Smart Control nó a phéireáil le braiteoirí seachtracha. Mura dtagann do Ghléas le Geata atá sa bhosca, is féidir leat ceann a cheannach ag* **http://www.shelly.com** *.*
ⓘ *Tagann an Gléas le firmware monarcha-suiteáilte. Chun é a choinneáil cothrom le dáta agus slán, soláthraíonn Shelly Europe Ltd. na nuashonruithe firmware is déanaí saor in aisce. Faigh rochtain ar na nuashonruithe tríd an bhfeidhmchlár soghluaiste Shelly Smart Control. Is é an t-úsáideoir atá freagrach as nuashonruithe firmware a shuiteáil. Ní bheidh Shelly Europe Ltd. faoi dhliteanas i leith aon easpa comhréireachta ar an nGléas mar gheall ar mhainneachtain an úsáideora na nuashonruithe atá ar fáil a shuiteáil go tráthúil.*

Cur síos ar an táirge

Is ceann radaitheora teirmeastatach cliste é Shelly BLU TRV le nascacht Bluetooth. Rialaíonn sé teocht an tseomra trí shreabhadh an uisce te tríd an radaitheoir a athrú. Más gá, is féidir an teocht a athrú ag am ar bith tríd an knob rothlach Gléas a chasadh ar chlé nó ar dheis, nó trí do ghuthán póca, táibléad nó ríomhaire. Is féidir leis an nGléas freisin teocht an tseomra a choinneáil de réir sceideal sheachtainiúil socraithe. Tá sé faoi thiomáint ag cadhnraí 2 AA, 1.5 V.

Comhéadain úsáideora

Cnaipe athshocraigh
Tá an cnaipe athshocraithe ar chúl cheann an TRV (Fíor 1/7). Chun an cnaipe a rochtain, ní mór an ceann a scaradh ón pláta dubh (Féach Fig. 6). Chun an cnaipe a bhrú, bain úsáid as rud pointeáilte, mar shampla fáiscín páipéir, barr peann, nó scriúire beag.
- Brúigh uair amháin chun an BLU TRV a phéireáil le gléas Bluetooth eile.
- Brúigh agus coinnigh ar feadh 30 soicind chun an Gléas a athshocrú sa mhonarcha.

8 Urrann ceallraí *Déanfaidh athshocrú monarchan an Gléas a dhícheangal ón BLE Gateway Gen3 agus scriosfaidh sé na sonraí go léir.*

Cnap rothlach
Is é an knob rothlach an sceall casadh seachtrach den cheann TRV. Tá sé cláraithe chun an Gléas a shocrú agus a rialú bunaithe ar líon na gcéimeanna rothlacha. Le haghaidh tuilleadh sonraí, féach ar an rannán Ag baint úsáide as an knob rothlach chun an gléas a oibriú.

Taispeáint stiúir

Tá LED 7-deighleog ag an TRV le 3 mhodh tásc:
- Seasamh ar
- Blinking
- Casta as

Leibhéal ceallraí:

b_ <50%
b= 50-75%
b≡ >75%

Treoracha suiteála

⚠AIRE! *Sula dtosaíonn tú ar an tsuiteáil, múch an radaitheoir agus cinntigh go bhfuil sé fuaraithe.*
⚠AIRE! *Feistigh an ceann TRV ar an gcúlphláta ACH AMHÁIN TAR ÉIS an backplate a bheith suite agus daingnithe ar an gcomhla radaitheora.*
⚠AIRE! *Riosca sceitheadh uisce. Mura bhfuil comhla teirmeastatach agat suiteáilte ar do radaitheoir, cuir glaoch ar speisialtóir chun do chomhlaí a athsholáthar.*

Comhlaí comhoiriúnacha

Mura bhfuil tú cinnte an dteastaíonn cuibheoir uait le haghaidh do chomhla radaitheora, seiceáil an liosta de chomhlaí radaitheora comhoiriúnacha de réir branda agus múnla anseo:
https://shelly.link/blu/trv_compatible_valves
Mura bhfuil do chomhlaí radaitheora comhoiriúnach, bain úsáid as ceann de na hoiriúnóirí atá sa bhosca. (Fíor 2).

Suiteáil an backplate

1 Má tá cuibheoir ag teastáil ó do radaitheoir, feistigh an ceann oiriúnach (Fíor 2).
2 Chun an backplate a shuiteáil ar an gcomhla radaitheora, cas an fáinne gléasta deiseal de láimh (Fíor 3).
ⓘ *Bí cinnte go bhfuil an marc ailíniú ar an backplate pointí suas.*
3 Déan an fáinne gléasta níos doichte go cúramach trí úsáid a bhaint as eochair inchoigeartaithe.
ⓘ *Ná overtighen an fáinne!*

Suiteáil an ceann TRV

ⓘ *Tagann an gléas le cadhnraí suiteáilte. Sula gcuirfidh tú an ceann TRV ar an gcúlphláta, bain an cluaisín leithlisithe as urrann na gceallraí.*
1 Ailínigh an ceann agus notches backplate (Fíor 4). Ansin, cuir isteach an ceann ar an backplate.
2 Cuir brú measartha i bhfeidhm le do phailme ar an gcaipín tosaigh agus cas an ceann deiseal go dtí go gcloíonn sé. (Fíor 5).

Calabrú an Ghléis

- Tar éis an ceann a ghléasadh go rathúil, tosaíonn an TRV calabrú go huathoibríoch trína mhótar a chasadh sa dá threo. Taispeánann an taispeáint CAL
- Má dhéantar an calabrú a chríochnú go rathúil, taispeánann an taispeáint go hachomair C0
- Má theipeann ar an gcalabrú, taispeánann an taispeáint go hachomair C !

ⓘ *Mura dtosaíonn an Gléas calabrú, is dócha go gciallaíonn sé nach bhfuil an ceann tightened go hiomlán ar an backplate. Déan iarracht é a chasadh níos faide. Mura réitíonn sé seo an cheist, déan na céimeanna arís ón tús. Chun an ceann TRV a dhíshuiteáil, brúigh an caipín tosaigh agus cas an ceann tuathalach go dtí go scaoiltear amach é (Fíor 6).*
ⓘ *Má tá an Gléas suiteáilte le adapter agus tuairiscíonn sé calabrú theip, b'fhéidir go mbeadh ort a shuiteáil síntheoir biorán ón sraith adapter (Fig. 2).*
Nuair a bheidh an calabrú críochnaithe go rathúil, is féidir an Gléas a úsáid chun teocht a rialú.

Ag baint úsáide as an knob rothlach chun an gléas a oibriú

Chun na soilse a mhúscailt, cas an chnap ar a laghad céim amháin i dtreo ar bith. Taispeánann an taispeáint an teocht reatha.

Socrú an teocht sprice
1 Chun an teocht a mhéadú, cas an knob ar dheis.
2 Chun an teocht a laghdú, cas an knob ar chlé.
ⓘ *Athraíonn gach céim snaidhm an teocht faoi 0.1 °C*
3 Nuair a bheidh an spriocteocht sroichte, stop an cnag a chasadh. Tar éis 3 soicind, cuireann an TRV an teocht socraithe i bhfeidhm, agus deimhníonn an taispeáint an luach teochta nua.

Mód Treisiú á Casadh air/As
Ardaíonn Treisiú an chumhacht teasa go sealadach chun teocht an tseomra a mhéadú go tapa.
1 Chun an modh Boost a chur ar siúl, cas an knob ar feadh níos mó ná 10 gcéim ar dheis. Taispeánann an taispeáint go hachomair On.
2 Chun an modh Boost a mhúchadh, cas an knob ar feadh níos mó ná 10 gcéim ar chlé. Taispeánann an taispeáint go hachomair OFF.

Ag cur an Ghléas leis an bhfeidhmchlár Shelly Cloud

Chun an Gléas a chur leis an bhfeidhmchlár Cloud, ar dtús ní mór duit é a phéireáil le BLU Gateway Gen3.
1 Cumhacht suas an Geata trína plugáil isteach i gcalafort caighdeánach USB Cineál-A. Soilse an LED gorm suas ag taispeáint go bhfuil an gléas i mód Pointe Rochtana (AP).
2 Chun an Geata a chur le do Shelly Smart Control, oscail an feidhmchlár, roghnaigh Cuir gléas nua leis, agus lean an treoracha san aip. Nuair a chuirtear an Gléas le do chuntas, lasann an LED glas.
3 Chun an roghchlár TRV a rochtain, cas an chnap rothlach san ord seo: Clé, Deas, Clé, Deas. Is féidir leat tosú i gceachtar treo.
Taispeáinfaidh an taispeáint C0. Cas an knob rothlach ar dheis go dtí go léiríonn an taispeáint bLE
I 3 sec, rachaidh an Gléas isteach mód Péireála ar feadh 30 soicind arna léiriú ag táscaire bLE caochadh.
ⓘ *Nó, is féidir leat modh péireála a ghníomhachtú ach an cnaipe athshocraithe a bhrú uair amháin.*
Má tá am péireála caite, taispeántar an taispeáint no ar feadh 3 soicind.
4 Ar an BLE Gateway Gen3, brúigh an cnaipe Péire.
5 Má chríochnaítear an phéireáil go rathúil, taispeánann YES an taispeáint TRV.
Beidh an Gléas le feiceáil i do app Shelly Smart Control mar chomhpháirt BTHome den BLE Gateway Gen3.
ⓘ *Chun a chinntiú go bhfuil an Gléas ag rith ar an leagan firmware is déanaí, téigh go Socruithe Gléas> Leagan Firmware> Nuashonrú.*
Le haghaidh tuilleadh sonraí conas an Gléas a rialú ag baint úsáide as an Néal, féach ar an **https://kb.shelly.cloud/knowledge-base/shelly-smart-control-guide**

Cadhnraí a athsholáthar

ⓘ *Tá an Gléas á thiomáint ag 2 chadhnra AA, 1.5 V.*
ⓘ *Molaimid cadhnraí Litiam/Díshulfíde Iarainn (Li/FeS_2) a úsáid.*
ⓘ *Ní fhéadfaidh an Gléas oibriú le cadhnraí in-athluchtaithe.*
1 Chun an ceann TRV a dhíchóimeáil, brúigh an caipín tosaigh agus cas an ceann tuathalach go dtí go scaoiltear amach é (Fíor 6).
2 Agus do ordóga á n-úsáid agat, brúigh agus sleamhnaigh an clúdach ceallraí suas go dtí go n-osclaítear é (Fíor 7).
3 Bain na cadhnraí ídithe agus iad a dhiúscairt de réir do rialacháin áitiúla.
4 Cuir isteach na cadhnraí nua tar éis an mharcáil polaraíochta ar an gclúdach ceallraí.
5 Brúigh agus sleamhnaigh an clúdach ceallraí síos go dtí go glas é.
6 Cuir an ceann TRV le chéile ar ais ar an gcúlphláta (Fíor 5).

Sonraíochtaí

Fisiciúil
- Méid (HxD): 78 x Ø 54 mm / 3.07xØ2.13 in
- Meáchan: 107 g / 3.77 oz
- Ábhar bhlaosc: Plaisteach
- Dath bhlaosc: Bán
- Ábhar fáinne gléasta: Prás nicilphlátáilte
- Gléasta: M30x1,5

Timpeallachta
- Teocht oibre chomhthimpeallach: -20°C go 60°C / 68°F go 140°F
- Taise: 25% go 80% Taise Choibhneasta
- Céim truaillithe: 2

Leictreach
- Soláthar cumhachta: 2x AA, cadhnraí 1.5 V (san áireamh)
- Saol ceallraí measta: 1 go 2 bhliain ag brath ar úsáid

Bluetooth
- Prótacal: BLE 4.2
- Banna RF: 2400 - 2483,5 MHz
- uas. Cumhacht Minicíocht Raidió: < 5 dBm
- Raon: Suas le 30 m / 98 ft lasmuigh, suas le 10 m / 33 ft taobh istigh (ag brath ar choinníollacha áitiúla)
- Criptiú: AES (mód CCM)

Braiteoirí, méadair
- Braiteoir teochta: Tá

Fabhtcheartú

I gcás go mbeidh fadhbanna agat le suiteáil nó oibriú an Ghléis, seiceáil a leathanach bonn eolais:
https://shelly.link/blu_trv

Dearbhú Comhréireachta

Leis seo, dearbhaíonn Shelly Europe Ltd. go bhfuil an cineál trealaimh raidió Shelly BLU TRV ag comhlíonadh Threoir 2014/53/AE, 2014/30/AE, 2011/65/AE. Tá téacs iomlán dhearbhú comhréireachta an AE ar fáil ag an seoladh idirlín seo a leanas:
https://shelly.link/blu_trv_DoC
Monaróir: Shelly Europe Ltd.
Seoladh: 103 Cherni Vrah Blvd., 1407 Sóifia, an Bhulgáir
Teil.: +359 2 988 7435
R-phost: **support@shelly.cloud**
Suíomh oifigiúil: **https://www.shelly.com**
Foilsíonn an Monaróir athruithe ar fhaisnéis teagmhála ar an láithreán gréasáin oifigiúil.
Is le Shelly Europe Ltd gach ceart ar an trádmharc Shelly® agus cearta intleachtúla eile a bhaineann leis an nGléas seo.

Malti

Gwida għall-utent u s-sigurtà

Shelly BLU TRV

Kap tal-valv tar-radjatur termostatiku intelliġenti b'konnettività Bluetooth
Imsejjaħ f'dan id-dokument bħala "l-Apparat"
⚠*Dan is-sinjal jindika informazzjoni dwar is-sigurtà.*
ⓘ *Dan is-sinjal jindika nota importanti.*

Informazzjoni dwar is-sigurtà

Għal użu sigur u xieraq, aqra din il-gwida, u kwalunkwe dokument ieħor li jakkumpanja dan il-prodott. Żommhom għal referenza futura. In-nuqqas ta' segwitu tal-proċeduri ta' installazzjoni jista' jwassal għal funzjonament ħażin, periklu għas-saħħa u l-ħajja, ksur tal-liġi, u/jew rifjut ta' garanziji legali u kummerċjali (jekk ikun hemm). Shelly Europe Ltd. mhix responsabbli għal telf jew ħsara f'każ ta' installazzjoni ħażina jew tħaddim ħażin ta' dan l-apparat minħabba nuqqas ta' segwitu tal-istruzzjonijiet għall-utent u s-sigurtà f'din il-gwida.

⚠TWISSIJA! *Tħallatx batteriji qodma u ġodda, marki differenti jew tipi ta' batteriji, bħal batteriji alkalini, karbonju-żink, jew batteriji rikarikabbli.*
⚠ATTENZJONI! *Uża l-Apparat biss b'batteriji li jikkonformaw mar-regolamenti applikabbli kollha. L-użu ta' batteriji mhux xierqa jista' jikkawża ħsara lill-Apparat u n-nar.*
⚠ATTENZJONI! *Kun żgur li l-batteriji huma installati b'mod korrett skont il-polarità + u - .*
⚠ATTENZJONI! *Il-batteriji jistgħu jarmu komposti perikolużi jew jikkawżaw nar jekk ma jintremewx kif suppost. Neħħi u immedjatament irriċikla jew armi l-batteriji użati skont ir-regolamenti lokali u żommu 'l bogħod mit-tfal. TARMIX il-batteriji fit-trash tad-dar jew incinera.*
⚠ATTENZJONI! *Tużax l-Apparat f'ambjent niedi. Thallix li l-apparat jixxarrab.*
⚠ATTENZJONI! *L-Apparat huwa maħsub biss għal użu fuq ġewwa..*
⚠ATTENZJONI! *Toperax kopert.*
⚠ATTENZJONI! *Tużax l-Apparat jekk juri xi sinjal ta' ħsara jew difett. ador eller defekter.*
⚠ATTENZJONI! *Tippruvax issewwi l-Apparat lilek innifsek.*
ⓘ *Qabel ma tibda l-installazzjoni, kun żgur li għandek Shelly BLU Gateway Gen3, adapter Bluetooth-to-Wi-Fi. Mingħajr il-portal, l-Apparat ma jistax jintuża mal-applikazzjoni Shelly Smart Control jew imqabbad ma 'sensors esterni. Jekk l-Apparat tiegħek ma jiġix bi Gateway inkluż fil-kaxxa, tista 'tixtri waħda minn* **http://www.shelly.com.**
ⓘ *L-Apparat jiġi b'firmware installat fil-fabbrika. Biex iżżommha aġġornata u sigura, Shelly Europe Ltd. tipprovdi l-aħħar aġġornamenti tal-firmware mingħajr ħlas. Aċċessa għall-aġġornamenti permezz tal-applikazzjoni mobbli Shelly Smart Control. L-installazzjoni tal-aġġornamenti tal-firmware hija r-responsabbiltà tal-utent. Shelly Europe Ltd. m'għandhiex tkun responsabbli għal kwalunkwe nuqqas ta' konformità tal-Apparat ikkawżat min-nuqqas tal-utent li jinstalla l-aġġornamenti disponibbli fil-ħin.*

Produktbeskrivning

Shelly BLU TRV hija ras tar-radjatur termostatiku intelliġenti b'konnettività Bluetooth. Jikkontrolla t-temperatura ta 'kamra billi tbiddel il-fluss tal-ilma sħun permezz tar-radjatur. Jekk meħtieġ, it-temperatura tista 'tinbidel fi kwalunkwe ħin billi ddawwar il-pum li jdur tal-Apparat lejn ix-xellug jew il-lemin, jew permezz tal-mowbajl, tablet, jew PC tiegħek. L-Apparat jista 'wkoll iżomm it-temperatura tal-kamra skond skeda stabbilita ta' kull ġimgħa. Huwa mħaddem minn 2 batteriji AA, 1.5 V.

Interfaces tal-utent

Irrisettja buttuna
Il-buttuna reset tinsab fuq wara tar-ras tat-TRV (Fig. 1/7). Biex taċċessa l-buttuna, ir-ras trid tkun separata mill-pjanċa sewda (Ara Fig. 6). Biex tagħfas il-buttuna, uża oġġett bil-ponta, bħal paperclip, ponta tal-pinna, jew tornavit żgħir.ller en liten skruvmejsel.
- Agħfas darba biex tgħaqqad il-BLU TRV ma' apparat Bluetooth ieħor.
- Agħfas u żomm għal 30 sekonda biex tirrisettja l-Apparat mill-fabbrika.

ⓘ *Ir-reset tal-fabbrika se skonnettja l-Apparat mill-BLE Gateway Gen3 u jħassar id-dejta kollha.*

Pum li jdur
Il-pum li jdur huwa l-qoxra ta 'barra tat-tidwir tar-ras TRV. Huwa pprogrammat biex iwaqqaf u jikkontrolla l-Apparat ibbażat fuq in-numru ta 'passi rotazzjonali. Għal aktar dettalji, ara t-taqsima L-użu tal-pum li jdur biex tħaddem l-apparat.

Display LED

It-TRV għandu LED ta' 7 segmenti bi 3 modi ta' indikazzjoni:
- Sod Onor
- Teptip
- Mitfi

Livell tal-batterija:

b_ <50%
b= 50-75%
b≡ >75%

Istruzzjonijiet għall-installazzjoni

⚠ATTENZJONI! *Qabel tibda l-installazzjoni, itfi r-radjatur u kun żgur li jkun berred.*
⚠ATTENZJONI! *Immonta r-ras TRV fuq il-pjanċa ta 'wara BISS WARA li l-pjanċa ta' wara tkun immuntata u mwaħħla fuq il-valv tar-radjatur.*
⚠ATTENZJONI! *Riskju ta 'tnixxija ta' ilma. Jekk ma jkollokx valv termostatiku installat fuq ir-radjatur tiegħek, ċempel speċjalista biex jissostitwixxi l-valv tiegħek.*

Valvoli kompatibbli

Jekk mhux ċert jekk għandekx bżonn adapter għall-valv tar-radjatur tiegħek, iċċekkja l-lista ta 'valvi tar-radjatur kompatibbli skont il-marka u l-mudell hawn: **https://shelly.link/blu/trv_compatible_valves**
Jekk il-valvi tar-radjatur tiegħek mhumiex kompatibbli, uża wieħed mill-adapters inklużi fil-kaxxa. (Fig. 2).

Installazzjoni tal-pjanċa ta 'wara

1 Jekk ir-radjatur tiegħek jeħtieġ adapter, arma dak adattat (Fig. 2).
2 Biex tinstalla l-backplate fuq il-valv tar-radjatur, dawwar iċ-ċirku tal-immuntar lejn l-arloġġ bl-idejn (Fig. 3).
ⓘ *Kun żgur li l-marka tal-allinjament fuq il-pjanċa ta 'wara tipponta 'l fuq.*
3 Issikka ċ-ċirku tal-immuntar b'attenzjoni billi tuża wrench aġġustabbli.
ⓘ *Tissikkax iżżejjed iċ-ċirku!*

Immuntar tar-ras TRV

ⓘ *L-apparat jiġi b'batteriji installati. Qabel ma twaħħal ir-ras TRV fuq il-pjanċa ta 'wara, neħħi t-tab ta' iżolament mill-kompartiment tal-batterija.*
1 Allinja l-talji tar-ras u tal-pjanċa ta' wara (Fig. 4). Imbagħad, daħħal ir-ras fuq il-pjanċa ta 'wara.
2 Applika pressjoni moderata bil-palma tiegħek fuq l-għatu ta 'quddiem u dawwar ir-ras lejn l-arloġġ sakemm tikklikkja. (Fig. 5).

Jikkalibra l-Apparat

- Wara l-immuntar b'suċċess tar-ras, it-TRV awtomatikament jibda l-kalibrazzjoni billi ddawwar il-mutur tiegħu fiż-żewġ direzzjonijiet. Il-wirja turi indikazzjoni CAL.
- Jekk il-kalibrazzjoni titlesta b'suċċess, il-wirja turi fil-qosor l-indikazzjoni C0.
- Jekk il-kalibrazzjoni tfalli, il-wirja turi fil-qosor indikazzjoni C !.

ⓘ *Jekk l-Apparat ma jibdax il-kalibrazzjoni, x'aktarx ifisser li r-ras mhix issikkata għal kollox fuq il-pjanċa ta 'wara. Ipprova dawwarha aktar. Jekk dan ma jsolvix il-kwistjoni, irrepeti l-passi mill-bidu. Biex tiżżarma r-ras TRV, agħfas l-għatu ta' quddiem u dawwar ir-ras lejn il-kontra tal-arloġġ sakemm tinħeles (Fig. 6).*
ⓘ *Jekk l-Apparat huwa installat b'adapter u jirrapporta kalibrazzjoni falluta, jista' jkollok bżonn tinstalla pin extender mis-sett tal-adapter (Fig. 2)*
Ladarba l-kalibrazzjoni titlesta b'suċċess, l-Apparat jista 'jintuża biex jikkontrolla t-temperatura.

Bl-użu tal-pum li jdur biex tħaddem l-apparat

Biex tqum l-LEDs, dawwar il-pum mill-inqas pass wieħed fi kwalunkwe direzzjoni. Il-wirja turi t-temperatura attwali.

L-issettjar tat-temperatura fil-mira
1 Biex iżżid it-temperatura, dawwar il-pum lejn il-lemin.
2 Biex tnaqqas it-temperatura, dawwar il-pum lejn ix-xellug.
ⓘ *Kull pass tal-pum ibiddel it-temperatura b'0.1 °C.*
3 Ladarba tintlaħaq it-temperatura fil-mira, ieqaf iddawwar il-pum. Wara 3 sekondi, it-TRV japplika t-temperatura stabbilita, u l-wiri jikkonferma l-valur tat-temperatura l-ġdid.

Tixgħel/Jitfi l-modalità Boost
Boost iżid temporanjament il-qawwa tat-tisħin biex iżżid malajr it-temperatura tal-kamra.
1 Biex tixgħel il-modalità Boost, dawwar il-pum għal aktar minn 10 passi lejn il-lemin. Il-wiri juri sinjal On fil-qosor.
2 Biex itfi l-modalità Boost, dawwar il-pum għal aktar minn 10 passi lejn ix-xellug. Il-wiri juri sinjal OFF fil-qosor.

Żieda tal-Apparat mal-applikazzjoni Shelly Cloud

Biex iżżid l-Apparat mal-applikazzjoni Cloud, l-ewwel trid tgħaqqadha ma 'BLU Gateway Gen3.
1 Ixgħel il-Gateway billi twaħħalha f'port standard USB Type-A. L-LED blu jixgħel u juri li l-apparat jinsab fil-modalità tal-Punt ta' Aċċess (AP).
2 Biex iżżid il-Bieb ma' Shelly Smart Control tiegħek, iftaħ l-applikazzjoni, agħżel Żid apparat ġdid, u segwi l-istruzzjonijiet fl-app. Ladarba l-Apparat jiġi miżjud mal-kont tiegħek, l-LED aħdar jixgħel.
3 Biex taċċessa l-menu TRV, dawwar il-pum li jdur f'din l-ordni: Xellug, Lemin, Xellug, Lemin. Tista 'tibda fi kwalunkwe direzzjoni.
Il-wiri juri C0. Dawwar il-pum li jdur lejn il-lemin sakemm il-wiri juri bLE.
Fi 3 sek, l-Apparat se jidħol fil-mod ta 'Tqabbil għal 30 sekonda indikati b'indikatur bLE li jteptep.
ⓘ *Alternattivament, tista 'tattiva l-mod ta' tqabbil billi tagħfas il-buttuna reset darba.*
Jekk it-tqabbil jispiċċa, il-wiri juri no għal 3 sekondi.
4 Fuq il-BLE Gateway Gen3, agħfas il-buttuna Pair.
5 Jekk it-tqabbil jitlesta b'suċċess, il-wiri TRV juri YES.
L-Apparat se jidher fl-app Shelly Smart Control tiegħek bħala komponent BTHome tal-BLE Gateway Gen3.
ⓘ *Biex tiżgura li l-Apparat qed jaħdem fuq l-aħħar verżjoni tal-firmware, mur Settings tal-Apparat > Verżjoni tal-Firmware > Aġġornament.*
Għal aktar dettalji dwar kif tikkontrolla l-Apparat billi tuża l-Cloud, irreferi għal **https://kb.shelly.cloud/knowledge-base/shelly-smart-control-guide**

Tissostitwixxi batteriji

ⓘ *L-Apparat huwa mħaddem minn 2 batteriji AA, 1.5 V.*
ⓘ *Nirrakkomandaw li tuża batteriji tal-Lithium/Iron Disulfide (Li/FeS_2).*
ⓘ *L-Apparat jista' ma jaħdimx b'batteriji rikarikabbli.*
1 Biex tiżżarma r-ras TRV, agħfas l-għatu ta 'quddiem u dawwar ir-ras lejn il-kontra l-arloġġ sakemm tinħeles (Fig. 6).
2 Billi tuża r-ribejk, agħfas u żżerżaq l-għatu tal-batterija 'l fuq sakemm jinfetaħ (Fig. 7).
3 Neħħi l-batteriji eżawriti u armihom skont ir-regolamenti lokali tiegħek.
4 Daħħal il-batteriji l-ġodda wara l-marka tal-polarità fuq l-għatu tal-batterija.
5 Imbotta u żżerżaq l-għatu tal-batterija 'l isfel sakemm jissakkar.
6 Arma r-ras TRV lura fuq il-pjanċa ta' wara (Fig. 5).

Speċifikazzjonijiet

Fiżiku
- Daqs (HxD): 78 x Ø54 mm / 3.07xØ2.13 in
- Piż: 107 g / 3.77 oz
- Materjal tal-qoxra: plastik
- Kulur tal-qoxra: abjad
- Materjal taċ-ċirku tal-immuntar: Ram miksi bin-nikil
- Immuntar: M30x1.5

Ambjentali
- Temperatura tax-xogħol ambjentali: -20 ° C sa 60 ° C / 68 ° F sa 140 ° F
- Umdità: 25% sa 80% RH
- Grad ta 'tniġġis: 2

Elettriku
- Provvista ta 'enerġija: 2x AA, batteriji 1.5 V (inklużi)
- Ħajja tal-batterija stmata: 1 sa 2 snin skond l-użu

Bluetooth
- Protokoll: BLE 4.2
- Faxxa RF: 2400 - 2483.5 MHz
- Max. Qawwa RF: < 5 dBm
- Firxa: Sa 30 m / 98 pied barra, sa 10 m / 33 pied ġewwa (skont il-kundizzjonijiet lokali)
- Encryption: AES (mod CCM)

Sensers, meters
- Sensor tat-temperatura: Iva

Issolvi l-problemi

F'każ li tiltaqa' ma' problemi bl-installazzjoni jew it-tħaddim tal-Apparat, iċċekkja l-paġna tal-bażi tal-għarfien tiegħu:
https://shelly.link/blu_trv

Dikjarazzjoni ta' Konformità

B'dan, Shelly Europe Ltd tiddikjara li t-tagħmir tar-radju tat-tip Shelly BLU TRV huwa konformi mad-Direttiva 2014/53/UE, 2014/30/UE, 2011/65/UE. It-test sħiħ tad-dikjarazzjoni ta' konformità tal-UE huwa disponibbli fl-indirizz tal-internet li ġej:
https://shelly.link/blu_trv_DoC
Manifattur: Shelly Europe Ltd.
Indirizz: 103 Cherni Vrah Blvd., 1407 Sofia, Bulgaria
Tel.: +359 2 988 7435
Email: **support@shelly.cloud**
Websajt uffiċjali: **https://www.shelly.com**
Bidliet fl-informazzjoni ta 'kuntatt huma ppubblikati mill-Manifattur fuq il-websajt uffiċjali.
Id-drittijiet kollha għat-trademark Shelly® u drittijiet intellettwali oħra assoċjati ma' dan l-Apparat jappartjenu lil Shelly Europe Ltd.

Slovenščina

Uporabniški in varnostni priročnik

Shelly BLU TRV

Pametna termostatska glava radiatorskega ventila s povezavo Bluetooth
V tem dokumentu imenovan „naprava"
⚠*Ta znak označuje varnostne informacije.*
ⓘ *Ta znak označuje pomembno opombo.*

Varnostne informacije

Za varno in pravilno uporabo preberite ta priročnik in vse druge dokumente, priložene temu izdelku. Shranite jih za uporabo v prihodnosti. Neupoštevanje postopkov namestitve lahko povzroči nepravilno delovanje, nevarnost za zdravje in življenje, kršitev zakona in/ali zavrnitev pravnih in komercialnih jamstev (če obstajajo). Družba Shelly Europe Ltd. ni odgovorna za kakršno koli izgubo ali škodo v primeru nepravilne namestitve ali nepravilnega delovanja te naprave zaradi neupoštevanja uporabniških in varnostnih navodil v tem priročniku.

⚠OPOZORILO! *Ne mešajte starih in novih baterij, različnih znamk ali vrst baterij, kot so alkalne baterije, baterije z ogljikovim cinkom ali baterije za ponovno polnjenje.*
⚠POZOR! *Napravo uporabljajte samo z baterijami, ki so skladne z vsemi veljavnimi predpisi. Uporaba neustreznih baterij lahko povzroči poškodbe naprave in požar.*
⚠POZOR! *Prepričajte se, da so baterije pravilno nameščene glede na polarnost + in - .*
⚠POZOR! *Baterije lahko oddajajo nevarne spojine ali povzročijo požar, če niso pravilno odstranjene. Izrabljene baterije odstranite in takoj reciklirajte ali zavrzite v skladu z lokalnimi predpisi ter jih hranite stran od otrok. Baterij NE odlagajte v gospodinjske odpadke ali jih sežigajte.*
⚠POZOR! *Naprave ne uporabljajte v vlažnem okolju. Ne dovolite, da bi se naprava zmočila.*
⚠POZOR! *Naprava je namenjena samo za uporabo v zaprtih prostorih.*
⚠POZOR! *Naprave ne uporabljajte pokrite.*
⚠POZOR! *Naprave ne uporabljajte, če kaže kakršne koli znake poškodb ali okvar.*
⚠POZOR! *Naprave ne poskušajte popraviti sami.*
ⓘ *Pred začetkom namestitve se prepričajte, da imate napravo Shelly BLU Gateway Gen3, adapter Bluetooth-Wi-Fi. Brez prehoda naprave ni mogoče uporabljati z aplikacijo Shelly Smart Control ali povezati z zunanjimi senzorji. Če vaša Naprava nima priloženega prehoda v škatli, ga lahko kupite na spletni strani* **http://www.shelly.com.**
ⓘ *Naprava je opremljena s tovarniško nameščeno vdelano programsko opremo. Da bi bila posodobljena in varna, družba Shelly Europe Ltd. brezplačno zagotavlja najnovejše posodobitve vdelane programske opreme. Do posodobitev lahko dostopate prek mobilne aplikacije Shelly Smart Control. Za namestitev posodobitev vdelane programske opreme je odgovoren uporabnik. Družba Shelly Europe Ltd. ni odgovorna za morebitno neskladnost naprave, ki bi nastala, ker uporabnik ne bi pravočasno namestil razpoložljivih posodobitev.*

Opis izdelka

Shelly BLU TRV je pametna termostatska radiatorska glava s povezavo Bluetooth. S spreminjanjem pretoka vroče vode skozi radiator uravnava temperaturo v prostoru. Po potrebi lahko temperaturo kadar koli spremenite z obračanjem vrtljivega gumba Device v levo ali desno ali prek mobilnega telefona, tabličnega ali osebnega računalnika. Naprava lahko tudi vzdržuje sobno temperaturo v skladu z nastavljenim tedenskim urnikom. Napaja se z dvema baterijama AA, 1,5 V.

Uporabniški vmesniki

Gumb za ponastavitev
Gumb za ponastavitev je na zadnji strani glave TRV (slika 1/7). Za dostop do gumba je treba glavo ločiti od črne plošče (glejte sliko 6). Za pritisk na gumb uporabite koničast predmet, na primer sponko, konico pisala ali majhen izvijač.
- Enkrat pritisnite , da BLU TRV povežete z drugo napravo Bluetooth.
- Pritisnite in držite 30 sekund, da napravo ponastavite na tovarniško nastavitev.

ⓘ *Tovarniška ponastavitev bo napravo odklopila od prehodov BLE Gen3 in izbrisala vse podatke.*

Vrtljivi gumb
Vrtljivi gumb je zunanja vrtljiva lupina glave TRV. Programiran je za nastavitev in krmiljenje naprave na podlagi števila korakov vrtenja. Za več podrobnosti glejte poglavje Uporaba vrtljivega gumba za upravljanje naprave.

Prikazovalnik LED

Naprava TRV ima 7-segmentno LED-sijalko s tremi načini prikazovanja:
- Stalno prižgan
- Utripanje
- Izklopljeno

Raven napolnjenosti baterije:

b_ <50%
b= 50-75%
b≡ >75%

Navodila za namestitev

⚠POZOR! *Pred začetkom namestitve izklopite radiator in se prepričajte, da se je ohladil.*
⚠POZOR! *Glavo TRV namestite na hrbtno ploščo Šele potem, ko je hrbtna plošča nameščena in pritrjena na radiatorski ventil.*
⚠POZOR! *Nevarnost uhajanja vode. Če na radiatorju nimate nameščenega termostatskega ventila, pokličite strokovnjaka, da vam ventil zamenja.*

Združljivi ventili

Če niste prepričani, ali potrebujete adapter za svoj radiatorski ventil, preverite seznam združljivih radiatorskih ventilov po blagovni znamki in modelu tukaj: **https://shelly.link/blu/trv_compatible_valves**
Če ventili vašega radiatorja niso združljivi, uporabite enega od adapterjev, ki so priloženi v škatli. (Slika 2).

Namestitev hrbtne plošče

1 Če vaš radiator potrebuje adapter, namestite ustreznega (slika 2).
2 Za namestitev hrbtne plošče na ventil radiatorja z roko zavrtite montažni obroč v smeri urinega kazalca (slika 3).
ⓘ *Prepričajte se, da usmerjevalna oznaka na hrbtni plošči kaže navzgor.*
3 Z nastavljivim ključem previdno zategnite montažni obroč.
ⓘ *Obroča ne zategujte preveč!*

Montaža glave TRV

ⓘ *Naprava je dobavljena z nameščenimi baterijami. Preden namestite glavo TRV na hrbtno ploščo, odstranite izolacijski jeziček s prostora za baterije.*
1 Poravnajte zareze na glavi in zadnji plošči (slika 4). Nato vstavite glavo na hrbtno ploščo.
2 Z dlanjo zmerno pritisnite na sprednji pokrovček in obrnite glavo v smeri urinega kazalca, dokler se ne zaskoči. (Slika 5).

Umerjanje naprave

- Po uspešni namestitvi glave TRV samodejno začne kalibracijo z vrtenjem motorja v obe smeri. Na zaslonu se prikaže znak CAL.
- Če je umerjanje uspešno končano, se na zaslonu na kratko prikaže znak C0.
- Če je umerjanje ni uspešno, se na zaslonu na kratko prikaže znak C !.

ⓘ *Če naprava ne začne kalibracije, to verjetno pomeni, da glava ni popolnoma zategnjena na hrbtni plošči. Poskusite jo obrniti bolj. Če s tem težave ne odpravite, ponovite korake od začetka. Če želite odstraniti glavo TRV, pritisnite sprednji pokrovček in obrnite glavo v nasprotni smeri urinega kazalca, dokler se ne sprosti (slika 6).*
ⓘ *Če je naprava nameščena z adapterjem in poroča o neuspešnem umerjanju, boste morda morali namestiti podaljšek zatiča iz kompleta adapterja (slika 2).*
Ko je umerjanje uspešno končano, lahko napravo uporabljate za nadzor temperature.

Uporaba vrtljivega gumba za upravljanje naprave

Če želite prebuditi svetleče diode, obrnite gumb vsaj za en korak v katero koli smer. Na zaslonu se prikaže trenutna temperatura.

Nastavitev ciljne temperature
1 Če želite povečati temperaturo, obrnite gumb v desno.
2 Če želite znižati temperaturo, obrnite gumb v levo.
ⓘ *Vsak korak gumba spremeni temperaturo za 0,1 °C.*
3 Ko je dosežena ciljna temperatura, prenehajte vrteti gumb. Po 3 sekundah TRV uporabi nastavljeno temperaturo, zaslon pa potrdi novo vrednost temperature.

Vklop/izklop načina Boost
Režim Boost začasno poveča moč ogrevanja, da se hitro poveča temperatura v prostoru.
1 Če želite vklopiti način Boost, obrnite gumb za več kot 10 korakov v desno. Na zaslonu se na kratko prikaže znak On.
2 Za izklop načina Boost obrnite gumb za več kot 10 korakov v levo. Na zaslonu se na kratko prikaže znak OFF.

Dodajanje naprave v aplikacijo Shelly Cloud

Če želite napravo dodati v aplikacijo v oblaku, jo morate najprej seznaniti z napravo BLU Gateway Gen3.
1 Napravo Gateway vklopite tako, da jo priključite v standardna vrata USB tipa A. Prižge se modra dioda LED, ki kaže, da je naprava v načinu dostopne točke (AP).
2 Če želite dodati prehod Gateway v napravo Shelly Smart Control, odprite aplikacijo, izberite Dodaj novo napravo in sledite navodilom v aplikaciji. Ko je naprava dodana v vaš račun, se prižge zelena svetleča dioda.
3 Za dostop do menija TRV zavrtite vrtljivi gumb v tem vrstnem redu: Vklopite gumb za nastavitev vrtljajev: levo, desno, levo, desno. Začnemo lahko v obeh smereh.
Na zaslonu se prikaže C0. Vrtljivi gumb obračajte v desno, dokler se na zaslonu ne prikaže bLE.
V 3 sekundah bo naprava za 30 sekund prešla v način združevanja, ki ga označuje utripajoči indikator bLE.
ⓘ *Način parjenja lahko aktivirate tudi tako, da enkrat pritisnete gumb za ponastavitev.*
Če se parjenje prekine, se na zaslonu za 3 sekunde prikaže indikator no.
4 Na napravi BLE Gateway Gen3 pritisnite gumb Pair.
5 Če je seznanjanje uspešno zaključeno, se na zaslonu TRV prikaže YES.
Naprava bo prikazana v aplikaciji Shelly Smart Control kot sestavni del BTHome naprave BLE Gateway Gen3.
ⓘ *Če želite preveriti, ali je v Napravi nameščena najnovejša različica vdelane programske opreme, pojdite v Nastavitve naprave > Različica vdelane programske opreme > Posodobitev.*
Za več podrobnosti o tem, kako upravljati Napravo z aplikacijo Oblak, glejte **https://kb.shelly.cloud/knowledge-base/shelly-smart-control-guide**

Zamenjava baterij

ⓘ *Napravo napajata 2 bateriji AA, 1,5 V.*
ⓘ *Priporočamo uporabo baterij iz litija/železovega disulfida (Li/FeS_2).*
ⓘ *Naprava morda ne bo delovala z baterijami za ponovno polnjenje.*
1 Če želite razstaviti glavo TRV, pritisnite sprednji pokrovček in obrnite glavo v nasprotni smeri urinega kazalca, dokler se ne sprosti (slika 6).
2 S palcema pritisnite in potisnite pokrov baterije navzgor, dokler se ne odpre (slika 7).
3 Odstranite izrabljene baterije in jih odstranite v skladu z lokalnimi predpisi.
4 Vstavite nove baterije, pri čemer upoštevajte oznako polarnosti na pokrovu baterij.
5 Potisnite in potisnite pokrov baterije navzdol, dokler se ne zaskoči.
6 Glavo TRV namestite nazaj na zadnjo ploščo (slika 5).

Specifikacije

Fizična stran
- Velikost (VxD): 78 x Ø54 mm / 3,07 x Ø2,13 in
- Teža: 107 g / 3,77 oz
- Material ohišja: Material: plastika
- Barva školjke: bela
- Material pritrdilnega obroča: Meter: medenina, prevlečena z nikljem
- Pritrditev: M30x1,5

Okolje
- Delovna temperatura okolice: od -20°C do 60°C / od 68°F do 140°F
- Vlaga: od 25 % do 80 % relativne vlažnosti
- Stopnja onesnaženosti: 2

Električno
- Napajanje: 2x AA, 1,5 V baterije (vključene)
- Predvidena življenjska doba baterij: 1 do 2 leti, odvisno od uporabe

Bluetooth
- BLE 4.2
- RF pas: 2400-2483,5 MHz
- Max. RF moč: Max: < 5 dBm
- Območje: Do 30 m na prostem, do 10 m v zaprtih prostorih (odvisno od lokalnih razmer)
- Šifriranje: AES (način CCM)

Senzorji, metri
- Temperaturni senzor: Da:

Odpravljanje težav

Če naletite na težave pri namestitvi ali delovanju naprave, si oglejte njeno stran v bazi znanja:
https://shelly.link/blu_trv

Izjava o skladnosti

S tem podjetje Shelly Europe Ltd. izjavlja, da je radijska oprema tipa Shelly BLU TRV skladna z Direktivo 2014/53/EU, 2014/30/EU, 2011/65/EU. Celotno besedilo izjave EU o skladnosti je na voljo na naslednjem spletnem naslovu: **https://shelly.link/blu_trv_DoC**
Proizvajalec: Shelly Europe Ltd.
Naslov: Cherni Vrah Blvd. 103, 1407 Sofija, Bolgarija
Tel: +359 2 988 7435
E-naslov: **support@shelly.cloud**
Uradna spletna stran: **https://www.shelly.com**
Spremembe kontaktnih podatkov proizvajalec objavi na uradni spletni strani.
Vse pravice do blagovne znamke Shelly® in druge intelektualne pravice, povezane s to napravo, pripadajo družbi Shelly Europe Ltd.

Magyar

Felhasználói és biztonsági útmutató

Shelly BLU TRV

Intelligens termosztatikus radiátorszelepfej Bluetooth-csatlakoztatással
A jelen dokumentumban a továbbiakban: „a készülék"
⚠*Ez a jel a biztonsági információkat jelzi.*
ⓘ *Ez a jel egy fontos megjegyzést jelez.*

Biztonsági információk

A biztonságos és megfelelő használat érdekében olvassa el ezt az útmutatót és a termékhez mellékelt egyéb dokumentumokat. Őrizze meg azokat a későbbi használatra. A telepítési eljárások be nem tartása üzemzavarhoz, egészség- és életveszélyhez, törvénysértéshez és/vagy a jogi és kereskedelmi garanciák (ha vannak) megtagadásához vezethet. A Shelly Europe Ltd. nem vállal felelősséget semmilyen veszteségért vagy kárért, amennyiben a készülék helytelen telepítése vagy nem megfelelő működése a jelen útmutatóban foglalt használati és biztonsági utasítások be nem tartása miatt következik be.

⚠FIGYELEM! *Ne keverje a régi és új elemeket, különböző márkájú vagy típusú elemeket, például lúgos, szén-cink vagy újratölthető elemeket.*
⚠FIGYELEM! *A Készüléket csak olyan akkumulátorokkal használja, amelyek megfelelnek az összes vonatkozó előírásnak. A nem megfelelő elemek használata a Készülék károsodását és tüzet okozhat.*
⚠FIGYELEM! *Győződjön meg róla, hogy az akkumulátorok a + és - polaritásnak megfelelően vannak beszerelve.*
⚠FIGYELEM! *Az akkumulátorok veszélyes vegyületeket bocsáthatnak ki vagy tüzet okozhatnak, ha nem megfelelően ártalmatlanítják őket. Vegye ki, és a helyi előírásoknak megfelelően azonnal hasznosítsa vagy ártalmatlanítsa a használt elemeket, és tartsa távol a gyermekektől. NE dobja az elemeket a háztartási szemétbe, és NE égesse el.*
⚠FIGYELEM! *Ne használja a Készüléket nedves környezetben. Ne hagyja, hogy a készülék nedves legyen.*
⚠FIGYELEM! *A Készülék kizárólag beltéri használatra készült.*
⚠FIGYELEM! *Ne működtesse lefedve.*
⚠FIGYELEM! *Ne használja a Készüléket, ha az bármilyen sérülés vagy hiba jelét mutatja.*
⚠FIGYELEM! *Ne próbálja meg saját maga megjavítani a Készüléket.*
ⓘ *A telepítés megkezdése előtt győződjön meg róla, hogy rendelkezik Shelly BLU Gateway Gen3, Bluetooth-to-Wi-Fi adapterrel. Az átjáró nélkül az Eszköz nem használható a Shelly Smart Control alkalmazással, illetve nem párosítható külső érzékelőkkel. Ha az Ön Készülékéhez nem tartalmaz Gateway-t a dobozban, akkor a* **http://www.shelly.com** *weboldalon vásárolhat egyet.*
ⓘ *A Készülék gyárilag telepített firmware-rel érkezik. A frissítés és biztonság érdekében a Shelly Europe Ltd. ingyenesen biztosítja a legújabb firmware frissítéseket. A frissítésekhez a Shelly Smart Control mobilalkalmazáson keresztül férhet hozzá. A firmware frissítések telepítése a felhasználó felelőssége. A Shelly Europe Ltd. nem vállal felelősséget a Készülék azon hibáiért, amelyek abból erednek, hogy a felhasználó nem telepítette időben a rendelkezésre álló frissítéseket.*

Termékleírás

A Shelly BLU TRV egy intelligens termosztatikus radiátorfej Bluetooth-kapcsolattal. A helyiség hőmérsékletét a radiátoron átfolyó melegvíz áramlásának változtatásával szabályozza. Szükség esetén a hőmérséklet bármikor megváltoztatható a Device forgatógombjának balra vagy jobbra fordításával, illetve mobiltelefonon, táblagépen vagy számítógépen keresztül. A Készülék a helyiség hőmérsékletét egy beállított heti ütemterv szerint is képes fenntartani. A készülék 2 darab AA, 1,5 V-os elemmel működik.

Felhasználói felületek

Reset gomb
A visszaállító gomb a TRV fejének hátulján található (1/7. ábra). A gombhoz való hozzáféréshez a fejet le kell választani a fekete lemezről (lásd 6. ábra). A gomb megnyomásához használjon egy hegyes tárgyat, például egy gemkapcsot, tollhegyet vagy egy kis csavarhúzót.
- Nyomja meg egyszer a gombot a BLU TRV és egy másik Bluetooth-eszköz párosításához.
- Nyomja meg és tartsa lenyomva 30 másodpercig a készülék gyári alaphelyzetbe állításához.

ⓘ *A gyári alaphelyzetbe állítás leválasztja az eszközt a BLE Gateway Gen3-ról, és törli az összes adatot.*

Otočný gombík

Otočný gombík je vonkajší otočný plášť hlavy TRV. Je naprogramovaný na nastavenie a ovládanie zariadenia na základe počtu krokov otáčania. Podrobnejšie informácie nájdete v časti Používanie otočného gombíka na ovládanie zariadenia.

Forgó gomb

A TRV egy 7 szegmensből álló LED kijelzővel rendelkezik, 3 kijelzési móddal:
- Folyamatosan bekapcsolva
- Villogó
- Kikapcsolva

Akkumulátor töltöttségi szint:

b_ <50%
b= 50-75%
b≡ >75%

Telepítési utasítások

⚠FIGYELEM! *A beszerelés megkezdése előtt kapcsolja ki a radiátort, és győződjön meg róla, hogy az lehűlt.*
⚠VIGYÁZAT! *A TRV-fejet CSAK AZ UTÁN szerelje fel a hátlapra, HA a hátlapot már felszerelték és rögzítették a radiátorszelepen.*
⚠FIGYELEM! *Vízszivárgás veszélye. Ha a radiátorára nem termosztatikus szelep van felszerelve, hívjon szakembert a szelep cseréjéhez.*

Kompatibilis szelepek

Ha nem biztos benne, hogy szüksége van-e adapterre a radiátorszelepéhez, nézze meg a kompatibilis radiátorszelepek márka és típus szerinti listáját itt: **https://shelly.link/blu/trv_compatible_valves**
Ha a radiátorszelepek nem kompatibilisek, használja a dobozban található adapterek egyikét. (2. ábra).

A hátlap felszerelése

1 Ha a radiátornak adapterre van szüksége, szerelje fel a megfelelőt (2. ábra).
2 A hátlapnak a radiátorszelepre történő felszereléséhez fordítsa el kézzel a szerelőgyűrűt az óramutató járásával megegyező irányba (3. ábra).
ⓘ *Ügyeljen arra, hogy a hátlapon lévő igazítójel felfelé mutasson.*
3 Óvatosan húzza meg a rögzítőgyűrűt egy állítható csavarkulcs segítségével.
ⓘ *Ne húzza túl a gyűrűt!*

A TRV-fej felszerelése

ⓘ *A készüléket telepített elemekkel szállítjuk. Mielőtt a TRV fejet a hátlapra szerelné, távolítsa el a szigetelőfüleket az elemtartóból.*
1 Igazítsa egymáshoz a fej és a hátlap bevágásait (4. ábra). Ezután helyezze a fejet a hátlapra.
2 Tenyerével mérsékelt nyomást gyakoroljon az elülső sapkára, és forgassa a fejet az óramutató járásával megegyező irányba, amíg be nem kattan. (5. ábra).

A készülék kalibrálása

- A fej sikeres felszerelése után a TRV automatikusan megkezdi a kalibrálást a motorjának mindkét irányba történő forgatásával. A kijelzőn CAL jelzés jelenik meg.
- Ha a kalibrálás sikeresen befejeződött, a kijelzőn röviden C0 jelzés jelenik meg.
- Ha a kalibrálás sikertelen, a kijelzőn röviden C ! jelzés jelenik meg.

ⓘ *Ha a Készülék nem indítja el a kalibrálást, az valószínűleg azt jelenti, hogy a fej nincs teljesen rácsavarva a hátlapra. Próbálja meg tovább forgatni. Ha ez nem oldja meg a problémát, ismételje meg a lépéseket az elejétől kezdve. A TRV fej leszereléséhez nyomja meg az elülső sapkát, és forgassa a fejet az óramutató járásával ellentétes irányba, amíg le nem oldódik (6. ábra).*
ⓘ *Ha a készüléket adapterrel szerelték be, és sikertelen kalibrálást jelez, előfordulhat, hogy az adapterkészletből be kell szerelnie egy tűhosszabbítót (2. ábra).*
Ha a kalibrálás sikeresen befejeződött, a Készülék használható a hőmérséklet szabályozására.

A forgógomb használata a készülék működtetéséhez

A LED-ek felébresztéséhez forgassa el a gombot legalább egy lépéssel bármelyik irányba. A kijelzőn megjelenik az aktuális hőmérséklet.

A célhőmérséklet beállítása
1 A hőmérséklet növeléséhez forgassa a gombot jobbra.
2 A hőmérséklet csökkentéséhez forgassa a gombot balra.
ⓘ *Minden egyes gomblépés 0,1 °C-kal változtatja a hőmérsékletet.*
3 A célhőmérséklet elérése után hagyja abba a gomb elforgatását. A TRV 3 másodperc múlva alkalmazza a beállított hőmérsékletet, és a kijelző megerősíti az új hőmérsékleti értéket.

A Boost üzemmód be-/kikapcsolása
A Boost ideiglenesen megemeli a fűtési teljesítményt a helyiség hőmérsékletének gyors növelése érdekében.
1 A Boost üzemmód bekapcsolásához fordítsa a gombot több mint 10 lépést jobbra. A kijelzőn rövid időre megjelenik az On jel.
2 A Boost üzemmód kikapcsolásához fordítsa a gombot több mint 10 lépést balra. A kijelzőn rövid ideig OFF jel jelenik meg.

Az eszköz hozzáadása a Shelly Cloud alkalmazáshoz

Az Eszköz Cloud alkalmazáshoz való hozzáadásához először párosítani kell az Eszközt egy BLU Gateway Gen3-mal.
1 Kapcsolja be az átjárót egy szabványos A típusú USB-portba csatlakoztatva. A kék LED világít, jelezve, hogy az eszköz hozzáférési pont (AP) üzemmódban van.
2 A Gateway hozzáadásához a Shelly Smart Control alkalmazáshoz nyissa meg az alkalmazást, válassza az Új eszköz hozzáadása lehetőséget, és kövesse az alkalmazásban található utasításokat. Miután az Eszköz hozzá lett adva a fiókjához, a zöld LED világít.
3 A TRV menü eléréséhez forgassa el a forgatógombot ebben a sorrendben: Balra, Jobbra, Balra, Jobbra. Bármelyik irányban elindulhat.
A kijelzőn C0 jelenik meg. Forgassa a forgatógombot jobbra, amíg a kijelzőn bLE jelenik meg.
A készülék 3 másodperc múlva 30 másodpercre Párosítási üzemmódba lép, amit a villogó bLE kijelző jelez.
ⓘ *Alternatívaként a párosítási módot a reset gomb egyszeri megnyomásával is aktiválhatja.*
Ha a párosítás megszakad, a kijelzőn 3 másodpercig jelenik meg.
4 A BLE Gateway Gen3-on nyomja meg a Párosítás gombot.
5 Ha a párosítás sikeresen befejeződött, a TRV kijelzőjén YES jelenik meg.
A készülék a Shelly Smart Control alkalmazásban a BLE Gateway Gen3 BTHome komponenseként jelenik meg.
ⓘ *Annak ellenőrzéséhez, hogy az Eszköz a legújabb firmware-verziót futtatja-e, menjen az Eszköz beállításai > Firmware-verzió > Frissítés menüpontba.*
Az Eszköz Cloud segítségével történő vezérlésének további részleteit a **https://kb.shelly.cloud/knowledge-base/shelly-smart-control-guide** oldalon találja.

Akkumulátorok cseréje

ⓘ *A készülék 2 darab 1,5 V-os AA elemmel működik.*
ⓘ *Lítium/vas-diszulfid (Li/FeS_2) akkumulátorok használatát javasoljuk.*
ⓘ *A Készülék nem működhet újratölthető elemekkel.*
1 A TRV fej szétszereléséhez nyomja meg az elülső kupakot, és fordítsa a fejet az óramutató járásával ellentétes irányba, amíg ki nem oldódik (6. ábra).
2 A hüvelykujjával nyomja meg és csúsztassa felfelé az elemfedelet, amíg az ki nem pattan (7. ábra).
3 Vegye ki a lemerült elemeket, és a helyi előírásoknak megfelelően ártalmatlanítsa őket.
4 Helyezze be az új elemeket az elemfedélen lévő polaritásjelzésnek megfelelően.
5 Nyomja és csúsztassa lefelé az elemfedelet, amíg az be nem reteszelődik.
6 Assemble the TRV head back onto the backplate (Fig. 5).

Műszaki adatok

Fizikai
- Méret (HxD): méret: 78 x Ø54 mm / 3.07xØ2.13 in
- Súly: 107 g / 3,77 oz
- Héj anyaga: Műanyag
- Héj színe: Fehér
- Szerelőgyűrű anyaga: Gyűrű: nikkelezett sárgaréz
- Felszerelés: Gyűrűs gyűrű: M30x1.5

Környezetvédelmi
- Környezeti üzemi hőmérséklet: -20°C - 60°C / 68°F - 140°F
- Páratartalom: 25% és 80% relatív páratartalom között
- Szennyezettségi fok: 2

Elektromos
Tápellátás: Bluetooth:AA, 1,5 V-os elemek (mellékelve)
Az elemek becsült élettartama: 1-2 év a használattól függően

Bluetooth
- BLE 4.2
- RF-sáv: 2400 - 2483,5 MHz
- Max. RF teljesítmény: < 5 dBm
- Hatótávolság: Legfeljebb 30 m / 98 ft kültéren, legfeljebb 10 m / 33 ft beltéren (a helyi körülményektől függően)
- Titkosítás: AES (CCM mód)

Érzékelők, méterek
- Hőmérsékletérzékelő: Igen

Hibaelhárítás

Ha a Készülék telepítésével vagy működésével kapcsolatban problémák merülnek fel, tekintse meg a tudásbázis oldalát:
https://shelly.link/blu_trv

Megfelelőségi nyilatkozat

A Shelly Europe Ltd. ezennel kijelenti, hogy a Shelly BLU TRV típusú rádióberendezés megfelel a 2014/53/EU, 2014/30/EU, 2011/65/EU irányelveknek. Az EU-megfelelőségi nyilatkozat teljes szövege az alábbi internetcímen érhető el:
https://shelly.link/blu_trv_DoC
Gyártó: Shelly Europe Ltd.
Cím: 103 Cherni Vrah Blvd., 1407 Szófia, Bulgária.
Tel: +359 2 988 7435
E-mail: **support@shelly.cloud**
Hivatalos weboldal: **https://www.shelly.com**
Az elérhetőségi adatokban bekövetkezett változásokat a gyártó a hivatalos weboldalon teszi közzé.
A Shelly® védjegy és a készülékkel kapcsolatos egyéb szellemi jogok a Shelly Europe Ltd. tulajdonát képezik.

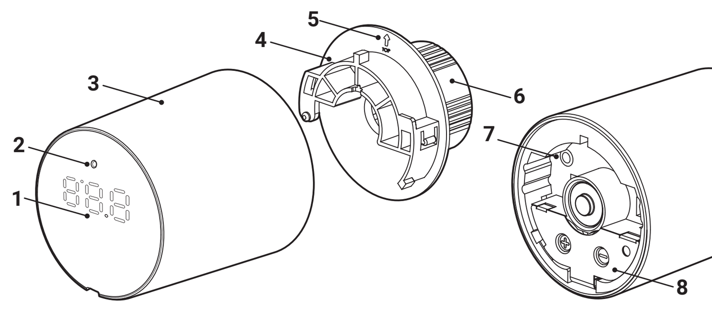

Fig. 1

Slovenčina
- 1 LED displej
- 2 Otvorenie snímača teploty
- 3 Otočný gombík
- 4 Zadná doska
- 5 Vyrovnávacia značka
- 6 Montážny krúžok
- 7 Tlačidlo Reset
- 8 Priehradka na batérie

Dansk
- 1 LED-display
- 2 Åbning af temperatursensor
- 3 Drejelig knap
- 4 Bagplade
- 5 Justeringsmærke
- 6 Monteringsring
- 7 Reset-knap
- 8 Batterirummet

Suomi
- 1 LED-näyttö
- 2 Lämpötila-anturin avautuminen
- 3 Pyörivä nuppi
- 4 Takalevy
- 5 Kohdistusmerkki
- 6 Kiinnitysrengas
- 7 Nollauspainike
- 8 Paristolokero

Eesti keel
- 1 LED-ekraan
- 2 Temperatuurianduri avamine
- 3 Pöörlev nupp
- 4 Tagaplaat
- 5 Joondusmärk
- 6 Kinnitusrõngas
- 7 Nupu lähtestamine
- 8 Akupesa

Български
- 1 LED дисплей
- 2 Отвор на температурен сензор
- 3 Въртящ се регулатор
- 4 Заден панел
- 5 Маркировка за подравняване
- 6 Монтажен пръстен
- 7 Бутон за нулиране
- 8 Отделение за батерии

Latviešu valoda
- 1 Led displejs
- 2 Temperatūras sensora atvēršana
- 3 Grozāmā poga
- 4 Aizmugurējā plāksne
- 5 Izlīdzināšanas zīme
- 6 Montāžas gredzens
- 7 Atiestatīšanas poga
- 8 Akumulatora nodalījums

Lietuvių kalba
- 1 LED ekranas
- 2 Temperatūros jutiklio atidarymas
- 3 Sukamoji rankenėlė
- 4 Užpakalinė plokštė
- 5 Lyginimo ženklas
- 6 Montavimo žiedas
- 7 Atstatymo mygtukas
- 8 Akumuliatoriaus skyrius

Hrvatski
- 1 LED zaslon
- 2 Otvaranje senzora temperature
- 3 Rotirajući gumb
- 4 Stražnja ploča
- 5 Oznaka poravnanja
- 6 Montažni prsten
- 7 Gumb za resetiranje
- 8 Pretinac za baterije

Gaeilge
- 1 Taispeáint stiúir
- 2 Oscailt braiteoir teochta
- 3 Cnap rothlach
- 4 Backplate
- 5 Comhartha ailínithe
- 6 Fáinne gléasta
- 7 Cnaipe athshocraigh
- 8 Urrann ceallraí

Malti
- 1 LED-display
- 2 Öppning av ittemprar
- 3 Vridbar ratt
- 4 Bakplatta
- 5 Uppriktningsmärke
- 6 Monteringsring
- 7 Återställningsknapp
- 8 Batterjafacket

Slovenščina
- 1 Prikazovalnik LED
- 2 Odpiranje temperaturnega senzorja
- 3 Vrtljivi gumb
- 4 Zadnja plošča
- 5 Oznaka za poravnavo
- 6 Montažni obroč
- 7 Gumb za ponastavitev
- 8 Predal za baterije

Magyar
- 1 LED kijelző
- 2 Hőmérséklet-érzékelő nyitása
- 3 Forgatható gomb
- 4 Hátlap
- 5 Igazítási jel
- 6 Szerelőgyűrű
- 7 Visszaállító gomb
- 8 Elemtartó rekesz

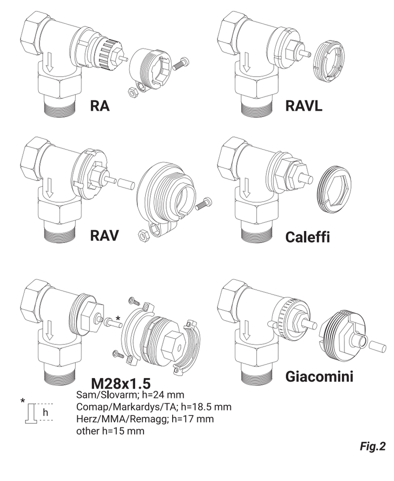

Fig.2

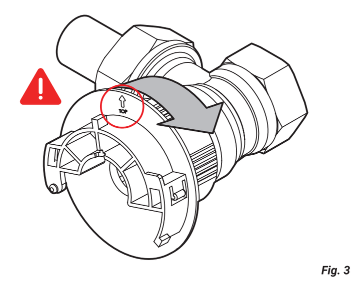

Fig. 3

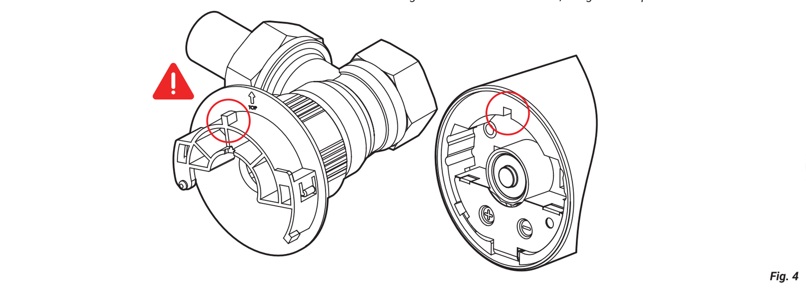

Fig. 4

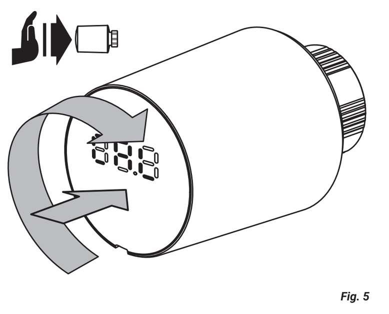

Fig. 5

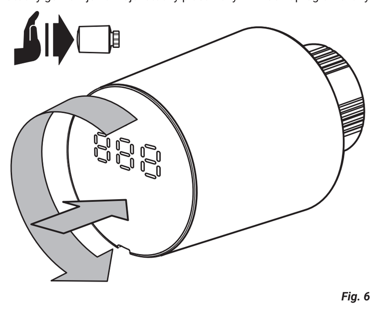

Fig. 6

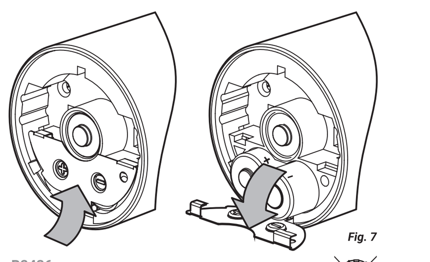

Fig. 7

B2436

English

Legend
- **A:** LED indication
- **B:** Pair button
- **C:** Reset button
- **D:** USB-A plug

Deutsch

Legende
- **A:** LED-Anzeige
- **B:** Pairing-Taste
- **C:** Reset-Taste
- **D:** USB-A Stecker

Italiano

Leggenda
- **A:** Indicazione LED
- **B:** Pulsante di associazione
- **C:** Pulsante di reset
- **D:** Spina USB-A

Español

Leyenda
- **A:** Indicador LED
- **B:** Botón de emparejar
- **C:** Botón de reinicio
- **D:** Enchufe USB-A

Português

Legenda
- **A:** Indicador LED
- **B:** Botão de emparelhar
- **C:** Botão de reinicialização
- **D:** Plugue do USB-A

Français

Légende
- **A:** Indicateur LED
- **B:** Bouton d'appairage
- **C:** Bouton de réinitialisation
- **D:** Prise USB-A

Polski

Legenda
- **A:** Indicație LED
- **B:** Buton de împerechere
- **C:** Buton de resetare
- **D:** Mufa USB-A

Română

Legendă
- **A:** Indicație LED
- **B:** Buton de împerechere
- **C:** Buton de resetare
- **D:** Mufa USB-A

Nederlands

Legenda
- **A:** LED-indicatie
- **B:** Knop koppelen
- **C:** Resetknop
- **D:** USB-A stekker

Ελληνικά

Υπόμνημα
- **A:** Ένδειξη LED
- **B:** Κουμπί ζεύξης
- **C:** Κουμπί επαναφοράς
- **D:** Βύσμα USB-A

Svenska

Legend
- **A:** LED-indikering
- **B:** Knapp för parning
- **C:** Återställningsknapp
- **D:** USB-A-kontakt

Čeština

Legenda
- **A:** LED indikace
- **B:** Tlačítko párování
- **C:** Tlačítko Reset
- **D:** Zástrčka USB-A

English

User and safety guide

Shelly BLU Gateway Gen3

Shelly BLU Gateway Gen3 (the Device) is a smart BLE to Wi-Fi gateway in a USB-A dongle

Safety information

For safe and proper use, read this guide, and any other documents accompanying this product. Keep them for future reference. Failure to follow the installation procedures can lead to malfunction, danger to health and life, violation of law, and/or refusal of legal and commercial guarantees (if any). Shelly Europe Ltd. is not responsible for any loss or damage in case of incorrect installation or improper operation of this device due to failure to follow the user and safety instructions in this guide.

⚠*This sign indicates safety information.*
ⓘ *This sign indicates an important note.*
⚠**CAUTION!** *Connect the Device only in the way shown in these instructions. Any other method could cause damage and/or injury.*
⚠**CAUTION!** *Do not use the Device if it shows any sign of damage or defect.*
⚠**CAUTION!** *Do not attempt to repair the Device yourself.*
⚠**CAUTION!** *The Device is intended only for indoor use.*
⚠**CAUTION!** *Keep the Device away from dirt and moisture.*

Product description

Shelly BLU Gateway Gen3 is a smart BLE to Wi-Fi gateway which can be used to monitor and control all Shelly BLE devices. It features Virtual and BT Home components.

The Device has an embedded web interface used to monitor, control, and adjust the Device. The web interface is accessible at http://192.168.33.1 when connected directly to the Device access point or at its IP address when you and the Device are connected to the same network.

The Device can access and interact with other smart devices or automation systems if they are in the same network infrastructure. Shelly Europe Ltd. provides APIs for the devices, their integration, and cloud control. For more information, visit https://shelly-api-docs.shelly.cloud.

ⓘ *The Device comes with factory-installed firmware. To keep it updated and secure, Shelly Europe Ltd. provides the latest firmware updates free of charge. Access the updates through either the embedded web interface or the Shelly Smart Control mobile application. Installation of firmware updates is the user's responsibility. Shelly Europe Ltd. shall not be liable for any lack of conformity of the Device caused by the failure of the user to install the available updates in a timely manner.*

Installation instructions

Plug the Device into a standard USB-A port.
The LED should turn blue, indicating the Device is powered and is in access point (AP) mode.

Shelly Cloud inclusion

The Device can be monitored, controlled, and set up through our Shelly Cloud home automation service. You can use the service through either our Android, iOS, or Harmony OS mobile application or through any internet browser at https://control.shelly.cloud/.

If you choose to use the Device with the application and Shelly Cloud service, you can find instructions on how to connect the Device to the Cloud and control it from the Shelly app in the application guide: https://shelly.link/app-guide.

The Shelly mobile application and Shelly Cloud service are not conditions for the Device to function properly. This Device can be used standalone or with various other home automation platforms.

Local use

If you want to use the Device locally, connect to its AP (SSID: ShellyBluGwG3-xxxxxxxxxxxx) using a Wi-Fi enabled device and type http://192.168.33.1 in your browser to access the Device embedded Web Interface.

Click on the Wi-Fi icon at the top to go to the Device Wi-Fi settings. Connect the Device to a local Wi-Fi network. We recommend setting a static IP address. Check the Device Web Interface Guide for a detailed description at https://shelly.link/blugwg3_wig.

Click on the Bluetooth icon at the top to go to the Device Bluetooth settings. Enable Bluetooth gateway.

All paired Shelly BLE devices will appear as BT Home components on the home page of the Device web interface.

Alternatively, you can use scripts to detect BLE devices that comply with the BT Home protocol, read their transmission, and, based on the received data, control other smart devices connected to the same network.

Pairing with BLE devices

ⓘ *If you bought the Device bundled with Shelly BLE devices, they come factory pre-paired, so no additional setup is required.*

If you bought the Device separately or you want to pair it with additional BLE devices, follow the instructions below:
1. Press the Pair button on the Device.
2. Set the BLE device you want to pair to the Shelly BLU Gateway Gen3.

You can achieve this by either pressing and holding the button on the BLE device for 10 seconds or selecting the option from the Shelly BLU TRV menu using its knob.

For more details, please refer to the user and safety guide of the BLE device you want to pair.

Specifications

Physical
- Size (HxWxD): 60x27x11 mm / 2.36x1.06x0.43 in
- Weight: 10 g / 0.35 oz
- Shell material: Plastic
- Shell color: White

Environmental
- Ambient working temperature: -20 °C to 40 °C / -5 °F to 105 °F
- Humidity: 30 % to 70 % RH

Electrical
- Power supply: 5 V⎓ (from USB-A port)
- Power consumption: < 1 W

Radio

Wi-Fi
- Protocol: 802.11 b/g/n
- RF band: 2412-2472MHz
- Max. RF power: < 20 dBm
- Range: Up to 30 m / 98 ft indoors and 50 m / 164 ft outdoors (Depends on local conditions)

Bluetooth
- Protocol: 4.2 with BLE
- RF band: 2402-2480MHz
- Max. RF power: < 10 dBm
- Range: Up to 10 m / 33 ft indoors and 30 m / 98 ft outdoors (depends on local conditions)

Microcontroller unit
- CPU: Shelly ESP32 C3
- Flash: 8 MB

Firmware capabilities
- Schedules: 20
- Webhooks (URL actions): 20 with 5 URLs per hook
- Scripting: Yes
- MQTT: Yes
- Encryption: Yes

Declaration of Conformity

Hereby, Shelly Europe Ltd. declares that the radio equipment type Shelly BLU Gateway Gen3 is in compliance with Directive 2014/53/EU, 2014/30/EU, 2011/65/EU. The full text of the EU declaration of conformity is available at the following internet address: https://shelly.link/blu_gateway_gen3_DoC

Manufacturer: Shelly Europe Ltd.
Address: 103 Cherni Vrah Blvd., 1407 Sofia, Bulgaria
Tel.: +359 2 988 7435
E-mail: support@shelly.cloud
Official website: https://www.shelly.com

Changes in contact information are published by the Manufacturer on the official website.

All rights to the trademark Shelly® and other intellectual rights associated with this Device belong to Shelly Europe Ltd.

For UP PSTI Act Statement of Compliance scan the QR code

Deutsch

Benutzer- und Sicherheitsanleitung

Shelly BLU Gateway Gen3

Shelly BLU Gateway Gen3 (das Gerät) ist ein smartes BLE-zu-Wi-Fi-Gateway in einem USB-A-Dongle

Sicherheitsinformationen

Lesen Sie diese Anleitung und alle anderen Dokumente, die diesem Produkt beiliegen, um es sicher und ordnungsgemäß zu verwenden. Bewahren Sie sie zum späteren Nachschlagen auf. Die Nichtbeachtung der Installationsanweisungen kann zu Fehlfunktionen, Gefahren für Gesundheit und Leben, Gesetzesverstößen und/oder zur Verweigerung gesetzlicher und kommerzieller Garantien (falls vorhanden) führen. Shelly Europe Ltd. haftet nicht für Verluste oder Schäden, die durch eine fehlerhafte Installation oder einen unsachgemäßen Betrieb des Geräts aufgrund der Nichtbeachtung der Benutzer- und Sicherheitshinweise in dieser Anleitung entstehen.

Dieses Zeichen weist auf Sicherheitshinweise hin.
Dieses Zeichen weist auf einen wichtigen Hinweis hin.
ACHTUNG! *Schließen Sie das Gerät nur auf die in dieser Anleitung beschriebene Weise an. Jede andere Methode kann zu Schäden und/oder Verletzungen führen.*
ACHTUNG! *Verwenden Sie das Gerät nicht, wenn es Anzeichen von Beschädigungen oder Defekten aufweist.*
ACHTUNG! *Versuchen Sie nicht, das Gerät selbst zu reparieren.*
ACHTUNG! *Das Gerät ist nur für die Verwendung in Innenräumen vorgesehen.*
ACHTUNG! *Halten Sie das Gerät von Schmutz und Feuchtigkeit fern.*

Produktbeschreibung

Shelly BLU Gateway Gen3 ist ein smartes BLE-zu-Wi-Fi-Gateway, das zur Überwachung und Steuerung aller Shelly BLE-Geräte verwendet werden kann. Es verfügt über Virtual und BT Home Komponenten.

Das Gerät verfügt über eine integrierte Weboberfläche, die zur Überwachung, Steuerung und Einstellung des Geräts verwendet wird. Die Webschnittstelle ist unter http://192.168.33.1 zugänglich, wenn sie direkt mit dem Zugangspunkt des Geräts verbunden ist, oder unter seiner IP-Adresse, wenn Sie und das Gerät mit demselben Netzwerk verbunden sind.

Das Gerät kann auf andere intelligente Geräte oder Automatisierungssysteme zugreifen und mit ihnen interagieren, wenn sie sich in derselben Netzwerkinfrastruktur befinden. Shelly Europe Ltd. bietet APIs für die Geräte, ihre Integration und die Cloud-Steuerung. Für weitere Informationen besuchen Sie https://shelly-api-docs.shelly.cloud.

ⓘ *Das Gerät wird mit einer werkseitig installierten Firmware geliefert. Um es auf dem neuesten Stand und sicher zu halten, stellt Shelly Europe Ltd. die neuesten Firmware-Updates kostenlos zur Verfügung. Sie können auf die Updates entweder über die eingebettete Weboberfläche oder über die Shelly Smart Control Mobilanwendung zugreifen, wo Sie Details über die neueste Firmware-Version finden können. Die Entscheidung, die Firmware-Updates zu installieren oder nicht, liegt in der alleinigen Verantwortung des Benutzers. Shelly Europe Ltd. haftet nicht für Konformitätsmängel des Geräts, die darauf zurückzuführen sind, dass der Benutzer die verfügbaren Updates nicht rechtzeitig installiert hat.*

Installationsanleitung

Schließen Sie das Gerät an einen Standard-USB-A-Anschluss an.
Die LED sollte blau leuchten, um anzuzeigen, dass das Gerät mit Strom versorgt wird und sich im Access Point (AP) Modus befindet.

Shelly Cloud-Einbindung

Das Gerät kann über unseren Shelly Cloud Hausautomatisierungsdienst überwacht, gesteuert und eingerichtet werden. Sie können den Dienst entweder über unsere Android-, iOS- oder Harmony OS-Mobilanwendung oder über einen beliebigen Internetbrowser unter https://control.shelly.cloud/ nutzen.

Wenn Sie sich dafür entscheiden, das Gerät mit der Anwendung und dem Shelly Cloud-Dienst zu verwenden, finden Sie Anweisungen zur Verbindung des Geräts mit der Cloud und zu seiner Steuerung über die Shelly-App im Anwendungshandbuch: https://shelly.link/app-guide.

Die Shelly App und der Shelly Cloud Service sind keine Voraussetzung für die ordnungsgemäße Funktion des Geräts. Dieses Gerät kann eigenständig oder mit verschiedenen anderen Hausautomatisierungsplattformen verwendet werden.

Lokale Nutzung

Wenn Sie das Gerät lokal verwenden möchten, stellen Sie mit einem Wi-Fi-fähigen Gerät eine Verbindung zu seinem AP (SSID: ShellyBluGwG3-xxxxxxxxxxxx) her und geben Sie in Ihrem Browser http://192.168.33.1 ein, um auf die integrierte Webschnittstelle des Geräts zuzugreifen.

Klicken Sie oben auf das Wi-Fi-Symbol, um zu den Wi-Fi-Einstellungen des Geräts zu gelangen. Verbinden Sie das Gerät mit einem lokalen Wi-Fi-Netzwerk. Wir empfehlen die Einstellung einer statischen IP-Adresse. Eine ausführliche Beschreibung finden Sie in der Anleitung zur Webschnittstelle des Geräts unter https://shelly.link/blugwg3_wig.

Klicken Sie oben auf das Bluetooth-Symbol, um die Bluetooth-Einstellungen des Geräts aufzurufen. Aktivieren Sie das Bluetooth-Gateway.

Alle gekoppelten Shelly BLE-Geräte werden als BT Home-Komponenten auf der Startseite der Geräte-Weboberfläche angezeigt.

Alternativ können Sie Skripte verwenden, um BLE-Geräte zu erkennen, die dem BT Home-Protokoll entsprechen, ihre Übertragungen auszulesen und auf der Grundlage der empfangenen Daten andere intelligente Geräte zu steuern, die mit demselben Netzwerk verbunden sind.

Kopplung mit BLE-Geräten

ⓘ *Wenn Sie das Gerät zusammen mit Shelly BLE-Geräten gekauft haben, sind diese bereits ab Werk vorgerüstet, so dass keine weiteren Einstellungen erforderlich sind.*

Wenn Sie das Gerät separat gekauft haben oder es mit weiteren BLE-Geräten koppeln möchten, folgen Sie den nachstehenden Anweisungen:
1. Drücken Sie die Pairing-Taste am Gerät.
2. Stellen Sie das BLE-Gerät ein, das Sie mit dem Shelly BLU Gateway Gen3 koppeln möchten.

Sie können dies erreichen, indem Sie entweder die Taste auf dem BLE-Gerät 10 Sekunden lang gedrückt halten oder die Option im Menü des Shelly BLU TRV mit dem Drehknopf auswählen.

Weitere Einzelheiten entnehmen Sie bitte der Benutzer- und Sicherheitsanleitung des BLE-Geräts, das Sie koppeln möchten.

Spezifikation

Physisch
- Abmessungen (HxBxT): 42x37x12 mm / 1.65x1.46x0.47 in
- Gewicht: 16 g / 0.56 oz
- Gehäusematerial: Kunststoff
- Farbe des Gehäuses: Weiß

Umwelt
- Arbeitstemperatur: -20°C bis 40°C / -5°F bis 105°F
- Luftfeuchtigkeit: 30% bis 70% RH

Elektrisch
- Stromversorgung: 5 V⎓ (über USB-A-Anschluss)
- Leistungsaufnahme: < 1 W

Radio

WLAN
- Protokoll: 802.11 b/g/n
- HF-Band: 2412-2472MHz
- Max. HF-Leistung: < 20 dBm
- Reichweite: Bis zu 30 m / 98 ft im Freien und bis zu 50 m / 164 ft in Innenräumen (abhängig von den örtlichen Gegebenheiten)

Bluetooth
- Protokoll: 4.2 mit BLE
- HF-Band: 2402-2480MHz
- Max. HF-Leistung: < 10 dBm
- Reichweite: Bis zu 10 m / 33 ft in Innenräumen / bis zu 30 m / 98 ft im Freien (abhängig von den örtlichen Gegebenheiten)

Mikrocontroller-Einheit
- CPU: Shelly ESP32 C3
- Flash: 8 MB

Firmware-Funktionen
- Zeitpläne: 20
- WebHooks (URL-Aktionen): 20 mit 5 URLs pro Haken
- Skripting: Ja
- MQTT: Ja
- Verschlüsselung: Ja

Konformitätserklärung

Hiermit erklärt Shelly Europe Ltd., dass die Funkanlage Typ Shelly BLU Gateway Gen3 der Richtlinie 2014/53/EU, 2014/30/EU, 2011/65/EU entspricht. Den vollständigen Text der EU-Konformitätserklärung finden Sie unter folgender Internetadresse: https://shelly.link/blu_gateway_gen3_DoC

Hersteller: Shelly Europe Ltd.
Addresse: 103 Cherni Vrah Blvd., 1407 Sofia, Bulgarien
Tel.: +359 2 988 7435
E-mail: support@shelly.cloud
Offizielle Website: https://www.shelly.com

Änderungen der Kontaktdaten werden vom Hersteller auf dessen offiziellen Website veröffentlicht.

Alle Rechte an der Marke Shelly® und anderen geistigen Eigentumsrechten im Zusammenhang mit diesem Gerät gehören Shelly Europe Ltd.

Italiano

Guida all'uso e alla sicurezza

Shelly BLU Gateway Gen3

Shelly BLU Gateway Gen3 (il Dispositivo) è un gateway intelligente IoT da BLE a Wi-Fi in un dongle USB-A

Informazioni sulla sicurezza

Per un uso sicuro e corretto, leggere questa guida e tutti gli altri documenti che accompagnano il prodotto. Conservateli per future consultazioni. La mancata osservanza delle procedure di installazione può causare malfunzionamenti, pericoli per la salute e la vita, violazione della legge e/o rifiuto delle garanzie legali e commerciali (se presenti). Shelly Europe Ltd. non è responsabile di eventuali perdite o danni in caso di installazione errata o di funzionamento improprio del dispositivo a causa della mancata osservanza delle istruzioni d'uso e di sicurezza contenute in questa guida.

⚠*Questo cartello indica le informazioni sulla sicurezza.*
ⓘ *Questo segno indica una nota importante.*
⚠**ATTENZIONE!** *Collegare il Dispositivo solo nel modo indicato in queste istruzioni. Qualsiasi altro metodo potrebbe causare danni e/o lesioni.*
⚠**ATTENZIONE!** *Non utilizzare il Dispositivo se presenta segni di danni o difetti.*
⚠**ATTENZIONE!** *Non tentare di riparare il Dispositivo da soli.*
⚠**ATTENZIONE!** *Il Dispositivo è destinato esclusivamente all'uso interno.*
⚠**ATTENZIONE!** *Tenere il Dispositivo lontano da sporco e umidità.*

Descrizione del prodotto

Shelly BLU Gateway Gen3 è un gateway intelligente da BLE a Wi-Fi che può essere utilizzato per monitorare e controllare tutti i dispositivi BLE Shelly. È dotato di componenti Virtual e BT Home.

Il Dispositivo è dotato di un'interfaccia web integrata utilizzata per monitorare, controllare e regolare il Dispositivo. L'interfaccia web è accessibile all'indirizzo http://192.168.33.1 quando si è collegati direttamente al punto di accesso del Dispositivo o al suo indirizzo IP quando l'utente e il Dispositivo sono collegati alla stessa rete.

Il Dispositivo può accedere e interagire con altri dispositivi intelligenti o sistemi di automazione se si trovano nella stessa infrastruttura di rete. Shelly Europe Ltd. fornisce API per i dispositivi, la loro integrazione e il controllo via cloud. Per ulteriori informazioni, visitare il sito https://shelly-api-docs.shelly.cloud.

ⓘ *Il Dispositivo viene fornito con un firmware installato in fabbrica. Per mantenerlo aggiornato e sicuro, Shelly Europe Ltd. fornisce gratuitamente gli ultimi aggiornamenti del firmware. È possibile accedere agli aggiornamenti tramite l'interfaccia web incorporata o l'applicazione mobile Shelly Smart Control, dove si possono trovare informazioni sull'ultima versione del firmware. La scelta di installare o meno gli aggiornamenti del firmware è di esclusiva responsabilità dell'utente. Shelly Europe Ltd. non sarà responsabile di eventuali difetti di conformità del Dispositivo causati dalla mancata installazione tempestiva degli aggiornamenti disponibili da parte dell'utente.*

Istruzioni per l'installazione

Collegare il Dispositivo a una porta USB-A standard.
Il LED dovrebbe diventare blu, a indicare che il Dispositivo è alimentato ed è in modalità access point (AP).

Shelly Cloud Inclusione

Il Dispositivo può essere monitorato, controllato e impostato attraverso il nostro servizio di automazione domestica Shelly Cloud. È possibile utilizzare il servizio tramite la nostra applicazione mobile per Android, iOS o Harmony OS o tramite un qualsiasi browser Internet all'indirizzo https://control.shelly.cloud/.

Se si sceglie di utilizzare il dispositivo con l'applicazione e il servizio Shelly Cloud, è possibile trovare le istruzioni su come collegare il dispositivo al Cloud e controllarlo dall'applicazione Shelly nella guida dell'applicazione: https://shelly.link/app-guide.

L'applicazione mobile Shelly e il servizio Shelly Cloud non sono condizioni per il corretto funzionamento del Dispositivo. Questo Dispositivo può essere utilizzato da solo o con diverse altre piattaforme di automazione domestica.

Uso locale

Se si desidera utilizzare il dispositivo a livello locale, collegarsi all'AP (SSID: ShellyBluGwG3-xxxxxxxx) utilizzando un dispositivo abilitato alla connessione Wi-Fi e digitare http://192.168.33.1 nel browser per accedere all'interfaccia Web integrata del dispositivo.

Fare clic sull'icona Wi-Fi in alto per accedere alle impostazioni Wi-Fi del Dispositivo. Collegare il Dispositivo a una rete Wi-Fi locale. Si consiglia di impostare un indirizzo IP statico. Per una descrizione dettagliata, consultare la Guida all'interfaccia web del Dispositivo all'indirizzo https://shelly.link/blugwg3_wig.

Fare clic sull'icona Bluetooth in alto per accedere alle impostazioni Bluetooth del Dispositivo. Abilitare il gateway Bluetooth.

Tutti i dispositivi Shelly BLE accoppiati appariranno come componenti BT Home nella pagina iniziale dell'interfaccia web del Dispositivo.

In alternativa, è possibile utilizzare degli script per rilevare i dispositivi BLE conformi al protocollo BT Home, leggere la loro trasmissione e, in base ai dati ricevuti, controllare altri dispositivi intelligenti collegati alla stessa rete.

Accoppiamento con dispositivi BLE

Se il Dispositivo è stato acquistato in bundle con i dispositivi Shelly BLE, questi vengono forniti già predisposti in fabbrica, quindi non è necessaria alcuna configurazione aggiuntiva.

Se il Dispositivo è stato acquistato separatamente o se si desidera accoppiarlo con altri dispositivi BLE, seguire le istruzioni riportate di seguit
1. Premere il pulsante Pair sul Dispositivo.
2. Impostare il dispositivo BLE che si desidera associare al Shelly Gateway BLU Gen3.

A tal fine, è possibile tenere premuto il pulsante sul dispositivo BLE per 10 secondi oppure selezionare l'opzione dal menu del Shelly BLU TRV utilizzando la relativa manopola

Per maggiori dettagli, consultare la guida all'uso e alla sicurezza del dispositivo BLE che si desidera accoppi

Specifiche tecniche

Fisico
- Dimensioni (HxLxP): 42x37x12 mm / 1.65x1.46x0.47 in
- Peso: 16 g / 0.56 oz
- Materiale del guscio: Plastica
- Colore del guscio: Bianco

Ambiente
- Temperatura di lavoro: -20°C a 40°C / -5°F a 105°F
- Umidità: 30% a 70% RH

Elettrico
- Alimentazione: 5 V⎓ (dalla porta USB-A)
- Consumo di energia: < 1 W

Protocollo di comunicazione radio

Wi-Fi
- Protocollo: 802.11 b/g/n
- Banda RF: 2412-2472MHz
- Max. Potenza RF: < 20 dBm
- Portata: Fino a 30 m / 98ft all'aperto e fino a 50 m / 164 f t all'interno (a seconda delle condizioni locali)

Bluetooth
- Protocollo: 4.2 con BLE
- Banda RF: 2402-2480MHz
- Max. Potenza RF: < 10 dBm
- Portata: Fino a 10 m / 33 ft all'interno / fino a 30 m / 98 ft all'aperto (a seconda delle condizioni locali):

Unità a microcontrollore
- CPU: Shelly ESP32 C3
- Flash: 8 MB

Funzionalità del firmware
- Pianificazioni: 20
- Webhook (azioni URL): 20 con 5 URL per gancio
- Scripting: Sì
- MQTT: Sì
- Cifratura: Sì

Dichiarazione di Conformità

Con la presente, Shelly Europe Ltd. dichiara che il tipo di apparecchiatura radio Shelly BLU Gateway Gen3 è conforme alla Direttiva 2014/53/UE, 2014/30/UE, 2011/65/UE. Il testo completo della dichiarazione di conformità UE è disponibile al seguente indirizzo internet: https://shelly.link/blu_gateway_gen3_DoC

Produttore: Shelly Europe Ltd.
Indirizzo: 103 Cherni Vrah Blvd., 1407 Sofia, Bulgaria
Tel.: +359 2 988 7435
E-mail: support@shelly.cloud
Sito ufficiale: https://www.shelly.com

Le modifiche alle informazioni di contatto sono pubblicate dal produttore sul sito web ufficiale.

Tutti i diritti sul marchio Shelly® e gli altri diritti intellettuali associati a questo dispositivo appartengono a Shelly Europe Ltd.

Español

Manual de uso y seguridad

Shelly BLU Gateway Gen3

Shelly BLU Gateway Gen3 (el Dispositivo) es una puerta de enlace IoT BLE a Wi-Fi en un dongle USB-A

Información de seguridad

Para un uso seguro y adecuado, lea este manual y cualquier otro documento que acompañe a este producto. Consérvelos para futuras consultas. El incumplimiento de los procedimientos de instalación puede provocar un funcionamiento incorrecto, peligro para la salud y la vida, violación de la ley y/o denegación de garantías legales y comerciales (si las hubiera). Shelly Europe Ltd. no se hace responsable de ninguna pérdida o daño en caso de instalación incorrecta o funcionamiento inadecuado de este aparato por no seguir las instrucciones de uso y seguridad de este manual.

⚠*Esta señal indica información de seguridad.*
ⓘ *Este signo indica una nota importante.*
⚠**¡ATENCIÓN!** *Conecte el Dispositivo sólo del modo indicado en estas instrucciones. Cualquier otro método podría causar daños y/o lesiones.*
⚠**¡ATENCIÓN!** *No utilice el Dispositivo si presenta algún signo de daño o defecto.*
⚠**¡ATENCIÓN!** *No intente reparar el Dispositivo usted mismo.*
⚠**¡ATENCIÓN!** *El Dispositivo está destinado únicamente para uso en interiores.*
⚠**¡ATENCIÓN!** *Mantenga el Dispositivo alejado de la suciedad y la humedad.*

Descripción del producto

Shelly BLU Gateway Gen3 es una pasarela inteligente BLE a Wi-Fi que se puede utilizar para supervisar y controlar todos los dispositivos Shelly BLE. Cuenta con componentes Virtual y BT Home.

El Dispositivo cuenta con una interfaz web integrada que se utiliza para supervisar, controlar y ajustar el Dispositivo. La interfaz web está disponible en http://192.168.33.1 cuando se conecta directamente al punto de acceso del Dispositivo o en su dirección IP cuando usted y el Dispositivo están conectados a la misma red.

El Dispositivo puede acceder e interactuar con otros dispositivos inteligentes o sistemas de automatización si se encuentran en la misma infraestructura de red. Shelly Europe Ltd. proporciona API para los dispositivos, su integración y control en la nube. Para más información, visite https://shelly-api-docs.shelly.cloud.

ⓘ *El Dispositivo viene con firmware de fábrica. Para mantenerlo actualizado y seguro, Shelly Europe Ltd. proporcionará las últimas actualizaciones de firmware de forma gratuita. Podrá acceder a las actualizaciones a través de la interfaz web integrada o de la aplicación móvil Shelly Smart Control, donde encontrará información detallada sobre la última versión del firmware. La elección de instalar o no las actualizaciones del firmware es responsabilidad exclusiva del usuario. Shelly Europe Ltd. no será responsable de ninguna falta de conformidad del dispositivo causada por el hecho de que el usuario no instale las actualizaciones disponibles en el momento oportuno.*

Instrucciones de instalación

Conecte el Dispositivo a un puerto USB A estándar.
El LED se iluminará en azul, indicando que el Dispositivo está encendido y en modo punto de acceso (AP).

Inclusión de Shelly Cloud

El Dispositivo se puede supervisar, controlar y configurar a través de nuestro servicio de domótica Shelly Cloud. Puede utilizar el servicio a través de nuestra aplicación móvil Android, iOS o Harmony OS o a través de cualquier navegador de Internet en https://control.shelly.cloud/.

Si decide utilizar el Dispositivo con la aplicación y el servicio Shelly Cloud, encontrará instrucciones sobre cómo conectar el Dispositivo a la nube y controlarlo desde la aplicación Shelly en la guía de la aplicación: https://shelly.link/app-guide.

La aplicación Shelly y el servicio Shelly Cloud no son necesarios para que el dispositivo funcione correctamente. Este dispositivo puede utilizarse de forma independiente o con otras plataformas domóticas.

Uso local

Si desea utilizar el Dispositivo localmente, conéctese a su AP (SSID: ShellyBluGwG3-xxxxxxxxxxxx) utilizando un dispositivo con Wi-Fi y escriba http://192.168.33.1 en su navegador para acceder a la interfaz web integrada del Dispositivo.

Haga clic en el icono Wi-Fi de la parte superior para acceder a la configuración Wi-Fi del Dispositivo. Conecte el Dispositivo a una red Wi-Fi local. Se recomienda configurar una dirección IP estática. Consulte la Guía de la Interfaz Web del Dispositivo para obtener una descripción detallada en https://shelly.link/blugwg3_wig.

Haga clic en el icono de Bluetooth en la parte superior para ir a la configuración de Bluetooth del Dispositivo. Habilite la puerta de enlace Bluetooth.

Todos los dispositivos Shelly BLE dispositivos aparecerán como componentes BT Home en la página de inicio de la interfaz web del Dispositivo.

También puede utilizar scripts para detectar dispositivos BLE que cumplan el protocolo BT Home, leer su transmisión y, en función de los datos recibidos, controlar otros dispositivos inteligentes conectados a la misma red.

Emparejamiento con dispositivos BLE

ⓘ *Si compró el Dispositivo junto con dispositivos Shelly BLE, vienen preemparejados de fábrica, por lo que no es necesaria ninguna configuración adicional.*

Si compró el Dispositivo por separado o desea emparejarlo con otros dispositivos BLE, siga las instrucciones que se indican a continuación:
1. Pulse el botón Emparejar del Dispositivo.
2. Establezca el dispositivo BLE que desea emparejar con Shelly BLU Gateway Gen3.

Para ello, mantenga pulsado el botón del dispositivo BLE durante 10 segundos o seleccione la opción en el menú Shelly BLU TRV utilizando su mando.

Para más detalles, consulte la guía de usuario y seguridad del dispositivo BLE que desea emparejar.

Especificaciones

Físico
- Dimensiones (Alto x Ancho x Profundidad): 42x37x12 mm / 1.65x1.46x0.47 in
- Peso: 16 g / 0.56 oz
- Material de la cubierta: Plástico
- Color de la cubierta: Blanco

Ambiental
- Temperatura de funcionamiento: -20°C a 40°C / -5°F a 105°F
- Humedad: 30% a 70% RH

Eléctrico
- Alimentación: 5 V⎓ (desde puerto USB-A)
- Consumo de energía: < 1 W

Radio

Wi-Fi
- Protocolo: 802.11 b/g/n
- Banda RF: 2412-2472MHz
- Max. Potencia RF: < 20 dBm
- Alcance: Hasta 30 m / 98 ft en exteriores y hasta 50 m / 164 ft en interiores (dependiendo de las condiciones locales)

Bluetooth
- Protocolo: 4.2 con BLE
- Banda RF: 2402-2480MHz
- Max. Potencia RF: < 10 dBm
- Alcance: Hasta 10 m / 33 ft en interiores / hasta 30 m / 98 ft en exteriores (dependiendo de las condiciones locales)

Unidad de microcontrolador
- CPU: Shelly ESP32 C3
- Flash: 8 MB

Capacidades del firmware
- Horarios: 20
- Webhooks (acciones URL): 20 con 5 URL por gancho
- Scripting: Sí
- MQTT: Sí
- Cifrado: Sí

Declaración de Conformidad

Por medio de la presente, Shelly Europe Ltd. declara que el equipo de radio tipo Shelly BLU Gateway Gen3 cumple con las Directivas 2014/53/UE, 2014/30/UE, 2011/65/UE. El texto completo de la declaración de conformidad de la UE está disponible en la siguiente dirección web: https://shelly.link/blu_gateway_gen3_DoC

Fabricante: Shelly Europe Ltd.
Dirección: 103 Cherni Vrah Blvd., 1407 Sofia, Bulgaria
Tel: +359 2 988 7435
E-mail: support@shelly.cloud
Sitio web oficial: https://www.shelly.com

El fabricante publicará los cambios en la información de contacto en su sitio web oficial.

Todos los derechos sobre la marca comercial Shelly® y otros derechos intelectuales asociados a este dispositivo pertenecen a Shelly Europe Ltd.

Português

Manual do utilizador e de segurança

Shelly BLU Gateway Gen3

Shelly BLU Gateway Gen3 (o Dispositivo) é um ga teway inteligente de IoT de BLE a Wi-Fi num dongle USB-A

Informações de segurança

Para uma utilização segura e correcta, leia este manual e quaisquer outros documentos que acompanhem este produto. Guarde-os para referência futura. O não cumprimento dos procedimentos de instalação pode levar a mau funcionamento, perigo para a saúde e a vida, violação da lei e/ou recusa de garantias legais e comerciais (se existirem). A Shelly Europe Ltd. não se responsabiliza por quaisquer perdas ou danos em caso de instalação incorrecta ou funcionamento inadequado deste dispositivo devido ao não cumprimento das instruções de utilização e segurança contidas neste guia.

⚠*Este sinal indica informações de segurança.*
ⓘ *Este sinal indica uma nota importante.*
⚠**CUIDADO!** *Ligar o Dispositivo apenas da forma indicada nestas instruções. Qualquer outro método pode causar danos e/ou ferimentos.*
⚠**CUIDADO!** *Não utilizar o Dispositivo se este apresentar qualquer sinal de dano ou defeito.*
⚠**CUIDADO!** *Não tente reparar o Dispositivo por si próprio.*
⚠**CUIDADO!** *O Dispositivo destina-se apenas a ser utilizado em interiores.*
⚠**CUIDADO!** *Manter o Dispositivo afastado de sujidade e humidade.*

Descrição do produto

Shelly BLU Gateway Gen3 é um gateway inteligente BLE para Wi-Fi que pode ser utilizado para monitorizar e controlar todos os dispositivos Shelly BLE. Inclui componentes Virtual e BT Home.

O Dispositivo tem uma interface Web incorporada utilizada para monitorizar, controlar e ajustar o Dispositivo. A interface Web está acessível em http://192.168.33.1 quando ligado diretamente ao ponto de acesso do Dispositivo ou no seu endereço IP quando o utilizador e o Dispositivo estão ligados à mesma rede.

O Dispositivo pode aceder e interagir com outros dispositivos inteligentes ou sistemas de automação se estiverem na mesma infraestrutura de rede. A Shelly Europe Ltd. fornece APIs para os dispositivos, a sua integração e o controlo na nuvem. Para mais informações, visite https://shelly-api-docs.shelly.cloud.

ⓘ *O Dispositivo vem com firmware instalado de fábrica. Para o manter atualizado e seguro, a Shelly Europe Ltd. fornece gratuitamente as últimas actualizações de firmware. Pode aceder às actualizações através da interface web incorporada ou da aplicação móvel Shelly Smart Control, onde pode encontrar detalhes sobre a versão mais recente do firmware. A escolha de instalar ou não as actualizações de firmware é da exclusiva responsabilidade do utilizador. A Shelly Europe Ltd. não será responsável por qualquer falta de conformidade do Dispositivo causada pela falha do utilizador em instalar as actualizações disponíveis de forma atempada.*

Instruções de instalação

Ligar o Dispositivo a uma porta USB-A padrão.
O LED deve ficar azul, indicando que o Dispositivo está ligado e está no modo de ponto de acesso (AP).

Shelly Cloud Inclusão

O Dispositivo pode ser monitorizado, controlado e configurado através do nosso serviço de automação residencial Shelly Cloud. Pode utilizar o serviço através da nossa aplicação móvel Android, iOS ou Harmony OS ou através de qualquer navegador de Internet em https://control.shelly.cloud/ .

Se optar por utilizar o Dispositivo com a aplicação e o serviço Shelly Cloud, pode encontrar instruções sobre como ligar o Dispositivo à Cloud e controlá-lo a partir da aplicação Shelly no guia da aplicação: https://shelly.link/app-guide.

O aplicativo móvel Shelly e o serviço Shelly Cloud não são condições para que o Dispositivo funcione corretamente. Este Dispositivo pode ser usado de forma autónoma ou com várias outras plataformas de domótica.

Utilização local

Se pretender utilizar o Dispositivo localmente, ligue-se ao respetivo AP (SSID: ShellyBluGwG3-xxxxxxxxxxxxxx) utilizando um dispositivo com Wi-Fi e escreva http://192.168.33.1 no seu browser para aceder à Interface Web incorporada no Dispositivo.

Clique no ícone Wi-Fi na parte superior para aceder às definições de Wi-Fi do Dispositivo. Ligue o Dispositivo a uma rede Wi-Fi local. Recomendamos a definição de um endereço IP estático. Consulte o Guia da Interface Web do Dispositivo para obter uma descrição pormenorizada em https://shelly.link/blugwg3_wig.

Clique no ícone Bluetooth na parte superior para aceder às definições de Bluetooth do Dispositivo. Habilite o gateway Bluetooth.

Todos os dispositivos Shelly BLE dispositivos aparecerão como componentes BT Home na página inicial da interface web do Dispositivo.

Em alternativa, pode utilizar scripts para detetar dispositivos BLE que estejam em conformidade com o protocolo BT Home, ler a sua transmissão e, com base nos dados recebidos, controlar outros dispositivos inteligentes ligados à mesma rede.

Emparelhamento com dispositivos BLE

ⓘ *Se comprou o Dispositivo juntamente com dispositivos Shelly BLE, estes vêm pré-emparelhados de fábrica, pelo que não é necessária qualquer configuração adicional.*

Se tiver comprado o Dispositivo separadamente ou se pretender emparelhá-lo com dispositivos BLE adicionais, siga as instruções abaixo:
1. Prima o botão Pair (Emparelhar) no Dispositivo.
2. Defina o dispositivo BLE que pretende emparelhar com Shelly BLU Gateway Gen3.

Pode fazê-lo premindo e mantendo premido o botão no dispositivo BLE durante 10 segundos ou selecionando a opção no menu do Shelly BLU TRV utilizando o respetivo botão.

Para mais informações, consulte o manual do utilizador e de segurança do dispositivo BLE que pretende emparelhar.

Especificações

Físico
- Tamanho (AxLxP): 42x37x12 mm / 1.65x1.46x0.47 in
- Peso: 16 g / 0.56 oz
- Material da casca: Plástico
- Cor da casca: Branco

Ambiental
- Temperatura de funcionamento: -20°C a 40°C / -5°F a 105°F
- Umidade: 30% a 70% RH

Elétrico
- Fonte de alimentação: 5 V⎓ (da porta USB-A)
- Consumo de energia: < 1 W

Rádio

Wi-Fi
- Protocolo: 802.11 b/g/n
- Banda RF: 2412-2472MHz
- Máx. Potência de RF: < 20 dBm
- Alcance: Até 30 m / 98 ft no exterior e até 50 m / 164 ft no interior (dependendo das condições locais)

Bluetooth
- Protocolo: 4.2 com BLE
- Banda RF: 2402-2480MHz
- Máx. Potência de RF: < 10 dBm
- Alcance: Até 10 m / 33 ft no interior / até 30 m / 98 ft no exterior (dependendo das condições locais)

Unidade de microcontrolador
- CPU: Shelly ESP32 C3
- Flash: 8 MB

Capacidades de firmware
- Horários: 20
- Webhooks (acções URL): 20 com 5 URLs por gancho
- Scripting: Sim
- MQTT: Sim
- Encriptação: Sim

Declaração de Conformidade

A Shelly Europe Ltd. declara por este meio que o equipamento rádio tipo Shelly BLU Gateway Gen3 opera conforme a Diretriz 2014/53/EU, 2014/30/EU, 2011/65/EU. O texto completo da declaração da UE sobre a conformidade está disponível no seguinte endereço de internet: https://shelly.link/blu_gateway_gen3_DoC

Fabricante: Shelly Europe Ltd.
Endereço: 103 Cherni Vrah Blvd., 1407 Sofia, Bulgária
Tel: +359 2 988 7435
E-mail: support@shelly.cloud
Site oficial: https://www.shelly.com

As alterações nas informações de contacto são publicadas pelo fabricante no sítio Web oficial.

Todos os direitos sobre a marca registada Shelly® e outros direitos intelectuais associados a este Dispositivo pertencem à Shelly Europe Ltd.

Français

Notice d'utilisation et consignes de sécurité

Shelly BLU Gateway Gen3

Shelly BLU Gateway Gen3 (le Dispositif) est une passerelle IoT BLE vers Wi-Fi sous forme d'une clé USB-A

Informations de sécurité

Pour une utilisation sûre et appropriée, lisez cette notice et tout autre document accompagnant ce produit. Conservez-les pour pouvoir vous y référer ultérieurement. Le non-respect des procédures d'installation peut entraîner un dysfonctionnement, danger pour votre santé et vie, une violation de la loi et/ou le refus des garanties légales et commerciales (le cas échéant). Shelly Europe Ltd. n'est pas responsable de toute perte ou de tout dommage en cas d'installation incorrecte ou de fonctionnement incorrect de ce dispositif en raison du non-respect des instructions d'utilisation et de sécurité contenues dans ce guide.

⚠*Ce symbole indique une information de sécurité.*
ⓘ *Ce symbole indique une note importante.*
⚠**ATTENTION !** *Branchez le Dispositif uniquement de la manière indiquée dans cette notice. Toute autre méthode pourrait entraîner des dommages et/ou des blessures.*
⚠**ATTENTION !** *N'utilisez pas le Dispositif s'il présente des signes de détérioration ou de défaut.*
⚠**ATTENTION !** *N'essayez pas de réparer le Dispositif vous-même.*
⚠**ATTENTION !** *Le Dispositif est conçu uniquement pour une utilisation à l'intérieur.*
⚠**ATTENTION !** *Conservez le Dispositif à l'abri de la saleté et de l'humidité.*

Présentation du produit

Shelly BLU Gateway Gen3 est une passerelle intelligente BLE vers Wi-Fi qui peut être utilisée pour surveiller et contrôler tous les dispositifs Shelly BLE. Elle intègre les composants virtuels et BT Home.

Le Dispositif est doté d'une interface web intégrée qui permet de le surveiller, contrôler et régler. L'interface est accessible à l'adresse suivante http://192.168.33.1 lorsqu'elle est connectée directement au point d'accès du Dispositif ou à son adresse IP lorsque vous et le Dispositif êtes connectés au même réseau.

Le Dispositif peut accéder à d'autres dispositifs connectés ou systèmes d'automatisation et interagir avec eux s'ils se trouvent dans la même infrastructure réseau. Shelly Europe Ltd. fournit des API pour les dispositifs, leur intégration et le contrôle dans le Cloud. Pour plus d'informations, rendez-vous à l'adresse suivante https://shelly-api-docs.shelly.cloud.

ⓘ *Le Dispositif est livré avec un micrologiciel installé en usine. Pour le maintenir à jour et le sécuriser, Shelly Europe Ltd. fournit gratuitement les dernières mises à jour de celui-ci. Vous pouvez accéder aux mises à jour via l'interface web intégrée ou l'application mobile Shelly Smart Control, où vous trouverez des détails sur la dernière version du micrologiciel. Le choix d'installer ou non les mises à jour du micrologiciel relève de la seule responsabilité de l'utilisateur. Shelly Europe Ltd. n'est pas responsable de tout défaut de conformité du Dispositif causé par le fait que l'utilisateur n'a pas installé les mises à jour disponibles en temps voulu.*

Instructions d'installation

Branchez le Dispositif sur un port USB-A standard.
Le voyant doit être bleu, indiquant que le Dispositif fonctionne et qu'il est en mode point d'accès (AP).

Intégration de Shelly Cloud

Le Dispositif peut être surveillé, contrôlé et configuré par le biais de notre service domotique Shelly Cloud. Vous pouvez utiliser ce service depuis notre application Android, iOS ou Harmony OS ou bien depuis n'importe quel navigateur Internet à l'adresse https://control.shelly.cloud/.

Si vous choisissez d'utiliser le Dispositif avec l'application et le service Shelly Cloud, vous trouverez des instructions sur la manière de connecter le dispositif au Cloud et de le contrôler à partir de l'application Shelly dans le guide de l'application à l'adresse suivante https://shelly.link/app-guide.

L'application Shelly et le service Shelly Cloud ne sont pas indispensables au bon fonctionnement du Dispositif. Ce Dispositif peut être utilisé de manière autonome ou avec d'autres plateformes domotiques.

Utilisation locale

Si vous souhaitez utiliser le Dispositif localement, connectez-vous à son AP (SSID : ShellyBluGwG3-xxxxxxxx) à l'aide d'un dispositif compatible Wi-Fi et tapez http://192.168.33.1 dans votre navigateur pour accéder à l'interface Web intégrée du Dispositif.

Cliquez sur l'icône Wi-Fi en haut pour accéder aux paramètres Wi-Fi du Dispositif. Connectez le Dispositif à un réseau Wi-Fi local. Il est recommandé de définir une adresse IP statique. Consulter le guide de l'interface Web du Dispositif pour une description détaillée à l'adresse https://shelly.link/blugwg3_wig.

Cliquer sur l'icône Bluetooth en haut pour accéder aux paramètres Bluetooth du Dispositif. Activez la passerelle Bluetooth.

Tous les dispositifsShelly BLE appariés apparaissent en tant que composants BT Home sur la page d'accueil de l'interface web du Dispositif.

Vous pouvez également utiliser des scripts pour détecter les dispositifs BLE conformes au protocole BT Home, lire leur transmission et, sur la base des données reçues, contrôler d'autres dispositifs intelligents connectés au même réseau.

Appairage avec des appareils BLE

ⓘ *Si vous avez acheté le Dispositif en même temps que des dispositis Shelly BLE, ces derniers sont préparés en usine, de sorte qu'aucune configuration supplémentaire ne soit nécessaire.*

Si vous avez acheté le Dispositif séparément ou si vous souhaitez le coupler avec d'autres dispositifs BLE, suivez les instructions ci-dessous :
1. Appuyez sur le bouton Pair du Dispositif.
2. Réglez le dispositif BLE que vous souhaitez appairer à Shelly BLU Gateway Gen3.

Pour ce faire, vous pouvez soit appuyer sur le bouton du dispositif BLE et le maintenir pendant 10 secondes, soit sélectionner l'option dans le menu du Shelly BLU TRV à l'aide de sa molette.

Pour plus de détails, veuillez vous référer au manuel d'utilisation et de sécurité du dispositif BLE que vous souhaitez appairer.

Caractéristiques techniques

Physique
- Dimensions (LxPxH) : 42x37x12 mm / 1.65x1.46x0.47 in
- Poids : 16 g / 0.56 oz
- Matériau du boîtier : Plastique
- Couleur du boîtier : Blanc

Environnement
- Température de fonctionnement : -20 °C à 40 °C / -5 °F à 105 °F
- Humidité : 30 % à 70 %

Électrique
- Alimentation électrique : 5 V⎓ (à partir du port USB-A)
- Consommation électrique : < 1 W

Protocole de communication radio

Wi-Fi
- Protocole: 802.11 b/g/n
- Bande RF : 2412-2472MHz
- Puissance RF max. : < 20 dBm
- Portée : Jusqu'à 30 m / 98 ft à l'extérieur et jusqu'à 50 m / 164 ft à l'intérieur (en fonction des collectivités locales)

Bluetooth
- Protocole: 4.2 avec BLE
- Bande RF : 2402-2480MHz
- Puissance RF max. : < 10 dBm
- Portée : Jusqu'à 10 m / 33 ft à l'intérieur / jusqu'à 30 m / 98 ft à l'extérieur (en fonction des collectivités locales)

Unité du microcontrôleur
- CPU: Shelly ESP32 C3
- Flash: 8 MB
- Capacités du micrologiciel
- Programmations : 20
- Webhooks (actions URL) : 20 avec 5 URL par hook
- Scripts : Oui
- MQTT: Oui
- Cryptage: Oui

Déclaration de Conformité

Par la présente, Shelly Europe Ltd. déclare que l'équipement radio de type Shelly BLU Gateway Gen3 est conforme à la directive 2014/30/UE, 2011/65/UE. Le texte intégral de la déclaration de conformité de l'UE est disponible à l'adresse internet suivante : https://shelly.link/blu_gateway_gen3_DoC

Fabricant : Shelly Europe Ltd.
Adresse : 103 Boulevard Cherni Vrah, 1407 Sofia, Bulgarie
Tél. : +359 2 988 7435
E-mail: support@shelly.cloud
Site Internet officiel : https://www.shelly.com

Les changements des coordonnées sont publiés par le fabricant sur le site Internet officiel.

Tous les droits de la marque Shelly® et les autres droits intellectuels associés à ce Dispositif appartiennent à Shelly Europe Ltd.

Polski

Instrukcja obsługi i bezpieczeństwa

Shelly BLU Gateway Gen3

Shelly BLU Gateway Gen3 (Urządzenie) to inteligentna bramka BLE do Wi-Fi w kluczu USB-A

Informacje dotyczące bezpieczeństwa

Aby zapewnić bezpieczne i prawidłowe użytkowanie, należy przeczytać niniejszą instrukcję oraz wszelkie inne dokumenty dołączone do tego produktu. Należy zachować je na przyszłość. Nieprzestrzeganie procedur instalacji może prowadzić do nieprawidłowego działania, zagrożenia zdrowia i życia, naruszenia prawa i/lub odmowy gwarancji prawnych i handlowych (jeśli takie istnieją). Shelly Europe Ltd. nie ponosi odpowiedzialności za jakiekolwiek straty lub szkody w przypadku nieprawidłowej instalacji lub niewłaściwego działania tego urządzenia z powodu nieprzestrzegania instrukcji obsługi i bezpieczeństwa zawartych w niniejszej instrukcji.

⚠*Ten znak wskazuje informacje dotyczące bezpieczeństwa.*
ⓘ *Ten znak oznacza ważną informację.*
⚠**UWAGA!** *Urządzenie należy podłączać wyłącznie w sposób przedstawiony w niniejszej instrukcji. Każda inna metoda może spowodować uszkodzenie i/lub obrażenia ciała.*
⚠**UWAGA!** *Nie należy używać urządzenia, jeśli wykazuje ono jakiekolwiek oznaki uszkodzenia lub wady.*
⚠**UWAGA!** *Nie należy podejmować prób samodzielnej naprawy urządzenia.*
⚠**UWAGA!** *Urządzenie jest przeznaczone wyłącznie do użytku w pomieszczeniach.*
⚠**UWAGA!** *Urządzenie należy przechowywać z dala od zanieczyszczeń i wilgoci.*

Opis produktu

Shelly BLU Gateway Gen3to inteligentna bramka BLE do Wi-Fi, która może być używana do monitorowania i sterowania wszystkimi urządzeniami Shelly BLE. Posiada komponenty Virtual i BT Home.

Urządzenie ma wbudowany interfejs sieciowy służący do monitorowania, sterowania i regulacji urządzenia. Interfejs sieciowy jest dostępny pod adresemhttp://192.168.33.1, gdy urządzenie jest podłączone bezpośrednio do punktu dostępu, lub pod adresem IP, gdy urządzenie jest podłączone do tej samej sieci.

Urządzenie może uzyskiwać dostęp i wchodzić w interakcje z innymi inteligentnymi urządzeniami lub systemami automatyki, jeśli znajdują się one w tej samej infrastrukturze sieciowej. Shelly Europe Ltd. zapewnia interfejsy API dla urządzeń, ich integracji i kontroli w chmurze. Więcej informacji można znaleźć na stronie https://shelly-api-docs.shelly.cloud.

Urządzenie jest dostarczane z fabrycznie zainstalowanym oprogramowaniem sprzętowym. Aby zapewnić jego aktualizację i bezpieczeństwo, Shelly Europe Ltd. zapewnia najnowsze aktualizacje oprogramowania układowego bezpłatnie. Dostęp do aktualizacji można uzyskać za pośrednictwem wbudowanego interfejsu internetowego lub aplikacji mobilnej Shelly Smart Control. Za instalację aktualizacji oprogramowania odpowiada użytkownik. Shelly Europe Ltd. nie ponosi odpowiedzialności za brak zgodności urządzenia spowodowany brakiem zainstalowania przez użytkownika dostępnych aktualizacji w odpowiednim czasie.

Instrukcje instalacji

Podłącz urządzenie do standardowego portu USB-A.
Dioda LED powinna zaświecić się na niebiesko, wskazując, że urządzenie jest zasilane i znajduje się w trybie punktu dostępowego (AP).

Włączenie Shelly Cloud

Urządzenie można monitorować, kontrolować i konfigurować za pośrednictwem naszej usługi automatyki domowej Shelly Cloud. Z usługi można korzystać za pośrednictwem naszej aplikacji mobilnej na system Android, iOS lub Harmony OS lub za pośrednictwem dowolnej przeglądarki internetowej pod adresemhttps://control.shelly.cloud/.

Jeśli zdecydujesz się używać urządzenia z aplikacją i usługą Shelly Cloud, możesz znaleźć instrukcje dotyczące podłączania urządzenia do chmury i sterowania nim z aplikacji Shelly w przewodniku po aplikacji: https://shelly.link/app-guide.

Aplikacja mobilna Shelly i usługa Shelly Cloud nie są warunkiem prawidłowego działania urządzenia. To urządzenie może być używane samodzielnie lub z różnymi innymi platformami automatyki domowej.

Użycie lokalne

Jeśli chcesz korzystać z urządzenia lokalnie, połącz się z jego punktem dostępowym (SSID: ShellyBluGwG3-xxxxxxxxxxxx) za pomocą urządzenia obsługującego Wi-Fi i wpiszhttp://192.168.33.1w przeglądarce, aby uzyskać dostęp do wbudowanego interfejsu internetowego urządzenia.

Kliknij ikonę Wi-Fi u góry, aby przejść do ustawień Wi-Fi urządzenia. Podłącz urządzenie do lokalnej sieci Wi-Fi. Zalecamy ustawienie statycznego adresu IP. Szczegółowy opis znajduje się w Przewodniku po interfejsie internetowym urządzenia na stronie https://shelly.link/blugwg3_wig.

Kliknij ikonę Bluetooth u góry, aby przejść do ustawień Bluetooth urządzenia. Włącz bramę Bluetooth.

Wszystkie sparowane urządzenia Shelly BLE pojawią się jako komponenty BT Home na stronie głównej interfejsu internetowego urządzenia.

Alternatywnie można użyć skryptów do wykrywania urządzeń BLE zgodnych z protokołem BT Home, odczytywać ich transmisję i na podstawie odebranych danych sterować innymi inteligentnymi urządzeniami podłączonymi do tej samej sieci.

Parowanie z urządzeniami BLE

ⓘ *Jeśli urządzenie zostało zakupione w zestawie z urządzeniami Shelly BLE, są one fabrycznie sparowane, więc nie jest wymagana dodatkowa konfiguracja.*

Jeśli urządzenie zostało zakupione osobno lub chcesz sparować je z dodatkowymi urządzeniami BLE, postępuj zgodnie z poniższymi instrukcjami:
1. Naciśnij przyciskparowaniana urządzeniu.
2. Ustaw urządzenie BLE, które chcesz sparować z Shelly BLU Gateway Gen3.

Można to osiągnąć, naciskając i przytrzymując przycisk na urządzeniu BLE przez 10 sekund lub wybierając opcję z menu Shelly BLU TRV za pomocą pokrętła.

Aby uzyskać więcej informacji, zapoznaj się z instrukcją obsługi i bezpieczeństwa urządzenia BLE, które chcesz sparować.

Specyfikacje

Fizyczny
- Rozmiar (wys. x szer. x gł.): 60x27x11 mm / 2.36x1.06x0.43 in
- Waga: 10 g / 0.35 oz
- Materiał powłoki: Plastik
- Kolor powłoki: Biały

Środowisko
- Temperatura robocza otoczenia: -20 °C do 40 °C / -5 °F do 105 °F
- Wilgotność: 30% do 70% wilgotności względnej

Elektryczny
- Zasilanie: 5 V⎓ (z portu USB-A)
- Pobór mocy: < 1 W

Radio

Wi-Fi
- Protokół: 802.11 b/g/n
- Pasmo RF: 2412-2472MHz
- Maks. Moc RF: < 20 dBm
- Zasięg: "Do 30 m / 98 stóp w pomieszczeniach i 50 m / 164 stóp na zewnątrz (Zależy od warunków lokalnych)"

Bluetooth
- Protokół: 4.2 z BLE
- Pasmo RF: 2402-2480MHz
- Maks. Moc RF: < 10 dBm
- Zasięg: Do 10 m / 33 stóp w pomieszczeniach i 30 m / 98 stóp na zewnątrz (w zależności od warunków lokalnych)

Jednostka mikrokontrolera
- CPU: Shelly ESP32 C3
- Flash: 8 MB

Możliwości oprogramowania układowego
- Harmonogramy: 20
- Webhooks (akcje URL): 20 z 5 adresami URL na hak
- Tworzenie skryptów: Tak
- MQTT: Tak
- Szyfrowanie: Tak

Deklaracja zgodności

Niniejszym Shelly Europe Ltd. oświadcza, że typ urządzenia radiowego Shelly BLU Gateway Gen3 jest zgodny z dyrektywą 2014/53/UE, 2014/30/UE, 2011/65/UE. Pełny tekst deklaracji zgodności UE jest dostępny pod następującym adresem internetowym: https://shelly.link/blu_gateway_gen3_DoC

Producent: Shelly Europe Ltd.
Adres: 103 Cherni Vrah Blvd., 1407 Sofia, Bułgaria
Tel: +359 2 988 7435
E-mail: support@shelly.cloud
Oficjalna strona: https://www.shelly.com/

Zmiany danych kontaktowych są publikowane przez Producenta na oficjalnej stronie internetowej.

Wszelkie prawa do znaku towarowego Shelly® i inne prawa intelektualne związane z tym Urządzeniem należą do Shelly Europe Ltd.

Română

Ghid de utilizare și siguranță

Shelly BLU Gateway Gen3

Shelly BLU Gateway Gen3 (Dispozitivul) este un gateway inteligent BLE către Wi-Fi într-un dongle USB-A

Informații privind siguranța

Pentru o utilizare sigură și corectă, citiți acest ghid și orice alte documente care însoțesc acest produs. Păstrați-le pentru consultare ulterioară. Nerespectarea procedurilor de instalare poate duce la funcționare defectuoasă, pericol pentru sănătate și viață, încălcarea legii și/sau refuzul garanțiilor legale și comerciale (dacă există). Shelly Europe Ltd. nu este responsabilă pentru nicio pierdere sau daună în cazul instalării incorecte sau al funcționării necorespunzătoare a acestui dispozitiv din cauza nerespectării instrucțiunilor de utilizare și siguranță din acest ghid.

⚠*Acest semn indică informații de siguranță.*
ⓘ *Acest semn indică o notă importantă.*
⚠**ATENȚIE!** *Conectați dispozitivul numai în modul indicat în aceste instrucțiuni. Orice altă metodă ar putea cauza deteriorări și/sau vătămări.*
⚠**ATENȚIE!** *Nu utilizați dispozitivul dacă prezintă orice semn de deteriorare sau defect.*
⚠**ATENȚIE!** *Nu încercați să reparați singur dispozitivul.*
⚠**ATENȚIE!** *Dispozitivul este destinat numai utilizării în interior.*
⚠**ATENȚIE!** *Păstrați dispozitivul departe de murdărie și umiditate.*

Descrierea produsului

Shelly BLU Gateway Gen3este un gateway inteligent BLE către Wi-Fi care poate fi utilizat pentru a monitoriza și controla toate dispozitivele Shelly BLE. Acesta dispune de componente Virtual și BT Home.

Dispozitivul are o interfață web încorporată utilizată pentru a monitoriza, controla și regla dispozitivul. Interfața web este accesibilă lahttp://192.168.33.1atunci când sunteți conectat direct la punctul de acces al dispozitivului sau la adresa sa IP atunci când dumneavoastră și dispozitivul sunteți conectați la aceeași rețea.

Dispozitivul poate accesa și interacționa cu alte dispozitive inteligente sau sisteme de automatizare dacă acestea se află în aceeași infrastructură de rețea. Shelly Europe Ltd. furnizează API-uri pentru dispozitive, integrarea acestora și controlul în cloud. Pentru mai multe informații, vizitați https://shelly-api-docs.shelly.cloud.

ⓘ *Dispozitivul vine cu firmware-ul instalat din fabrică. Pentru a-l menține actualizat și sigur, Shelly Europe Ltd. furnizează gratuit cele mai recente actualizări ale firmware-ului. Accesați actualizările fie prin interfața web încorporată, fie prin aplicația mobilă Shelly Smart Control. Instalarea actualizărilor de firmware este responsabilitatea utilizatorului. Shelly Europe Ltd. nu va fi răspunzătoare pentru nicio neconformitate a dispozitivului cauzată de neinstalarea la timp de către utilizator a actualizărilor disponibile.*

Instrucțiuni de instalare

Conectați dispozitivul la un port USB-A standard.
LED-ul ar trebui să devină albastru, indicând faptul că dispozitivul este alimentat și se află în modul punct de acces (AP).

Includerea Shelly Cloud

Dispozitivul poate fi monitorizat, controlat și configurat prin intermediul serviciului nostru de automatizare a locuinței Shelly Cloud. Puteți utiliza serviciul prin intermediul aplicației noastre mobile Android, iOS sau Harmony OS sau prin intermediul oricărui browser de internet la adresa https://control.shelly.cloud/.

Dacă alegeți să utilizați dispozitivul cu aplicația și serviciul Shelly Cloud, puteți găsi instrucțiuni despre cum să conectați dispozitivul la Cloud și să îl controlați din aplicația Shelly în ghidul aplicației: https://shelly.link/app-guide.

Aplicația mobilă Shelly și serviciul Shelly Cloud nu sunt condiții pentru funcționarea corespunzătoare a dispozitivului. Acest dispozitiv poate fi utilizat independent sau cu diverse alte platforme de automatizare a locuinței.

Utilizare locală

Dacă doriți să utilizați dispozitivul la nivel local, conectați-vă la AP-ul acestuia (SSID: ShellyBluGwG3-xxxxxxxxxxxx) utilizând un dispozitiv compatibil Wi-Fi și tastațihttp://192.168.33.1în browser pentru a accesa interfața web încorporată a dispozitivului.

Faceți clic pe pictograma Wi-Fi din partea de sus pentru a merge la setările Wi-Fi ale dispozitivului. Conectați dispozitivul la o rețea Wi-Fi locală. Vă recomandăm să setați o adresă IP statică. Consultați Ghidul interfeței web a dispozitivului pentru o descriere detaliată la https://shelly.link/blugwg3_wig.

Faceți clic pe pictograma Bluetooth din partea de sus pentru a merge la setările Bluetooth ale dispozitivului. Activați gateway-ul Bluetooth.

Toate dispozitivele BLE Shelly împerecheate vor apărea ca componente BT Home pe pagina principală a interfeței web a dispozitivului.

Alternativ, puteți utiliza scripturi pentru a detecta dispozitivele BLE care respectă protocolul BT Home, pentru a citi transmisia acestora și, pe baza datelor primite, pentru a controla alte dispozitive inteligente conectate la aceeași rețea.

Împerechere cu dispozitive BLE

ⓘ *Dacă ați achiziționat dispozitivul împreună cu dispozitivele BLE Shelly, acestea sunt preaparatate din fabrică, astfel încât nu este necesară nicio configurare suplimentară.*

Dacă ați cumpărat dispozitivul separat sau doriți să îl asociați cu alte dispozitive BLE, urmați instrucțiunile de mai jos:
1. Apăsați butonul deîmperecherede pe dispozitiv.
2. Setați dispozitivul BLE pe care doriți să îl asociați cu Shelly BLU Gateway Gen3.

Puteți realiza acest lucru fie apăsând și ținând apăsat butonul de pe dispozitivul BLE timp de 10 secunde, fie selectând opțiunea din meniul Shelly BLU TRV cu ajutorul butonului acestuia.

Pentru mai multe detalii, consultați ghidul de utilizare și siguranță al dispozitivului BLE pe care doriți să îl asociați.

Specificații

Fizică
- Dimensiuni (HxWxD): 60x27x11 mm / 2.36x1.06x0.43 in
- Greutate: 10 g / 0.35 oz
- Material exterior: Plastic
- Culoarea cojii: Alb

Mediu
- Temperatura ambientală de lucru: -20 °C până la 40 °C / -5 °F până la 105 °F
- Umiditate: 30 % până la 70 % RH

Electrice
- Sursă de alimentare: 5 V⎓ (de la portul USB-A)
- Consum de energie: < 1 W

Radio

Wi-Fi
- Protocol: 802.11 b/g/n
- Banda RF: 2412-2472MHz
- Max. Putere RF: < 20 dBm
- Gama: Până la 30 m / 98 ft în interior și 50 m / 164 ft în exterior (Depinde de condițiile locale)

Bluetooth
- Protocol: 4.2 cu BLE
- Banda RF: 2402-2480MHz
- Max. Putere RF: < 10 dBm
- Gama: Până la 10 m / 33 ft în interior și 30 m / 98 ft în exterior (în funcție de condițiile locale)

Unitate microcontroler
- CPU: Shelly ESP32 C3
- Flash: 8 MB

Capacități firmware
- Programe: 20
- Webhooks (acțiuni URL): 20 cu 5 URL-uri pe cârlig
- Scripting: Da
- MQTT: Da
- Criptare: Da

Declarația de conformitate

Prin prezenta, Shelly Europe Ltd. declară că echipamentul radio de tip Shelly BLU Gateway Gen3 este în conformitate cu Directiva 2014/53/UE, 2014/30/UE, 2011/65/UE. Textul integral al declarației de conformitate UE este disponibil la următoarea adresă de internet: https://shelly.link/blu_gateway_gen3_DoC

Producător: Shelly Europe Ltd.
Address: 103 Cherni Vrah Blvd., 1407 Sofia, Bulgaria
Tel.: +359 2 988 7435
E-mail: support@shelly.cloud
Site-ul oficial: https://www.shelly.com/

Modificările informațiilor de contact sunt publicate de producător pe site-ul oficial.

Toate drepturile asupra mărcii comerciale Shelly® și alte drepturi intelectuale asociate cu acest dispozitiv aparțin Shelly Europe Ltd.

Nederlands

Gebruikers- en veiligheidsgids

Shelly BLU Gateway Gen3

Shelly BLU Gateway Gen3 (het Apparaat) is een slimme BLE naar Wi-Fi gateway in een USB-A dongle.

Veiligheidsinformatie

Lees voor veilig en juist gebruik deze handleiding en alle andere documenten die bij dit product worden geleverd. Bewaar ze voor toekomstig gebruik. Het niet volgen van de installatieprocedures kan leiden tot storingen, gevaar voor gezondheid en leven, overtreding van de wet en/of weigering van wettelijke en commerciële garanties (indien van toepassing). Shelly Europe Ltd. is niet verantwoordelijk voor verlies of schade in geval van onjuiste installatie of onjuist gebruik van dit apparaat als gevolg van het niet opvolgen van de gebruikers- en veiligheidsinstructies in deze handleiding.

⚠*Dit bord geeft veiligheidsinformatie aan.*
ⓘ *Dit teken geeft een belangrijke opmerking aan.*
⚠**LET OP!** *Sluit het apparaat alleen aan op de manier die in deze instructies wordt aangegeven. Elke andere methode kan schade en/of letsel veroorzaken.*
⚠**LET OP!** *Gebruik het apparaat niet als het tekenen van schade of defecten vertoont.*
⚠**LET OP!** *Probeer het apparaat niet zelf te repareren.*
⚠**LET OP!** *Het apparaat is alleen bedoeld voor gebruik binnenshuis.*
⚠**LET OP!** *Houd het apparaat uit de buurt van vuil en vocht.*

Productbeschrijving

Shelly BLU Gateway Gen3is een slimme BLE-naar-Wi-Fi-gateway die kan worden gebruikt om alle Shelly BLE-apparaten te bewaken en te bedienen. Het beschikt over Virtual en BT Home componenten.

Het Apparaat heeft een ingebouwde webinterface die wordt gebruikt om het Apparaat te bewaken, te bedienen en aan te passen. De webinterface is toegankelijk viahttp://192.168.33.1als het apparaat rechtstreeks is aangesloten op het toegangspunt van het apparaat of via het IP-adres als u en het apparaat zijn aangesloten op hetzelfde netwerk.

Het apparaat heeft toegang tot en kan communiceren met andere slimme apparaten of automatiseringssystemen als ze zich in dezelfde netwerkinfrastructuur bevinden. Shelly Europe Ltd. biedt API's voor de apparaten, hun integratie en cloudbesturing. Ga voor meer informatie naar https://shelly-api-docs.shelly.cloud

Het apparaat wordt geleverd met in de fabriek geïnstalleerde firmware. Om de firmware up-to-date en veilig te houden, biedt Shelly Europe Ltd. de nieuwste firmware-updates gratis aan. Krijg toegang tot de updates via de ingebouwde webinterface of de Shelly Smart Control mobiele applicatie. Installatie van firmware-updates is de verantwoordelijkheid van de gebruiker. Shelly Europe Ltd. is niet aansprakelijk voor een gebrek aan conformiteit van het Apparaat als gevolg van het niet tijdig installeren van de beschikbare updates door de gebruiker.

Installatie-instructies

Sluit het apparaat aan op een standaard USB-A-poort.
De LED moet blauw worden om aan te geven dat het apparaat van stroom wordt voorzien en zich in de toegangspuntmodus (AP) bevindt.

Shelly Cloud opname

Het Apparaat kan worden gemonitord, bestuurd en ingesteld via onze Shelly Cloud domoticadienst. Je kunt de service gebruiken via onze mobiele applicatie voor Android, iOS of Harmony OS of via elke internetbrowser op https://control.shelly.cloud/.

Als u ervoor kiest het Apparaat te gebruiken met de toepassing en de Shelly Cloud-service, vindt u instructies over hoe u het Apparaat kunt verbinden met de Cloud en kunt bedienen vanaf de Shelly-app in de toepassingsgids: https://shelly.link/app-guide.

De Shelly mobiele applicatie en Shelly Cloud service zijn geen voorwaarden om het Apparaat goed te laten functioneren. Dit Apparaat kan standalone worden gebruikt of in combinatie met verschillende andere domotica-platforms.

Lokaal gebruik

Als u het apparaat lokaal wilt gebruiken, maakt u verbinding met het AP (SSID: ShellyBluGwG3-xxxxxxxxxxxxxxxx) via een apparaat met Wi-Fi en typt uhttp://192.168.33.1in uw browser om toegang te krijgen tot de geïntegreerde webinterface van het apparaat.

Klik op het Wi-Fi-pictogram bovenaan om naar de Wi-Fi-instellingen van het Apparaat te gaan. Verbind het Apparaat met een lokaal Wi-Fi-netwerk. We raden aan een statisch IP-adres in te stellen. Raadpleeg de handleiding voor de webinterface van het apparaat voor een gedetailleerde beschrijving op https://shelly.link/blugwg3_wig.

Klik op het Bluetooth-pictogram bovenaan om naar de Bluetooth-instellingen van het apparaat te gaan. Schakel Bluetooth-gateway in.

Alle gekoppelde Shelly BLE-apparaten verschijnen als BT Home-componenten op de startpagina van de Device webinterface.

Je kunt ook scripts gebruiken om BLE-apparaten te detecteren die voldoen aan het BT Home-protocol, hun transmissie lezen en op basis van de ontvangen gegevens andere slimme apparaten bedienen die op hetzelfde netwerk zijn aangesloten.

Koppelen met BLE-apparaten

ⓘ *Als je het apparaat gebundeld met Shelly BLE-apparaten hebt gekocht, zijn ze in de fabriek voorgeïnstalleerd, dus er is geen extra installatie nodig.*

Als je het apparaat apart hebt gekocht of wilt koppelen met extra BLE-apparaten, volg dan de onderstaande instructies:
1. Druk op de knopPairop het apparaat.
2. Stel het BLE-apparaat dat je wilt koppelen in op de Shelly BLU Gateway Gen3.

Je kunt dit doen door de knop op het BLE-apparaat 10 seconden ingedrukt te houden of door de optie te selecteren in het Shelly BLU TRV-menu met de knop.

Raadpleeg voor meer informatie de gebruikers- en veiligheidsgids van het BLE-apparaat dat je wilt koppelen.

Specificaties

Fysiek
- Afmetingen (HxBxD): 60x27x11 mm / 2.36x1.06x0.43 in
- Gewicht: 10 g / 0.35 oz
- Materiaal buitenkant: Kunststof
- Kleur schelp: Wit

Milieu
- Omgevingstemperatuur: -20 °C tot 40 °C / -5 °F tot 105 °F
- Vochtigheid: 30 % tot 70 % RV

Elektrisch
- Stroomvoorziening: 5 V⎓ (van USB-A-poort)
- Stroomverbruik: < 1 W

Radio

Wi-Fi
- Protocol: 802.11 b/g/n
- RF-band: 2412-2472MHz
- Max. RF-vermogen: < 20 dBm
- Bereik: "Tot 30 m binnenshuis en 50 m buitenshuis (Afhankelijk van plaatselijke omstandigheden)"

Bluetooth
- Protocol: 4.2 met BLE
- RF-band: 2402-2480MHz
- Max. RF-vermogen: < 10 dBm
- Bereik: Tot 10 m binnenshuis en 30 m buitenshuis (afhankelijk van plaatselijke omstandigheden)

Microcontroller
- CPU: Shelly ESP32 C3
- Flits: 8 MB
- Firmwaremogelijkheden
- Roosters: 20
- Webhooks (URL-acties): 20 met 5 URL's per haak
- Scripting: Ja
- MQTT: Ja
- Encryptie: Ja

Conformiteitsverklaring

Hierbij verklaart Shelly Europe Ltd. dat de radioapparatuur van het type Shelly BLU Gateway Gen3 in overeenstemming is met Richtlijn 2014/53/EU, 2014/30/EU, 2011/65/EU. De volledige tekst van de EU-conformiteitsverklaring is beschikbaar op het volgende internetadres: https://shelly.link/blu_gateway_gen3_DoC

Fabrikant: Shelly Europe Ltd.
Adres: 103 Cherni Vrah Blvd., 1407 Sofia, Bulgarije
Tel: +359 2 988 7435
E-mail: support@shelly.cloud
Officiële website: https://www.shelly.com

Veranderingen in contactgegevens worden door de fabrikant op de officiële website gepubliceerd.

Alle rechten op het handelsmerk Shelly® en andere intellectuele rechten in verband met dit apparaat behoren toe aan Shelly Europe Ltd.

Ελληνικά

Οδηγός χρήσης και ασφάλειας

Shelly BLU Gateway Gen3

Το Shelly BLU Gateway Gen3 (η Συσκευή) είναι μια έξυπνη πύλη BLE σε Wi-Fi σε ένα USB-A dongle.

Πληροφορίες για την ασφάλεια

Για την ασφαλή και σωστή χρήση, διαβάστε τον παρόντα οδηγό και όλα τα άλλα έγγραφα που συνοδεύουν αυτό το προϊόν. Φυλάξτε τα για μελλοντική αναφορά. Η μη τήρηση των διαδικασιών εγκατάστασης μπορεί να οδηγήσει σε δυσλειτουργία, κίνδυνο για την υγεία και τη ζωή, παραβίαση του νόμου ή/και άρνηση νομικών και εμπορικών εγγυήσεων (εάν υπάρχουν). Η Shelly Europe Ltd. δεν ευθύνεται για οποιαδήποτε απώλεια ή ζημιά σε περίπτωση λανθασμένης εγκατάστασης ή ακατάλληλης λειτουργίας αυτής της συσκευής λόγω μη τήρησης των οδηγιών χρήσης και ασφάλειας του παρόντος οδηγού.

⚠*Αυτή η πινακίδα υποδεικνύει πληροφορίες ασφαλείας.*
ⓘ *Αυτό το σημάδι υποδεικνύει μια σημαντική σημείωση.*
⚠**ΠΡΟΣΟΧΗ!** *Συνδέστε τη Συσκευή μόνο με τον τρόπο που παρουσιάζεται στις παρούσες οδηγίες. Οποιαδήποτε άλλη μέθοδος θα μπορούσε να προκαλέσει βλάβη ή/και τραυματισμό.*
⚠**ΠΡΟΣΟΧΗ!** *Μην χρησιμοποιείτε τη Συσκευή εάν παρουσιάζει οποιοδήποτε σημάδι βλάβης ή ελαττώματος.*
⚠**ΠΡΟΣΟΧΗ!** *Μην επιχειρήσετε να επισκευάσετε τη Συσκευή μόνοι σας.*
⚠**ΠΡΟΣΟΧΗ!** *Η συσκευή προορίζεται μόνο για χρήση σε εσωτερικούς χώρους.*
⚠**ΠΡΟΣΟΧΗ!** *Κρατήστε τη Συσκευή μακριά από βρωμιά και υγρασία.*

Περιγραφή προϊόντος

Shelly BLU Gateway Gen3είναι μια έξυπνη πύλη BLE σε Wi-Fi, η οποία μπορεί να χρησιμοποιηθεί για την παρακολούθηση και τον έλεγχο όλων των συσκευών Shelly BLE. Διαθέτει στοιχεία Virtual και BT Home.

Η Συσκευή διαθέτει ενσωματωμένη διεπαφή web που χρησιμοποιείται για την παρακολούθηση, τον έλεγχο και την προσαρμογή της Συσκευής. Η διεπαφή web είναι προσβάσιμη στη διεύθυνσηhttp://192.168.33.1όταν είστε συνδεδεμένοι απευθείας στο σημείο πρόσβασης της Συσκευής ή στη διεύθυνση IP της όταν εσείς και η Συσκευή είστε συνδεδεμένοι στο ίδιο δίκτυο.

Η Συσκευή μπορεί να έχει πρόσβαση και να αλληλεπιδρά με άλλες έξυπνες συσκευές ή συστήματα αυτοματισμού, εφόσον βρίσκονται στην ίδια υποδομή δικτύου. Η Shelly Europe Ltd. παρέχει APIs για τις συσκευές, την ενσωμάτωσή τους και τον έλεγχό στο cloud. Για περισσότερες πληροφορίες, επισκεφθείτετη διεύθυνση https://shelly-api-docs.shelly.cloud.

Η Συσκευή συνοδεύεται από εργοστασιακά εγκατεστημένο υλικολογισμικό. Για να διατηρείται ενημερωμένη και ασφαλής, η Shelly Europe Ltd. παρέχει δωρεάν τις τελευταίες ενημερώσεις υλικολογισμικού. Αποκτήστε πρόσβαση στις ενημερώσεις είτε μέσω της ενσωματωμένης διαδικτυακής διεπαφής είτε μέσω της εφαρμογής Shelly Smart Control για κινητά τηλέφωνα. Η εγκατάσταση των ενημερώσεων υλικολογισμικού είναι ευθύνη του χρήστη. Η Shelly Europe Ltd. δεν ευθύνεται για τυχόν έλλειψη συμμόρφωσης της Συσκευής που προκαλείται από την αποτυχία του χρήστη να εγκαταστήσει εγκαίρως τις διαθέσιμες ενημερώσεις.

Οδηγίες εγκατάστασης

Συνδέστε τη Συσκευή σε μια τυπική θύρα USB-A.
Η λυχνία LED θα πρέπει να γίνει μπλε, υποδεικνύοντας ότι η Συσκευή τροφοδοτείται με ρεύμα και βρίσκεται σε λειτουργία σημείου πρόσβασης (AP).

Shelly Cloud ένταξη

Η Συσκευή μπορεί να παρακολουθείται, να ελέγχεται και να ρυθμίζεται μέσω της υπηρεσίας οικιακού αυτοματισμού Shelly Cloud. Μπορείτε να χρησιμοποιήσετε την υπηρεσία είτε μέσω της εφαρμογής μας για κινητά Android, iOS ή Harmony OS είτε μέσω οποιουδήποτε προγράμματος περιήγησης στο διαδίκτυο στη διεύθυνση https://control.shelly.cloud/.

Εάν επιλέξετε να χρησιμοποιήσετε τη Συσκευή με την εφαρμογή και την υπηρεσία Shelly Cloud, μπορείτε να βρείτε οδηγίες για τη σύνδεση της Συσκευής στο Cloud και τον έλεγχό της από την εφαρμογή Shelly στον οδηγό εφαρμογής: https://shelly.link/app-guide.

Η εφαρμογή Shelly για κινητά και η υπηρεσία Shelly Cloud δεν αποτελούν προϋπόθεση για την ορθή λειτουργία της Συσκευής. Αυτή η Συσκευή μπορεί να χρησιμοποιηθεί αυτόνομα ή με διάφορες άλλες πλατφόρμες οικιακού αυτοματισμού.

Τοπική χρήση

Εάν θέλετε να χρησιμοποιήσετε τη συσκευή τοπικά, συνδεθείτε στο AP της (SSID: ShellyBluGwG3-xxxxxxxxxxxxxxxxxx) χρησιμοποιώντας μια συσκευή με δυνατότητα Wi-Fi και πληκτρολογήστε http://192.168.33.1 στο πρόγραμμα περιήγησης για να αποκτήσετε πρόσβαση στο ενσωματωμένο περιβάλλον εργασίας Web της συσκευής.

Κάντε κλικ στο εικονίδιο Wi-Fi στο επάνω μέρος για να μεταβείτε στις ρυθμίσεις Wi-Fi της συσκευής. Συνδέστε τη Συσκευή σε ένα τοπικό δίκτυο Wi-Fi. Συνιστούμε να ορίσετε μια στατική διεύθυνση IP. Ανατρέξτε στον Οδηγό Διαδικτυακής διασύνδεσης της Συσκευής για μια λεπτομερή περιγραφή στη διεύθυνση https://shelly.link/blugwg3_wig.

Κάντε κλικ στο εικονίδιο Bluetooth στο επάνω μέρος για να μεταβείτε στις ρυθμίσεις Bluetooth της συσκευής. Ενεργοποιήστε την πύλη Bluetooth.

Όλες οι συζευγμένες συσκευές Shelly BLE θα εμφανίζονται ως στοιχεία BT Home στην αρχική σελίδα της διεπαφής web της συσκευής.

Εναλλακτικά, μπορείτε να χρησιμοποιήσετε σενάρια για να εντοπίσετε συσκευές BLE που συμμορφώνονται με το πρωτόκολλο BT Home, να διαβάσετε τη μετάδοσή τους και, με βάση τα δεδομένα που λαμβάνονται, να ελέγξετε άλλες έξυπνες συσκευές που είναι συνδεδεμένες στο ίδιο δίκτυο.

Σύζευξη με συσκευές BLE

ⓘ *Εάν αγοράσατε τη Συσκευή μαζί με συσκευές Shelly BLE, αυτές έρχονται εργοστασιακά προ-συνδεδεμένες, οπότε δεν απαιτείται καμία πρόσθετη ρύθμιση.*

Αν αγοράσατε τη Συσκευή ξεχωριστά ή αν θέλετε να τη συνδέσετε με επιπλέον συσκευές BLE, ακολουθήστε τις παρακάτω οδηγίες:
1. Πατήστε το κουμπίΖεύξηςστη Συσκευή.
2. Ορίστε τη συσκευή BLE που θέλετε να συνδέσετε με την Shelly BLU Gateway Gen3.

Μπορείτε να το επιτύχετε αυτό είτε πατώντας παρατεταμένα το κουμπί στη συσκευή BLE για 10 δευτερόλεπτα είτε επιλέγοντας την επιλογή από το μενού Shelly BLU TRV χρησιμοποιώντας το κουμπί του.

Για περισσότερες λεπτομέρειες, ανατρέξτε στον οδηγό χρήσης και ασφάλειας της συσκευής BLE που θέλετε να συνδέσετε.

Προδιαγραφές

Φυσική
- Μέγεθος (ΥχΠxΒ): 60x27x11 mm / 2.36x1.06x0.43 in
- Βάρος: 10 g / 0.35 oz
- Υλικό κελύφους: Πλαστικό
- Χρώμα κελύφους: Λευκό

Περιβαλλοντικό
- Θερμοκρασία περιβάλλοντος εργασίας: -20 °C έως 40 °C / -5 °F έως 105 °F
- Υγρασία: 30 % έως 70 % RH

Ηλεκτρικό
- Παροχή ρεύματος: 5 V⎓ (από θύρα USB-A)
- Κατανάλωση ενέργειας: < 1 W

Ραδιόφωνο

Wi-Fi
- Πρωτόκολλο: 802.11 b/g/n
- Ζώνη RF: 2412-2472MHz
- Max. Ισχύς RF: < 20 dBm
- Εύρος: Έως 30 m / 98 ft σε εσωτερικούς χώρους και 50 m / 164 ft σε εξωτερικούς χώρους (Εξαρτάται από τις τοπικές συνθήκες)

Bluetooth
- Πρωτόκολλο: 4.2 με BLE
- Ζώνη RF: 2402-2480MHz
- Max. Ισχύς RF: < 10 dBm
- Εύρος: Έως 10 m / 33 ft σε εσωτερικούς χώρους και 30 m / 98 ft σε εξωτερικούς χώρους (εξαρτάται από τις τοπικές συνθήκες)

Μονάδα μικροελεγκτή
- CPU: Shelly ESP32 C3
- Φλας: 8 MB

Δυνατότητες υλικολογισμικού
- Προγράμματα: 20
- Webhooks (ενέργειες URL): 20 με 5 διευθύνσεις URL ανά γάντζο
- Scripting: Ναι
- MQTT: Ναι
- Κρυπτογράφηση: Ναι

Δήλωση συμμόρφωσης

Με το παρόν, η Shelly Europe Ltd. δηλώνει ότι ο ραδιοεξοπλισμός τύπου Shelly BLU Gateway Gen3 συμμορφώνεται με τις οδηγίες 2014/53/ΕΕ, 2014/30/ΕΕ, 2011/65/ΕΕ. Το πλήρες κείμενο της δήλωσης συμμόρφωσης ΕΕ είναι διαθέσιμο στην ακόλουθη διεύθυνση στο διαδίκτυο: https://shelly.link/blu_gateway_gen3_DoC

Κατασκευαστής: Shelly Europe Ltd.
Διεύθυνση: 103 Cherni Vrah Blvd., 1407 Σόφια, Βουλγαρία
Τηλ: +359 2 988 7435
E-mail: support@shelly.cloud
Επίσημος δικτυακός τόπος: https://www.shelly.com/

Οι αλλαγές στα στοιχεία επικοινωνίας δημοσιεύονται από τον Κατασκευαστή στον επίσημο ιστότοπο.

Όλα τα δικαιώματα του εμπορικού σήματος Shelly® και άλλα πνευματικά δικαιώματα που σχετίζονται με αυτή τη συσκευή ανήκουν στη Shelly Europe Ltd.

Svenska

Användar- och säkerhetsguide

Shelly BLU Gateway Gen3

Shelly BLU Gateway Gen3 (Enheten) är en smart BLE till Wi-Fi-gateway i en USB-A-dongel

Säkerhetsinformation

För säker och korrekt användning, läs denna handbok och alla andra dokument som medföljer denna produkt. Förvara dem för framtida bruk. Underlåtenhet att följa installationsanvisningarna kan leda till funktionsfel, fara för liv och hälsa, lagöverträdelse och/eller vägran att utnyttja eventuella juridiska och kommersiella garantier. Shelly Europe Ltd. ansvarar inte för förlust eller skada i händelse av felaktig installation eller felaktig användning av denna enhet på grund av underlåtenhet att följa användar- och säkerhetsanvisningarna i denna handbok.

⚠*Denna skylt anger säkerhetsinformation.*
ⓘ *Detta tecken indikerar en viktig anmärkning.*
⚠**ETTEVAATUST!** *Ühendage seade ainult käesolevas juhendis näidatud viisil. Mis tahes muu meetod võib põhjustada kahjustusi ja/või vigastusi.*
⚠**ETTEVAATUST!** *Ärge kasutage seadet, kui sellel on mingeid kahjustuste või defektide märke.*
⚠**ETTEVAATUST!** *Ärge püüdke seadet ise parandada.*
⚠**ETTEVAATUST!** *Seade on mõeldud ainult siseruumides kasutamiseks.*
⚠**ETTEVAATUST!** *Hoidke seadet eemal mustusest ja niiskusest.*

Produktbeskrivning

Shelly BLU Gateway Gen3är en smart BLE till Wi-Fi gateway som kan användas för att övervaka och styra alla Shelly BLE-enheter. Den har Virtual- och BT Home-komponenter.

Enheten har ett inbäddat webbgränssnitt som används för att övervaka, styra och justera enheten. Webbgränssnittet är tillgängligt påhttp://192.168.33.1när du är ansluten direkt till enhetens åtkomstpunkt eller på dess IP-adress när du och enheten är anslutna till samma nätverk.

Enheten kan komma åt och interagera med andra smarta enheter eller automationssystem om de finns i samma nätverksinfrastruktur. Shelly Europe Ltd. tillhandahåller API:er för enheterna, deras integration och molnstyrning. För mer information, besök https://shelly-api-docs.shelly.cloud.

ⓘ *Seade on varustatud tehases paigaldatud püsivara. Selle ajakohasena ja turvalisena hoidmiseks pakub Shelly Europe Ltd. viimaseid püsivara uuendusi tasuta. Juurdepääs uuendustele toimub kas sisseehitatud veebiliidese või Shelly Smart Control mobiilirakenduse kaudu. Firmatarkvara uuenduste paigaldamine on kasutaja vastutusel. Shelly Europe Ltd. ei vastuta seadme nõuetele mittevastavuse eest, mis on tingitud sellest, et kasutaja ei paigalda olemasolevaid uuendusi õigeaegselt.*

Instruktioner för installation

Anslut enheten till en vanlig USB-A-port.
LED-lampan ska lysa blått, vilket indikerar att enheten är strömförsörjd och befinner sig i accesspunktsläge (AP).

Shelly Cloud inkludering

Enheten kan övervakas, styras och konfigureras via vår hemautomationstjänst Shelly Cloud. Du kan använda tjänsten via antingen vår mobilapplikation för Android, iOS eller Harmony OS eller via valfri webbläsare på https://control.shelly.cloud/.

Om du väljer att använda enheten med applikationen och Shelly Cloud-tjänsten kan du hitta instruktioner om hur du ansluter enheten till molnet och styr den från Shelly-appen i applikationsguiden: https://shelly.link/app-guide.

Shellys mobilapplikation och Shellys molntjänst är inte villkor för att enheten ska fungera korrekt. Den här enheten kan användas fristående eller med olika andra plattformar för hemautomation.

Lokal användning

Om du vill använda enheten lokalt ansluter du till dess AP (SSID: ShellyBluGwG3-xxxxxxxxxxxx) med en Wi-Fi-aktiverad enhet och skriver http://192.168.33.1i webbläsaren för att komma åt enhetens inbyggda webbgränssnitt.

Klicka på Wi-Fi-ikonen längst upp för att gå till enhetens Wi-Fi-inställningar. Anslut enheten till ett lokalt Wi-Fi-nätverk. Vi rekommenderar att du ställer in en statisk IP-adress. En detaljerad beskrivning finns i handboken för enhetens webbgränssnitt på https://shelly.link/blugwg3_wig.

Klicka på Bluetooth-ikonen längst upp för att gå till enhetens Bluetooth-inställningar. Aktivera Bluetooth-gateway.

Alla parkopplade Shelly BLE-enheter kommer att visas som BT Home-komponenter på startsidan i enhetens webbgränssnitt.

Alternativt kan du använda skript för att upptäcka BLE-enheter som följer BT Home-protokollet, läsa deras sändning och, baserat på de mottagna uppgifterna, styra andra smarta enheter som är anslutna till samma nätverk.

Parkoppling med BLE-enheter

ⓘ *Om du har köpt enheten tillsammans med Shelly BLE-enheter är de förinstallerade från fabrik, så ingen ytterligare installation krävs.*

Om du köpte enheten separat eller om du vill para ihop den med ytterligare BLE-enheter följer du anvisningarna nedan:
1. Tryck påPair-knappenpå enheten.
2. Ställ in den BLE-enhet som du vill para ihop med Shelly BLU Gateway Gen3.

Seda saate teha, kui vajutate BLE-seadme nuppu ja hoiate seda 10 sekundit all või valite selle valiku Shelly BLU TRV menüüst selle nupu abil.

Mer information finns i användar- och säkerhetshandboken för den BLE-enhet som du vill para ihop.

Specifikationer

Fysiska
- Storlek (HxBxD): 60x27x11 mm / 2,36x1,06x0,43 tum
- Vikt: 10 g / 0,35 oz
- Skalmaterial: Plast
- Färg på skalet: Vit

Miljö
- Omgivande arbetstemperatur: -20 °C till 40 °C / -5 °F till 105 °F
- Luftfuktighet: 30 % till 70 % RH

Elektrisk
- Strömförsörjning: 5V⎓(från USB-A-port)
- Strömförbrukning: < 1 W

Radio

Wi-Fi
- Protokoll: 802.11 b/g/n
- RF-band: 2412 - 2472 MHz
- Max. RF-effekt: < 20 dBm
- Range: Upp till 30 m / 98 ft inomhus och 50 m / 164 ft utomhus (Beror på lokala förhållanden)

Bluetooth
- Protokoll: 4.2 med BLE
- RF-band: 2402 - 2480 MHz
- Max. RF-effekt: < 10 dBm
- Range: Upp till 10 m / 33 ft inomhus och 30 m / 98 ft utomhus (beroende på lokala förhållanden)

Enhet för mikrokontroller
- CPU: Shelly ESP32 C3
- Flash: 8 MB

Firmwarefunktioner
- Schemaläggning: 20
- Webhooks (URL-åtgärder): 20 med 5 webbadresser per krok
- Scripting: Ja
- MQTT: Ja
- Kryptering: Ja

Försäkran om överensstämmelse

Härmed försäkrar Shelly Europe Ltd. att radioutrustningstypen Shelly BLU Gateway Gen3 överensstämmer med direktiv 2014/53/EU, 2014/30/EU, 2011/65/EU. Den fullständiga texten till EU:s försäkran om överensstämmelse finns tillgänglig på följande internetadress: https://shelly.link/blu_gateway_gen3_DoC

Tillverkare: Shelly Europe Ltd.
Adress: 103 Cherni Vrah Blvd:103 Cherni Vrah Blvd, 1407 Sofia, Bulgarien
Tfn: +359 2 988 7435
E-post: support@shelly.cloud
Officiell webbplats: https://www.shelly.com

Ändringar i kontaktinformationen publiceras av tillverkaren på den officiella webbplatsen.

Alla rättigheter till varumärket Shelly® och andra immateriella rättigheter som är förknippade med denna enhet tillhör Shelly Europe Ltd.

Čeština

Uživatelská a bezpečnostní příručka

Shelly BLU Gateway Gen3

Shelly BLU Gateway Gen3 (dále jen „zařízení") je chytrá brána BLE na Wi-Fi v klíči USB-A.

Bezpečnostní informace

Pro bezpečné a správné používání si přečtěte tuto příručku a všechny další dokumenty přiložené k tomuto výrobku. Uschovejte je pro budoucí použití. Nedodržení instalačních postupů může vést k poruše, ohrožení zdraví a života, porušení zákona a/nebo odmítnutí zákonných a obchodních záruk (pokud existují). Společnost Shelly Europe Ltd. nenese odpovědnost za jakékoli ztráty nebo škody v případě nesprávné instalace nebo nesprávného provozu tohoto zařízení v důsledku nedodržení uživatelských a bezpečnostních pokynů uvedených v této příručce.

⚠*Tento symbol označuje bezpečnostní informace*
ⓘ *Tento symbol označuje důležité upozornění*
⚠**POZOR!** *Zařízení připojujte pouze způsobem uvedeným v této příručce. Jakýkoli jiný způsob může způsobit poškození a/nebo zranění.*
⚠**POZOR!** *Zařízení nepoužívejte, pokud vykazuje známky poškození nebo závady.*
⚠**POZOR!** *Nepokoušejte se přístroj sami opravovat.*
⚠**POZOR!** *Zařízení je určeno pouze pro použití v interiéru.*
⚠**POZOR!** *Zařízení uchovávejte mimo dosah nečistot a vlhkosti.*

Popis produktu

Shelly BLU Gateway Gen3 je chytrý adaptér BLE na Wi-Fi, který lze použít k monitorování a ovládání všech zařízení Shelly BLE. Má komponenty Virtual a BT Home.

Zařízení má vestavěné webové rozhraní, které slouží k monitorování, ovládání a nastavení zařízení. K webovému rozhraní lze přistupovat na adrese http://192.168.33.1, pokud je připojeno přímo k přístupovému bodu zařízení, nebo na jeho IP adrese, pokud jste se zařízením připojeni ke stejné síti. Zařízení může přistupovat k jiným chytrým zařízením nebo automatizačním systémům a komunikovat s nimi, pokud jsou ve stejné síťové infrastruktuře. Společnost Shelly Europe Ltd. poskytuje rozhraní API pro zařízení, jejich integraci a cloudové ovládání. Další informace naleznete na adrese https://shelly-api-docs.shelly.cloud.

ⓘ *Zařízení se dodává s firmwarem nainstalovaným z výroby. Aby byl stále aktualizovaný a bezpečný, poskytuje společnost Shelly Europe Ltd. nejnovější aktualizace firmwaru zdarma. Přístup k aktualizacím získáte prostřednictvím vestavěného webového rozhraní nebo mobilní aplikace Shelly Smart Control. Za instalaci aktualizací odpovídá uživatel. Společnost Shelly Europe Ltd. nenese odpovědnost za odchylky od očekávaného chování zařízení způsobené tím, že uživatel včas nenainstaloval dostupné aktualizace.*

Pokyny k instalaci

Zařízení zapojte do standardního portu USB-A.
Světlo LED se rozsvítí modře, což znamená, že je zařízení napájeno a je v režimu přístupového bodu (AP).

Zapojení do Shelly Cloud

Zařízení lze sledovat, ovládat a nastavovat prostřednictvím naší služby domácí automatizace Shelly Cloud. Službu můžete používat buď prostřednictvím naší mobilní aplikace pro Android, iOS nebo Harmony OS, nebo prostřednictvím libovolného internetového prohlížeče na adrese https://control.shelly.cloud/.

Pokud se rozhodnete používat Zařízení s aplikací a službou Shelly Cloud, pokyny k připojení Zařízení ke službě Cloud a jeho ovládání z aplikace Shelly najdete v průvodci aplikací: https://shelly.link/app-guide.

Mobilní aplikace Shelly a služba Shelly Cloud nejsou podmínkou správného fungování zařízení. Toto Zařízení lze používat samostatně nebo s různými dalšími platformami pro domácí automatizaci.

Použití v místní síti

Pokud chcete zařízení používat lokálně, připojte se k jeho přístupovému bodu (SSID: ShellyBluGwG3-xxxxxxxxxxxx) pomocí zařízení s podporou Wi-Fi a zadejte do prohlížeče adresu http://192.168.33.1 pro přístup k vestavěnému webovému rozhraní zařízení.

Kliknutím na ikonu Wi-Fi v horní části přejděte do nastavení Wi-Fi zařízení. Připojte Zařízení k místní síti Wi-Fi. Doporučujeme nastavit statickou IP adresu. Podrobný popis naleznete v příručce webového rozhraní zařízení na adrese: https://shelly.link/blugwg3_wig.

Klepnutím na ikonu Bluetooth v horní části přejděte do nastavení Bluetooth zařízení. Povolte bránu Bluetooth.

Všechna spárovaná zařízení Shelly BLE se na domovské stránce webového rozhraní zařízení zobrazí jako komponenty BT Home.

Případně můžete pomocí skriptů detekovat zařízení BLE, která vyhovují protokolu BT Home, číst jejich přenos a na základě přijatých dat ovládat další chytrá zařízení připojená ke stejné síti.

Párování se zařízeními BLE

Pokud jste zakoupili zařízení v sadě se zařízeními Shelly BLE, jsou z výroby předspárována, takže není nutné žádné další nastavení.

Pokud jste si Zařízení zakoupili samostatně nebo jej chcete spárovat s dalšími zařízeními BLE, postupujte podle níže uvedených pokynů:
1. Stiskněte tlačítko Pair na Zařízení.
2. Nastavte zařízení BLE, které chcete spárovat se zařízením Shelly BLU Gateway Gen3.

Toho dosáhnete buď stisknutím a podržením tlačítka na zařízení BLE po dobu 10 sekund, nebo výběrem možnosti v nabídce Shelly BLU TRV pomocí jeho ovladače.

Další informace naleznete v uživatelské a bezpečnostní příručce zařízení BLE, které chcete spárovat.

Specifikace

Fyzikální
- Rozměry (VxŠxH): 60x27x11 mm
- Hmotnost: 10 g
- Materiál pouzdra: plast
- Barva pouzdra: bílá

Environmentální
- Okolní pracovní teplota: -20 °C až 40 °C
- Vlhkost: 30 % to 70 % RH

Elektrické:
- Napájení: 5 V⎓ (z portu USB-A)
- Spotřeba energie: < 1 W

Rádiové specifikace

Wi-Fi
- Protokol: 802.11 b/g/n
- Pásmo RF: 2412-2472MHz
- Max. RF výkon: < 20 dBm
- Rozsah: Až 30 m v interiéru a 50 m ve venkovním prostředí. (V závislosti na místních podmínkách)

Bluetooth
- Protokol: 4.2 s BLE
- RF pásmo: 2402-2480MHz
- Max. RF výkon: < 10 dBm
- Rozsah: Až 10 m v interiéru a 30 m venku (závisí na místních podmínkách).

Jednotka mikrokontroléru
- CPU: Shelly ESP32 C3
- Flash: 8 MB

Funkce firmwaru
- Plány: 20
- Webové háčky (akce URL): 20 s 5 adresami URL na jeden háček
- Skriptování: Ano
- MQTT: Ano
- Šifrování: Ano

Prohlášení o shodě

Společnost Shelly Europe Ltd. tímto prohlašuje, že rádiové zařízení typu Shelly BLU Gateway Gen3 je v souladu se směrnicí 2014/53/EU, 2014/30/EU, 2011/65/EU. Úplné znění EU prohlášení o shodě je k dispozici na následující internetové adrese: https://shelly.link/blu_gateway_gen3_DoC

Výrobce: Shelly Europe Ltd.
Adresa: Shelly: Shelly, s. r. o: 103 Cherni Vrah Blvd., 1407 Sofie, Bulharsko.
Tel: +359 2 988 7435
E-mail: support@shelly.cloud
Oficiální internetové stránky: https://www.shelly.com

Změny kontaktních údajů zveřejňuje výrobce na oficiálních internetových stránkách.

Veškerá práva k ochranné známce Shelly® a další duševní práva spojená s tímto zařízením patří společnosti Shelly Europe Ltd.

B2436

Slovenčina

Legenda
- **A:** LED indikácia
- **B:** Tlačidlo párovania
- **C:** Tlačidlo Reset
- **D:** Zástrčka USB-A

Lietuvių kalba

Legenda
- **A:** LED indikacija
- **B:** Pora mygtukas
- **C:** Atstatymo mygtukas
- **D:** USB-A kištukas

Dansk

Finsceál
- **A:** LED-indikation
- **B:** Par-knap
- **C:** Reset-knap
- **D:** USB-A-stik

Hrvatski

Legenda
- **A:** LED indikacija
- **B:** Gumb za uparivanje
- **C:** Gumb za resetiranje
- **D:** USB-A utikač

Suomi

Legenda
- **A:** LED-ilmaisin
- **B:** Pariliitospainike
- **C:** Reset-painike
- **D:** USB-A-liitin

Gaeilge

Finsceál
- **A:** Tásc LED
- **B:** Cnaipe péire
- **C:** Cnaipe athshocraigh
- **D:** Breiseán USB-A

Eesti keel

Legend
- **A:** LED-indikaator
- **B:** Pair nupp
- **C:** Nupu lähtestamine
- **D:** USB-A pistik

Malti

Leġġenda
- **A:** Indikazzjoni LED
- **B:** Buttuna par
- **C:** Irrisettja buttuna
- **D:** Plagg USB-A

Български

Легенда
- **A:** LED индикация
- **B:** Бутон за сдвояване
- **C:** Бутон за нулиране
- **D:** USB-A конектор

Slovenščina

Legenda
- **A:** Indikacija LED
- **B:** Gumb za parjenje
- **C:** Gumb za ponastavitev
- **D:** Vtič USB-A

Latviešu valoda

Leģenda
- **A:** LED indikācija
- **B:** Pāra poga
- **C:** Atiestatīšanas poga
- **D:** USB-A spraudnis

Magyar

Legenda
- **A:** LED kijelzés
- **B:** Pair gomb
- **C:** Reset gomb
- **D:** USB-A csatlakozó

Slovenčina

Používateľská a bezpečnostná príručka

Shelly BLU Gateway Gen3

Shelly BLU Gateway Gen3 (zariadenie) je inteligentná brána BLE na Wi-Fi v USB-A kľúči.

Bezpečnostné informácie

Pre bezpečné a správne používanie si prečítajte túto príručku a všetky ďalšie dokumenty priložené k tomuto výrobku. Uschovajte si ich pre budúce použitie. Nedodržanie inštalačných postupov môže viesť k poruche, ohrozeniu zdravia a života, porušeniu zákona a/alebo odmietnutiu zákonných a obchodných záruk (ak existujú). Spoločnosť Shelly Europe Ltd. nezodpovedá za žiadne straty alebo škody v prípade nesprávnej inštalácie alebo nesprávnej prevádzky tohto zariadenia v dôsledku nedodržania používateľských a bezpečnostných pokynov uvedených v tejto príručke.

⚠*Tento symbol označuje bezpečnostné informácie.*
ⓘ *Tento symbol označuje dôležité upozornenie.*
⚠**POZOR!** *Zariadenie pripájajte len spôsobom uvedeným v tomto návode. Akýkoľvek iný spôsob môže spôsobiť poškodenie a/alebo zranenie.*
⚠**POZOR!** *Zariadenie nepoužívajte, ak vykazuje akékoľvek známky poškodenia alebo závady.*
⚠**POZOR!** *Nepokúšajte sa zariadenie opravovať sami.*
⚠**POZOR!** *Zariadenie je určené len na používanie v interiéri.*
⚠**POZOR!** *Zariadenie uchovávajte mimo dosahu nečistôt a vlhkosti.*

Popis výrobku

Shelly BLU Gateway Gen3 je inteligentná brána BLE na Wi-Fi, ktorú možno použiť na monitorovanie a ovládanie všetkých zariadení Shelly BLE. Je vybavená komponentmi Virtual a BT Home.
Zariadenie má zabudované webové rozhranie, ktoré sa používa na monitorovanie, ovládanie a nastavovanie zariadenia. Webové rozhranie je prístupné na adrese http://192.168.33.1, keď ste pripojení priamo k prístupovému bodu Zariadenia, alebo na jeho IP adrese, keď ste vy a Zariadenie pripojení k rovnakej sieti. Zariadenie môže pristupovať k iným inteligentným zariadeniam alebo automatizačným systémom a komunikovať s nimi, ak sú v rovnakej sieťovej infraštruktúre. Spoločnosť Shelly Europe Ltd. poskytuje rozhrania API pre zariadenia, ich integráciu a cloudové ovládanie. Viac informácií nájdete na stránke
https://shelly-api-docs.shelly.cloud.
ⓘ *Zariadenie sa dodáva s firmvérom nainštalovaným z výroby. Aby bolo zariadenie stále aktualizované a bezpečné, spoločnosť Shelly Europe Ltd. poskytuje najnovšie aktualizácie firmvéru bezplatne. Prístup k aktualizáciám získate buď prostredníctvom vstavaného webového rozhrania, alebo mobilnej aplikácie Shelly Smart Control. Za inštaláciu aktualizácií firmvéru zodpovedá používateľ. Spoločnosť Shelly Europe Ltd. nenesie zodpovednosť za prípadnú nezhodu zariadenia spôsobenú tým, že používateľ včas nenainštaloval dostupné aktualizácie.*

Inštalačné pokyny

Zariadenie zapojte do štandardného portu USB-A.
LED dióda by sa mala rozsvietiť na modro, čo znamená, že Zariadenie je napájané a je v režime prístupového bodu (AP).

Zapojenie Shelly Cloud

Zariadenie je možné monitorovať, ovládať a nastavovať prostredníctvom našej služby domácej automatizácie Shelly Cloud. Službu môžete používať prostredníctvom našej mobilnej aplikácie pre Android, iOS alebo Harmony OS alebo prostredníctvom ľubovoľného internetového prehliadača na adrese https://control.shelly.cloud/. Ak sa rozhodnete používať Zariadenie s aplikáciou a službou Shelly Cloud, návod na pripojenie Zariadenia do služby Cloud a jeho ovládanie z aplikácie Shelly nájdete v príručke k aplikácii: https://shelly.link/app-guide.
Mobilná aplikácia Shelly a služba Shelly Cloud nie sú podmienkou správneho fungovania Zariadenia. Toto Zariadenie možno používať samostatne alebo s rôznymi inými platformami domácej automatizácie.

Lokálne používanie

Ak chcete Zariadenie používať lokálne, pripojte sa k jeho prístupovému bodu (SSID: ShellyBluGwG3-xxxxxxxxxxxx) pomocou zariadenia s podporou Wi-Fi a zadajte do prehliadača adresu http://192.168.33.1, aby ste získali prístup k zabudovanému webovému rozhraniu Zariadenia.
Kliknutím na ikonu Wi-Fi v hornej časti prejdite na nastavenia Wi-Fi zariadenia. Pripojte Zariadenie k miestnej sieti Wi-Fi. Odporúčame nastaviť statickú adresu IP. Podrobný opis nájdete v príručke k webovému rozhraniu zariadenia na adrese: https://shelly.link/blugwg3_wig .
Kliknutím na ikonu Bluetooth v hornej časti prejdite na nastavenia Bluetooth zariadenia. Povoľte bránu Bluetooth.
Všetky spárované zariadenia Shelly BLE sa zobrazia ako komponenty BT Home na domovskej stránke webového rozhrania zariadenia.
Prípadne môžete použiť skripty na detekciu zariadení BLE, ktoré sú v súlade s protokolom BT Home, čítať ich prenos a na základe prijatých údajov ovládať iné inteligentné zariadenia pripojené k rovnakej sieti.

Párovanie so zariadeniami BLE

ⓘ *Ak ste zariadenie Device zakúpili v balení so zariadeniami Shelly BLE, sú už z výroby predpripravené, takže nie je potrebné žiadne ďalšie nastavovanie.*
Ak ste zakúpili zariadenie v sade so zariadeniami Shelly BLE, sú z výroby predspárované, takže nie je nutné žiadne ďalšie nastavenie.
1. Stlačte tlačidlo Pair (Spárovať) na zariadení.
2. Nastavte zariadenie BLE, ktoré chcete spárovať so zariadením Shelly BLU Gateway Gen3.

Môžete to dosiahnuť buď stlačením a podržaním tlačidla na zariadení BLE po dobu 10 sekúnd, alebo výberom možnosti z ponuky Shelly BLU TRV pomocou jej gombíka.
Ďalšie podrobnosti nájdete v používateľskej a bezpečnostnej príručke zariadenia BLE, ktoré chcete spárovať.

Špecifikácia

Fyzické
- Veľkosť (VxŠxH): 60x27x11 mm
- Hmotnosť: 10 g
- Materiál puzdra: plast
- Farba puzdra: biela

Environmentálne
- Okolitá pracovná teplota: -20 °C až 40 °C
- Vlhkosť: 30 % to 70 % RH

Elektrické
- Napájanie: 5 V⎓ (z portu USB-A)
- Spotreba energie: < 1 W

Rádiové
Wi-Fi
- Protokol: 802.11 b/g/n
- Pásmo RF: 2412-2472MHz
- Max. RF výkon: < 20 dBm
- Rozsah: Do 30 m v interiéri a do 50 m v exteriéri (závisí od miestnych podmienok)

Bluetooth
- Protokol: 4.2 s BLE
- RF pásmo: 2402-2480MHz
- Max. RF výkon: < 10 dBm
- Rozsah: Do 10 m v interiéri a do 30 m v exteriéri (závisí od miestnych podmienok)

Jednotka mikrokontroléra
- CPU: Shelly ESP32 C3
- Flash: 8 MB

Funkcie firmvéru
- Plány: 20
- Webové háčiky (akcie URL): 20 s 5 adresami URL na háčik
- Skriptovanie: Áno
- MQTT: Áno
- Šifrovanie: Áno

Vyhlásenie o zhode

Spoločnosť Shelly Europe Ltd. týmto vyhlasuje, že rádiové zariadenie typu Shelly BLU Gateway Gen3 je v súlade so smernicami 2014/53/EÚ, 2014/30/EÚ, 2011/65/EÚ. Úplné znenie EÚ vyhlásenia o zhode je k dispozícii na tejto internetovej adrese:
https://shelly.link/blu_gateway_gen3_DoC
Výrobca: Shelly Europe Ltd.
Adresa: 103 Cherni Vrah Blvd., 1407 Sofia, Bulharsko
Tel: +359 2 988 7435
E-mail: support@shelly.cloud
Oficiálna webová stránka: https://www.shelly.com
Zmeny kontaktných informácií zverejňuje výrobca na oficiálnej webovej stránke.
Všetky práva na ochrannú známku Shelly® a ďalšie duševné práva súvisiace s týmto zariadením patria spoločnosti Shelly Europe Ltd.

Dansk

Bruger- og sikkerhedsvejledning

Shelly BLU Gateway Gen3

Shelly BLU Gateway Gen3 (enheden) er en smart BLE til Wi-Fi-gateway i en USB-A-dongle.

Oplysninger om sikkerhed

For sikker og korrekt brug skal du læse denne vejledning og alle andre dokumenter, der følger med dette produkt. Opbevar dem til fremtidig brug. Hvis installationsprocedurerne ikke følges, kan det føre til funktionsfejl, fare for liv og helbred, overtrædelse af loven og/eller afvisning af juridiske og kommercielle garantier (hvis sådanne findes). Shelly Europe Ltd. er ikke ansvarlig for tab eller skader i tilfælde af forkert installation eller forkert betjening af enhed på grund af manglende overholdelse af bruger- og sikkerhedsinstruktionerne i denne vejledning.

⚠*Dette tegn angiver sikkerhedsoplysninger.*
ⓘ *Dette tegn angiver en vigtig bemærkning.*
⚠**FORSIGTIG!** *Tilslut kun enheden på den måde, der er vist i denne vejledning. Enhver anden metode kan forårsage skade og/eller personskade.*
⚠**FORSIGTIG!** *Brug ikke enheden, hvis den viser tegn på skade eller defekt.*
⚠**FORSIGTIG!** *Forsøg ikke selv at reparere enheden.*
⚠**FORSIGTIG!** *Apparatet er kun beregnet til indendørs brug.*
⚠**FORSIGTIG!** *Hold enheden væk fra snavs og fugt.*

Beskrivelse af produktet

Shelly BLU Gateway Gen3 er en smart BLE til Wi-Fi-gateway, som kan bruges til at overvåge og styre alle Shelly BLE-enheder. Den har virtuelle og BT Home-komponenter.
Enheden har en indbygget webgrænseflade, der bruges til at overvåge, styre og justere enheden. Webgrænsefladen er tilgængelig på http://192.168.33.1, når den er tilsluttet direkte til enhedens adgangspunkt, eller på dens IP-adresse, når du og enheden er tilsluttet det samme netværk. Enheden kan få adgang til og interagere med andre intelligente enheder eller automatiseringssystemer, hvis de er i samme netværksinfrastruktur. Shelly Europe Ltd. leverer API'er til enhederne, deres integration og cloud-kontrol. For more information, besøg
https://shelly-api-docs.shelly.cloud.
ⓘ *Enheden leveres med fabriksinstalleret firmware. For at holde den opdateret og sikker leverer Shelly Europe Ltd. de seneste firmwareopdateringer gratis. Få adgang til opdateringerne via enten den indbyggede webgrænseflade eller Shelly Smart Control-mobilapplikationen. Installation af firmwareopdateringer er brugerens ansvar. Shelly Europe Ltd. kan ikke holdes ansvarlig for manglende overensstemmelse med enheden, som skyldes, at brugeren ikke har installeret de tilgængelige opdateringer rettidigt.*

Installationsvejledning

Sæt enheden i en standard USB-A-port.
LED'en skal lyse blåt, hvilket indikerer, at enheden har strøm og er i adgangspunkt (AP)-tilstand.

Inklusion af Shelly Cloud

Enheden kan overvåges, styres og opsættes via vores Shelly Cloud-hjemmeautomatiseringstjeneste. Du kan bruge tjenesten via enten vores Android-, iOS- eller Harmony OS-mobilapplikation eller via en hvilken som helst internetbrowser på Shelly Control Hvis du vælger at bruge enheden med applikationen og Shelly Cloud-tjenesten, kan du finde instruktioner om, hvordan du forbinder enheden til skyen og styrer den fra Shelly-appen i applikationsvejledningen: https://shelly.link/app-guide.
Shelly-mobilapplikationen og Shelly Cloud-tjenesten er ikke en betingelse for, at enheden fungerer korrekt. Denne enhed kan bruges alene eller sammen med forskellige andre hjemmeautomatiseringsplatforme.

Lokal brug

Hvis du vil bruge enheden lokalt, skal du oprette forbindelse til dens AP (SSID: ShellyBluGwG3-xxxxxxxxxxxx) ved hjælp af en Wi-Fi-aktiveret enhed og skrive http://192.168.33.1 i din browser for at få adgang til enhedens indbyggede webinterface.
Klik på Wi-Fi-ikonet øverst for at gå til enhedens Wi-Fi-indstillinger. Tilslut enheden til et lokalt wi-fi-netværk. Vi anbefaler at indstille en statisk IP-adresse. Se vejledningen til enhedens webinterface for en detaljeret beskrivelse på: https://shelly.link/blugwg3_wig .
Klik på Bluetooth-ikonet øverst for at gå til enhedens Bluetooth-indstillinger. Aktivér Bluetooth-gateway.
Alle parrede Shelly BLE-enheder vises som BT Home-komponenter på startsiden af enhedens webinterface.
Alternativt kan du bruge scripts til at registrere BLE-enheder, der overholder BT Home-protokollen, læse deres transmission og på baggrund af de modtagne data styre andre intelligente enheder, der er forbundet til det samme netværk.

Parring med BLE-enheder

Hvis du har købt enheden sammen med Shelly BLE-enheder, er de parret fra fabrikken, så der er ikke behov for yderligere opsætning.
Hvis du har købt enheden separat, eller hvis du vil parre den med flere BLE-enheder, skal du følge instruktionerne nedenfor:
1. Tryk på Pair-knappen på enheden.
2. Indstil den BLE-enhed, du vil parre med Shelly BLU Gateway Gen3.

Det kan du gøre ved enten at trykke og holde knappen på BLE-enheden nede i 10 sekunder eller vælge indstillingen i Shelly BLU TRV-menuen ved hjælp af dens knap.
For flere detaljer henvises til bruger- og sikkerhedsvejledningen til den BLE-enhed, du vil parre.

Specifikationer

Fysiske
- Størrelse (HxBxD):Vægt: 60x27x11 mm
- Vægt: 10 g
- Materiale af skal: Plastik
- Skallens farve: Hvid

Miljømæssige
- Omgivende arbejdstemperatur: -20 °C do 40 °C
- Luftfugtighed: 30 % to 70 % RH

Elektrisk
- Strømforsyning: 5 V⎓ (fra USB-A-port)
- Strømforbrug: < 1 W

Radio
Wi-Fi
- Protokol: 802.11 b/g/n
- RF-bånd: 2412-2472MHz
- Maks. RF-effekt: < 20 dBm
- Rækkevidde Op til 30 m / 98 ft indendørs og 50 m / 164 ft udendørs (Afhænger af lokale forhold)

Bluetooth
- Protokol: 4.2 med BLE
- RF-bånd: 2402-2480MHz
- Maks. RF-effekt: < 10 dBm
- Rækkevidde: Op til 10 m indendørs og 30 m udendørs (afhænger af lokale forhold)

Mikrocontroller-enhed
- CPU: Shelly ESP32 C3
- Flash: 8 MB

Firmware-funktioner
- Tidsplaner: 20
- Webhooks (URL-handlinger): 20 med 5 URL'er pr. hook
- Scripting: Ja
- MQTT: Ja
- Kryptering: Ja

Erklæring om overensstemmelse

Hermed erklærer Shelly Europe Ltd., at radioudstyrstypen Shelly BLU Gateway Gen3 er i overensstemmelse med direktiv 2014/53/EU, 2014/30/EU, 2011/65/EU. Den fulde tekst af EU-overensstemmelseserklæringen er tilgængelig på følgende internetadresse:
https://shelly.link/blu_gateway_gen3_DoC
Producent: Shelly Europe Ltd.
Adresse: 103 Cherni Vrah Blvd. 1407 Sofia, Bulgarien
Tlf: +359 2 988 7435
E-mail: support@shelly.cloud
Officiel hjemmeside: https://www.shelly.com
Ændringer i kontaktoplysninger offentliggøres af producenten på den officielle hjemmeside.
Alle rettigheder til varemærket Shelly® og andre intellektuelle rettigheder i forbindelse med denne enhed tilhører Shelly Europe Ltd.

Suomi

Käyttö- ja turvallisuusopas

Shelly BLU Gateway Gen3

Shelly BLU Gateway Gen3 (laite) on älykäs BLE-Wi-Fi-yhdyskäytävä USB-A-sovittimessa.

Turvallisuustiedot

Lue tämä opas ja kaikki muut tämän tuotteen mukana tulevat asiakirjat turvallisen ja oikean käytön varmistamiseksi. Säilytä ne myöhempää tarvetta varten. Asennusohjeiden noudattamatta jättäminen voi johtaa toimintahäiriöihin, vaaraan terveydelle ja hengelle, lain rikkomiseen ja/tai laillisten ja kaupallisten takuiden (jos sellaisia on) epäämiseen. Shelly Europe Ltd. ei ole vastuussa mistään menetyksistä tai vaurioista, jotka aiheutuvat tämän laitteen virheellisestä asennuksesta tai virheellisestä käytöstä, jos tämän oppaan käyttäjä- ja turvallisuusohjeita ei ole noudatettu.

⚠*Tämä merkki osoittaa turvallisuustiedot.*
ⓘ *Tämä merkki osoittaa tärkeän huomautuksen.*
⚠**VAROITUS!** *Liitä laite vain näissä ohjeissa esitetyllä tavalla. Mikä tahansa muu menetelmä voi aiheuttaa vaurioita ja/tai vammoja.*
⚠**VAROITUS!** *Älä käytä laitetta, jos siinä on merkkejä vauriosta tai viasta.*
⚠**VAROITUS!** *Älä yritä korjata laitetta itse.*
⚠**VAROITUS!** *Laite on tarkoitettu vain sisäkäyttöön.*
⚠**VAROITUS!** *Pidä laite poissa lialta ja kosteudelta.*

Tuotteen kuvaus

Shelly BLU Gateway Gen3 on älykäs BLE-Wi-Fi-yhdyskäytävä, jota voidaan käyttää kaikkien Shelly BLE -laitteiden valvontaan ja ohjaamiseen. Siinä on Virtual- ja BT Home -komponentit.
Laitteessa on sulautettu verkkokäyttöliittymä, jota käytetään laitteen valvontaan, ohjaamiseen ja säätämiseen. Verkkokäyttöliittymä on käytettävissä osoitteessa http://192.168.33.1, kun se on yhdistetty suoraan laitteen tukiasemaan, tai sen IP-osoitteessa, kun sinä ja laite olette yhteydessä samaan verkkoon. Laite voi käyttää muita älylaitteita tai automaatiojärjestelmiä ja olla vuorovaikutuksessa niiden kanssa, jos ne ovat samassa verkkoinfrastruktuurissa. Shelly Europe Ltd. tarjoaa sovellusliittymiä laitteille, niiden integroinnille ja pilviohjaukselle. Lisätietoja on osoitteessa
https://shelly-api-docs.shelly.cloud.
ⓘ *Laitteen mukana tulee tehtaalla asennettu laiteohjelmisto. Shelly Europe Ltd. tarjoaa uusimmat laiteohjelmistopäivitykset maksutta pitääkseen sen ajan tasalla ja turvassa. Käytä päivityksiä joko sulautetun verkkokäyttöliittymän tai Shelly Smart Control -mobiilisovelluksen kautta. Laiteohjelmistopäivitysten asentaminen on käyttäjän vastuulla. Shelly Europe Ltd. ei ole vastuussa Laitteen virheistä, jotka johtuvat siitä, että käyttäjä ei ole asentanut saatavilla olevia päivityksiä ajoissa.*

Asennusohjeet

Liitä laite tavalliseen USB-A-porttiin.
LED-valon tulisi muuttua siniseksi, mikä osoittaa, että laite on päällä ja tukiasematilassa.

Shelly Cloud sisällyttäminen

Laitetta voidaan valvoa, ohjata ja määrittää Shelly Cloud -kotiautomaatiopalvelumme kautta. Voit käyttää palvelua joko Android-, iOS- tai Harmony OS -mobiilisovelluksemme kautta tai millä tahansa internetselaimella osoitteessa Shelly Control Jos päätät käyttää Laitetta sovelluksen ja Shelly Cloud -palvelun kanssa, löydät ohjeet laitteen yhdistämisestä pilveen ja sen ohjaamiseen Shelly-sovelluksesta sovellusoppaasta:
https://shelly.link/app-guide
Shelly-mobiilisovellus ja Shelly Cloud -palvelu eivät ole ehtoja Laitteen asianmukaiselle toiminnalle. Tätä laitetta voidaan käyttää itsenäisesti tai useiden muiden kodin automaatioalustojen kanssa.

Paikallinen käyttö

Jos haluat käyttää laitetta paikallisesti, muodosta yhteys sen tukiasemaan (SSID: ShellyBluGwG3-xxxxxxxxxxxx) Wi-Fi-yhteensopivalla laitteella ja kirjoita selaimeen http://192.168.33.1 päästäksesi laitteen sulautettuun verkkoliittymään.
Napsauta yläreunassa olevaa Wi-Fi-kuvaketta siirtyäksesi laitteen Wi-Fi-asetuksiin. Yhdistä laite paikalliseen Wi-Fi-verkkoon. Suosittelemme staattisen IP-osoitteen määrittämistä. Katso Device Web Interface Guide -oppaasta tarkempi kuvaus osoitteessa
https://shelly.link/blugwg3_wig
Napsauta yläreunassa olevaa Bluetooth-kuvaketta siirtyäksesi laitteen Bluetooth-asetuksiin. Ota Bluetooth-yhdyskäytävä käyttöön.
Kaikki pariksi liitetyt Shelly BLE -laitteet näkyvät BT Home -komponentteina laitteen verkkoliittymän kotisivulla.
Vaihtoehtoisesti voit käyttää komentosarjoja tunnistamaan BT Home -protokollan mukaisia BLE-laitteita, lukemaan niiden lähetystä ja ohjaamaan vastaanotettujen tietojen perusteella muita samaan verkkoon kytkettyjä älylaitteita.

Pariliitos BLE-laitteiden kanssa

ⓘ *Jos ostit laitteen mukana Shelly BLE -laitteiden kanssa, ne tulevat tehtaalla valmiiksi pariksi, joten lisäasetuksia ei tarvita.*
Jos ostit laitteen erikseen tai haluat liittää sen muihin BLE-laitteisiin, noudata alla olevia ohjeita:
1. Paina laitteen pariliitos painiketta.
2. Aseta BLE-laite, jonka haluat yhdistää Shelly BLU Gateway Gen3:een.

Voit saavuttaa tämän joko painamalla BLE-laitteen painiketta ja pitämällä sitä painettuna 10 sekunnin ajan tai valitsemalla vaihtoehdon Shelly BLU TRV -valikosta sen nupilla.
Katso lisätietoja sen BLE-laitteen käyttö- ja turvallisuusoppaasta, jonka haluat yhdistää.

Tekniset tiedot

Fyysinen
- Koko (KxLxS): 60x27x11 mm
- Paino: 10 g
- Kuoren materiaali: Muovi
- Kuoren väri: Valkoinen

Ympäristö
- Ympäristön työlämpötila: -20 °C - 40 °C
- Kosteus: 30 % - 70 % Suhteellinen kosteus

Sähköinen
- Virtalähde: 5 V⎓ (USB-A-portista)
- Virrankulutus: < 1 W

Radio
Wi-Fi
- Protokolla: 802.11 b/g/n
- Radiotaajuuskaista: 2412-2472MHz
- Suurin radiotaajuusteho: < 20 dBm
- Alue: Jopa 30 m sisällä ja 50 m ulkona (Riippuu paikallisista olosuhteista)

Bluetooth
- Protokolla: 4.2 BLE:n kanssa
- Radiotaajuuskaista: 2402-2480MHz
- Suurin radiotaajuusteho: < 10 dBm
- Alue: Jopa 10 m sisällä ja 30 m ulkona (riippuu paikallisista olosuhteista)

Mikrokontrolleriyksikkö
- CPU: Shelly ESP32 C3
- Flash: 8 MB

Laiteohjelmiston ominaisuudet
- Aikataulut: 20
- Webhooks (URL-toiminnot): 20 ja 5 URL-osoitetta per Webhook
- Käsikirjoitus: Kyllä
- MQTT: Kyllä
- Salaus: Kyllä

Vaatimustenmukaisuusvakuutus

Täten Shelly Europe Ltd. vakuuttaa, että radiolaitetyyppi Shelly BLU Gateway Gen3 on direktiivien 2014/53/EU, 2014/30/EU, 2011/65/EU mukainen. EU-vaatimustenmukaisuusvakuutuksen koko teksti on saatavilla seuraavasta Internet-osoitteesta:
https://shelly.link/blu_gateway_gen3_DoC
Valmistaja: Shelly Europe Ltd.
Osoite: 103 Cherni Vrah Blvd., 1407 Sofia, Bulgaria
Puh.: +359 2 988 7435
Sähköposti: support@shelly.cloud
Virallinen verkkosivusto: https://www.shelly.com
Valmistaja julkaisee muutokset yhteystietoihin virallisella verkkosivustolla.
Kaikki oikeudet tavaramerkkiin Shelly® ja muut tähän laitteeseen liittyvät immateriaalioikeudet kuuluvat Shelly Europe Ltd:lle.

Eesti keel

Kasutus- ja ohutusjuhend

Shelly BLU Gateway Gen3

Shelly BLU Gateway Gen3 (seade) on nutikas BLE-WiFi värav USB-A dongle'is.

Ohutusalane teave

Ohutu ja nõuetekohase kasutamise tagamiseks lugege käesolevat juhendit ja kõiki muid tootega kaasasolevaid dokumente. Hoidke need edaspidiseks kasutamiseks alles. Paigaldamisprotseduuride eiramine võib põhjustada talitlushäireid, ohtu tervisele ja elule, seaduserikkumist ja/või juriidiliste ja äriliste garantiide (kui need on olemas) andmisest keeldumist. Shelly Europe Ltd. ei vastuta kahju eest, kui seade on valesti paigaldatud või töötab valesti, kuna ei ole järgitud käesolevas juhendis toodud kasutus- ja ohutusjuhiseid.

⚠*See märk näitab ohutusteavet.*
ⓘ *See märk näitab olulist märkust.*
⚠**ETTEVAATUST!** *Ühendage seade ainult käesolevates juhistes näidatud viisil. Mis tahes muu meetod võib põhjustada kahjustusi ja/või vigastusi.*
⚠**ETTEVAATUST!** *Ärge kasutage seadet, kui sellel on mingeid kahjustuste või defektide märke.*
⚠**ETTEVAATUST!** *Ärge püüdke seadet ise parandada.*
⚠**ETTEVAATUST!** *Seade on mõeldud ainult siseruumides kasutamiseks.*
⚠**ETTEVAATUST!** *Hoidke seadet eemal mustusest ja niiskusest.*

Toote kirjeldus

Shelly BLU Gateway Gen3 on nutikas BLE-WiFi-värav, mida saab kasutada kõigi Shelly BLE-seadmete jälgimiseks ja juhtimiseks. Sellel on virtuaalsed ja BT Home komponendid.
Seadmel on sisseehitatud veebiliides, mida kasutatakse seadme jälgimiseks, juhtimiseks ja reguleerimiseks. Veebiliides on kättesaadav aadressil http://192.168.33.1, kui seade on ühendatud otse seadme juurdepääsupunktiga, või selle IP-aadressil, kui teie ja seade on ühendatud samasse võrku.
Seade saab juurdepääsu teistele nutiseadmetele või automaatikasüsteemidele ja nendega suhelda, kui need asuvad samas võrguinfrastruktuuris. Shelly Europe Ltd. pakub seadmetele, nende integreerimisele ja pilvepõhisele juhtimisele APIsid. Lisateavet leiate veebilehelt
https://shelly-api-docs.shelly.cloud.
ⓘ *Seade on varustatud tehases paigaldatud püsivara. Selle ajakohasena ja turvalisena hoidmiseks pakub Shelly Europe Ltd. viimaseid püsivara uuendusi tasuta. Juurdepääs uuendustele toimub kas sisseehitatud veebiliidese või Shelly Smart Control mobiilirakenduse kaudu. Firmatarkvara uuenduste paigaldamine on kasutaja vastutusel. Shelly Europe Ltd. ei vastuta seadme nõuetele mittevastavuse eest, mis on tingitud sellest, et kasutaja ei paigalda olemasolevaid uuendusi õigeaegselt.*

Paigaldusjuhised

Ühendage seade tavalisse USB-A porti.
LED peaks muutuma siniseks, mis näitab, et seadmel on vool ja see on juurdepääsupunkti (AP) režiimis.

Shelly Cloud kaasamine

Seadet saab jälgida, juhtida ja seadistada meie Shelly Cloud koduautomaatika teenuse kaudu. Teenust saab kasutada kas meie Android, iOS või Harmony OS mobiilirakenduse või mis tahes internetibrauseri kaudu aadressil https://control.shelly.cloud/ .
Kui otsustate kasutada seadet koos rakenduse ja Shelly Cloudi teenusega, leiate juhised selle kohta, kuidas ühendada seade pilvega ja juhtida seda Shelly rakendusest, rakenduse juhendist: https://shelly.link/app-guide.
Shelly mobiilirakendus ja Shelly Cloud teenus ei ole seadme nõuetekohase toimimise tingimused. Seda Seadet saab kasutada iseseisvalt või koos erinevate teiste koduautomaatikaplatvormidega.
Kohalik kasutamine
Kui soovite seadet kasutada lokaalselt, ühendage selle AP-ga (SSID: ShellyBluGwG3-xxxxxxxxxxxxxxxx), kasutades Wi-Fi-võimelist seadet, ja sisestage brauserisse http://192.168.33.1, et pääseda ligi seadme sisseehitatud veebiliidesele.
Klõpsake ülal Wi-Fi ikoonil, et minna seadme Wi-Fi seadistustesse. Ühendage seade kohaliku Wi-Fi-võrguga. Soovitame määrata staatilise IP-aadressi. Vaadake üksikasjalikku kirjeldust seadme veebiliidese juhendis aadressil https://shelly.link/blugwg3_wig.
Klõpsake üleval Bluetooth ikoonil, et minna seadme Bluetooth seadistustesse. Lubage Bluetooth-värav.
Kõik ühendatud Shelly BLE-seadmed kuvatakse seadme veebiliidese avalehel BT Home komponentidena.
Te võite alternatiivina kasutada skripte, et tuvastada BT Home'i protokollile vastavad BLE-seadmed, lugeda nende ülekandeid ja saadud andmete põhjal juhtida teisi samasse võrku ühendatud nutiseadmeid.

Paaritamine BLE-seadmetega

Kui ostsite seadme koos Shelly BLE-seadmetega, on need tehases eelseadistatud, nii et täiendavat seadistamist ei ole vaja teha.
Kui ostsite seadme eraldi või soovite seda siduda täiendavate BLE-seadmetega, järgige alljärgnevaid juhiseid:
1. Vajutage seadme nuppu Pair.
2. Seadistage BLE-seade, mida soovite siduda Shelly BLU Gateway Gen3-ga.

Seda saate teha, kui vajutate BLE-seadme nuppu ja hoiate seda 10 sekundit all või valite selle valiku Shelly BLU TRV menüüst selle nupu abil.
Lisateavet leiate selle BLE-seadme kasutaja- ja ohutusjuhendist, mida soovite siduda.

Spetsifikatsioonid

Füüsiline
- Suurus (KxLxS): 42x37x12 mm
- Kaal: 16 g
- Koorematerjal: Plastist
- Karbi värvus: Valge

Keskkond
- Ümbritseva keskkonna töötemperatuur: -20 °C kuni 40 °C
- Niiskus: 30 % kuni 70 % RH

Elektriline
- Toiteallikas: 5 V⎓ (USB-A pordist)
- Energiatarbimine: < 1 W

Raadio
Wi-Fi
- Protokoll: 802.11 b/g/n
- RF sagedusala: 2412-2472MHz
- Max. RF võimsus: < 20 dBm
- Range: Kuni 30 m siseruumides ja 50 m välitingimustes (Sõltub kohalikest tingimustest)

Bluetooth
- Protokoll: 4.2 koos BLEga
- HF-Band: 2402-2480MHz
- Max. RF võimsus: < 10 dBm
- Range: Kuni 10 m siseruumides ja 30 m välitingimustes (sõltub kohalikest tingimustest).

Mikrokontrolleri üksus
- CPU: Shelly ESP32 C3
- Flash: 8 MB

Firmware võimalused
- Sõiduplaanid: 20
- Veebikonksud (URL-toimingud): 20 koos 5 URL-iga konksu kohta
- Skriptide koostamine: Jah
- MQTT: Jah
- Krüpteerimine: Jah

Vastavusdeklaratsioon

Käesolevaga kinnitab Shelly Europe Ltd., et raadioseadmete tüüp Shelly BLU Gateway Gen3 vastab direktiividele 2014/53/ES, 2014/30/ES, 2011/65/E. ELi vastavusdeklaratsiooni täistekst on kättesaadav järgmisel internetiaadressil:
https://shelly.link/blu_gateway_gen3_DoC
Tootja: Shelly Europe Ltd.
Aadress: 103 Cherni Vrah Blvd., 1407 Sofia, Bulgaria
Tel: +359 2 988 7435
E-post: support@shelly.cloud
Ametlik veebisait: https://www.shelly.com
Tootja avaldab kontaktandmete muudatused ametlikul veebisaidil.
Kõik õigused kaubamärgile Shelly® ja muud selle seadmega seotud intellektuaalsed õigused kuuluvad Shelly Europe Ltd-le.

Български

Ръководство за употреба и безопасност

Shelly BLU Gateway Gen3

Shelly BLU Gateway Gen3 („устройството") е умен BLE към Wi-Fi адаптер с USB-A конектор.

Информация за безопасност

За безопасна и правилна употреба прочетете това ръководство и всички други документи, придружаващи този продукт. Запазете ги за бъдещи справки. Неспазването на процедурите за инсталиране може да доведе до неизправност, опасност за здравето и живота, нарушение на закона и/или отказ от правни и търговски гаранции (ако има такива). Shelly Europe Ltd. не носи отговорност за загуби или щети в случай на неправилна инсталация или неправилна работа на това устройство поради неспазване на инструкциите за потребителя и безопасността в това ръководство.

⚠*Този знак показва информация свързана с безопасността.*
ⓘ *Този знак показва важна забележка.*
⚠**ВНИМАНИЕ!** *Свържете устройството само по начина, показан в тези инструкции. Всеки друг метод може да причини повреда и/или нараняване.*
⚠**ВНИМАНИЕ!** *Не използвайте устройството, ако показва признаци на повреда или дефект.*
⚠**ВНИМАНИЕ!** *Не се опитвайте сами да ремонтирате устройството.*
⚠**ВНИМАНИЕ!** *Устройството е предназначено само за употреба на закрито.*
ВНИМАНИЕ! *Пазете устройството от мръсотия и влага.*

Описание на продукта

Shelly BLU Gateway Gen3 е умен BLE към Wi-Fi адаптер, който може да се използва за наблюдение и контрол на всички Shelly BLE устройства. Разполага с Virtual и BT Home компоненти.
Устройството има вграден уеб интерфейс, използван за наблюдение, контрол и настройка на устройството. Уеб интерфейсът е достъпен на http://192.168.33.1, когато е свързан директно към точката за достъп на устройството или на неговия IP адрес, когато Вие и устройството сте свързани към една и съща мрежа. Устройството може да има достъп и да взаимодейства с други умни устройства или системи за автоматизация, ако са в същата мрежова инфраструктура. Shelly Europe Ltd. предоставя API за устройствата, тяхната интеграция и облачен контрол. За повече информация посетете https://shelly-api-docs.shelly.cloud.
Устройството се доставя с фабрично инсталиран фърмуер. За да го поддържа актуализиран и защитен, Shelly Europe Ltd. предоставя най-новите актуализации на фърмуера безплатно. Получавате достъп до актуализациите чрез вградения уеб интерфейс или мобилното приложение Shelly Smart Control. Инсталирането на актуализации е отговорност на потребителя. Shelly Europe Ltd. не носи отговорност за отклонения от очакваното поведение на устройството, причинени от невъзможността на потребителя да инсталира наличните актуализации навреме.

Инструкции за инсталиране

Включете устройството в стандартен USB-A порт.
Светодиодът трябва да светне в синьо, сигнализирайки, че устройството е захранено и е в режим на точка за достъп (AP).

Включване към Shelly Cloud

Устройството може да се следи, контролира и настройва чрез нашата услуга за домашна автоматизация Shelly Cloud. Можете да използвате услугата чрез нашето мобилно приложение за Android, iOS или Harmony OS или през всеки интернет браузър на https://control.shelly.cloud/. Ако изберете да използвате устройството с приложението и услугата Shelly Cloud, можете да намерите инструкции как да го свържете към облака и да го управлявате от приложението Shelly в ръководството на приложението: https://shelly.link/app-guide
Мобилното приложение Shelly и услугата Shelly Cloud не са условия за правилното функциониране на устройството. Това устройство може да се използва самостоятелно или с различни други приложения за домашна автоматизация.

Локална употреба

Ако искате да използвате устройството локално, свържете се с неговата точка за достъп (SSID: ShellyBluGwG3-xxxxxxxxxxxx) с помощта на устройство с Wi-Fi и въведете http://192.168.33.1 във Вашия браузър, за да получите достъп до вградения уеб интерфейс на устройството.
Щракнете върху Wi-Fi иконата в горната част, за да влезете в Wi-Fi настройките на устройството. Свържете го към локална Wi-Fi мрежа. Препоръчваме да зададете статичен IP адрес. За подробно описание проверете уеб интерфейс ръководството на устройството на: https://shelly.link/blugwg3_wig
Щракнете върху Bluetooth иконата в горната част, за да отидете в Bluetooth настройките на устройството. Активирайте Bluetooth адаптера.
Всички сдвоени устройства Shelly BLE ще се показват като BT Home компоненти на началната страница на уеб интерфейса на устройството.
Като алтернатива можете да използвате скриптове за откриване на BLE устройства, които отговарят на протокола BT Home, да четете тяхното предаване и въз основа на получените данни да контролирате други смарт устройства, свързани към същата мрежа.

Сдвояване с BLE устройства

ⓘ *Ако сте закупили устройството в комплект с други Shelly BLE устройства, те идват фабрично сдвоени, така че не е необходима допълнителна настройка.*
Ако сте закупили устройството отделно или искате да го сдвоите с допълнителни BLE устройства, следвайте инструкциите по-долу:
1. Натиснете бутона за сдвояване на устройството.
2. Задайте BLE устройството, което искате да сдвоите с Shelly BLU Gateway Gen3.

Можете да постигнете това, като натиснете и задържите бутона на BLE устройството за 10 секунди или изберете опцията от менюто Shelly BLU TRV с помощта на копчето.
За повече подробности, моля, вижте ръководството на BLE устройството, което искате да сдвоите.

Спецификации

Физически
- Размер (ВхШхД): 60x27x11 mm
- Тегло: 10 g
- Материал на корпуса: Пластмаса
- Цвят на корпуса: Бял

Екологични
- Температура на околната среда: -20 °C до 40 °C
- Влажност: 30 % до 70 % относителна влажност

Електрически
- Захранване: 5 V⎓ (от USB-A порт)
- Консумация на енергия: < 1 W

Radio
Wi-Fi
- Протокол: 802.11 b/g/n
- Радиочестотен обхват: 2412-2472MHz
- Максимална радиочестотна мощност: < 20 dBm
- Обхват: До 30 м на закрито и 50 м на открито (зависи от локалните условия)

Bluetooth
- Протокол: 4.2 с BLE
- Радиочестотен обхват: 2402-2480MHz
- Максимална радиочестотна мощност: < 10 dBm
- Обхват: До 10 м на закрито и 30 м на открито (в зависимост от локалните условия)

Микроконтролер
- CPU: Shelly ESP32 C3
- Flash: 8 MB

Възможности на фърмуера
- Графици: 20
- Webhooks (URL действия): 20 с 5 URL адреса на Webhook
- Скрипт: Да
- MQTT: Да
- Шифроване: Да

Декларация за съвместимост

С настоящото Shelly Europe Ltd. декларира, че радиооборудването тип Shelly BLU Gateway Gen3 е в съответствие с Директива 2014/53/EU, 2014/30/EU, 2011/65/EU. Пълният текст на декларацията на ЕС за съответствие е достъпен на следния интернет адрес:
https://shelly.link/blu_gateway_gen3_DoC
Производител: Shelly Europe Ltd.
Адрес: 1407 София, бул. Черни връх 103
Тел.: +359 2 988 7435
Имейл: support@shelly.cloud
Официален уебсайт: https://www.shelly.com
Промените в информацията за контакт се публикуват от производителя на официалния уебсайт.
Всички права върху търговската марка Shelly® и други интелектуални права, свързани с това устройство, принадлежат на Shelly Europe Ltd.

Latviešu valoda

Lietotāja un drošības rokasgrāmata

Shelly BLU Gateway Gen3

Shelly BLU Gateway Gen3 (Ierīce) ir gudrs BLE uz Wi-Fi vārteja USB-A savienotājdatorā.

Drošības informācija

Lai nodrošinātu drošu un pareizu lietošanu, izlasiet šo rokasgrāmatu un visus citus šim produktam pievienotos dokumentus. Saglabājiet tos turpmākai atsaucei. Instalēšanas procedūru neievērošana var izraisīt nepareizu darbību, apdraudēt veselību un dzīvību, pārkāpt likumu un/vai atteikties no juridiskām un komerciālām garantijām (ja tādas ir). Uzņēmums Shelly Europe Ltd. nav atbildīgs par jebkādiem zaudējumiem vai bojājumiem, kas radušies nepareizas ierīces uzstādīšanas vai nepareizas darbības gadījumā, ja nav ievēroti šajā rokasgrāmatā sniegtie lietošanas un drošības norādījumi.

⚠*Šī zīme norāda drošības informāciju.*
ⓘ*Šī zīme norāda uz svarīgu piezīmi.*
⚠**UZMANĪBU!** *Savienojiet ierīci tikai tā, kā norādīts šajos norādījumos. Jebkurš cits veids var radīt bojājumus un/vai traumas.*
⚠**UZMANĪBU!** *Neizmantojiet ierīci, ja tai ir bojājuma vai defekta pazīmes.*
⚠**UZMANĪBU!** *Nemēģiniet labot Ierīci paši.*
⚠**UZMANĪBU!** *Ierīce ir paredzēta lietošanai tikai telpās.*
⚠**UZMANĪBU!** *Sargājiet ierīci no netīrumiem un mitruma.*

Produkta apraksts

Shelly BLU Gateway Gen3 ir gudrs BLE savienojums ar Wi-Fi vārteju, ko var izmantot, lai uzraudzītu un kontrolētu visas Shelly BLE ierīces. Tam ir Virtual un BT Home komponenti.
Ierīcē ir iebūvēta tīmekļa saskarne, ko izmanto ierīces uzraudzībai, kontrolei un regulēšanai. Tīmekļa interfeiss ir pieejams vietnē http://192.168.33.1, ja tas ir tieši savienots ar Ierīces piekļuves punktu, vai tās IP adresē, ja jūs un Ierīce esat savienoti vienā tīklā.
Ierīce var piekļūt citām viedierīcēm vai automatizācijas sistēmām un mijiedarboties ar tām, ja tās atrodas tajā pašā tīkla infrastruktūrā. Uzņēmums Shelly Europe Ltd. nodrošina API lietojumprogrammas ierīcēm, to integrācijai un mākoņvadībai. Lai iegūtu vairāk informācijas, apmeklējiet https://shelly-api-docs.shelly.cloud.
ⓘ *Ierīcei ir rūpnīcā instalēta programmaparatūra. Lai tā būtu atjaunināta un droša, Shelly Europe Ltd. nodrošina jaunākos programmaparatūras atjauninājumus bez maksas. Piekļūstiet atjauninājumiem, izmantojot iebūvēto tīmekļa saskarni vai Shelly Smart Control mobilo lietotni. Par programmaparatūras atjauninājumu instalēšanu ir atbildīgs lietotājs. Uzņēmums Shelly Europe Ltd. nav atbildīgs par ierīces neatbilstību, kas radusies tādēļ, ka lietotājs nav savlaicīgi instalējis pieejamos atjauninājumus.*

Uzstādīšanas instrukcijas

Savienojiet ierīci ar standarta USB-A portu.
Gaismas diodei ir jāieslēdzas zilā krāsā, kas norāda, ka Ierīcei ir ieslēgts barošanas avots un tā ir piekļuves punkta (AP) režīmā.

Shelly Cloud iekļaušana

Ierīci var uzraudzīt, kontrolēt un iestatīt, izmantojot mūsu Shelly mākoņpakalpojumu mājas automatizācijai. Pakalpojumu var izmantot, izmantojot mūsu Android, iOS vai Harmony OS mobilo lietojumprogrammu vai jebkuru interneta pārlūkprogrammu vietnē
https://control.shelly.cloud/ .
Ja izvēlaties izmantot Ierīci ar lietojumprogrammu un Shelly Cloud pakalpojumu, norādījumus par to, kā pieslēgt Ierīci pie Cloud un vadīt to no Shelly lietojumprogrammas, atradīsiet lietojumprogrammas rokasgrāmatā: https://shelly.link/app-guide.
Shelly mobilā lietotne un Shelly Cloud pakalpojums nav priekšnosacījums Ierīces pareizai darbībai. Šo Ierīci var izmantot atsevišķi vai kopā ar dažādām citām mājas automatizācijas platformām.

Vietējā lietošana

Ja ierīci vēlaties izmantot lokāli, izveidojiet savienojumu ar tās piekļuves punktu (SSID: ShellyBluGwG3-xxxxxxxxxxxxxx), izmantojot ierīci ar Wi-Fi un ievadiet pārlūkprogrammā http://192.168.33.1, lai piekļūtu ierīces iegultajam tīmekļa interfeisam.
Noklikšķiniet uz Wi-Fi ikonas augšpusē, lai atvērtu ierīces Wi-Fi iestatījumus. Savienojiet Ierīci ar vietējo Wi-Fi tīklu. Mēs iesakām iestatīt statisku IP adresi. Skatiet ierīces tīmekļa interfeisa rokasgrāmatu, lai apskatītu detalizētu aprakstu vietnē https://shelly.link/blugwg3_wig.
Noklikšķiniet uz Bluetooth ikonas augšpusē, lai atvērtu ierīces Bluetooth iestatījumus. Aktivizējiet Bluetooth vārteju.
Visas pārī savienotās Shelly BLE ierīces parādīsies kā BT Home komponenti ierīces tīmekļa saskarnes sākumlapā.
Varat arī izmantot skriptus, lai noteiktu BLE ierīces, kas atbilst BT Home protokolam, nolasītu to pārraidi un, pamatojoties uz saņemtajiem datiem, vadītu citas viedierīces, kas savienotas ar to pašu tīklu.

Savienošana ar BLE ierīcēm

ⓘ *Ja esat iegādājies Ierīci komplektā ar Shelly BLE ierīcēm, tās tiek piegādātas jau rūpnīcas komplektācijā, tāpēc papildu iestatīšana nav nepieciešama.*
Ja Ierīci iegādājāties atsevišķi vai vēlaties to savienot ar papildu BLE ierīcēm, izpildiet tālāk sniegtos norādījumus:
1. Ierīcē nospiediet Pair pogu.
2. Iestatiet BLE ierīci, kuru vēlaties savienot ar Shelly BLU Gateway Gen3.

To var panākt, nospiežot un 10 sekundes turot nospiestu BLE ierīces pogu vai izvēloties opciju no Shelly BLU TRV izvēlnes, izmantojot pogu.
Lai iegūtu sīkāku informāciju, skatiet tās BLE ierīces lietotāja un drošības rokasgrāmatu, kuru vēlaties savienot.

Specifikācijas

Fiziskā
- Izmērs (AxPxD): 42x37x12 mm
- Svars: 16 g
- Korpusa materiāls: Plastmasa
- Korpusa krāsa: Baltā

Vide
- Apkārtējā darba temperatūra: -20 °C līdz 40 °C
- Mitrums: 30 % līdz 70 % relatīvā mitruma

Elektriskais
- Barošanas avots: 5 V⎓ (no USB-A pieslēgvietas)
- Enerģijas patēriņš: < 1 W

Radio
Wi-Fi
- Protokols: 802.11 b/g/n
- RF josla: 2412-2472MHz
- Maks. RF jauda: < 20 dBm
- Diapazons: Līdz 30 m iekštelpās un līdz 50 m ārpus telpām (Atkarībā no vietējiem apstākļiem)

Bluetooth
- Protokols: 4.2 ar BLE
- Banda RF: 2402-2480MHz
- Maks. RF jauda: < 10 dBm
- Diapazons: Līdz 10 m iekštelpās un 30 m ārpus telpām (atkarīgs no vietējiem apstākļiem).

Mikrokontroliera bloks
- CPU: Shelly ESP32 C3
- Flash: 8 MB

Programmatūras iespējas
- Grafiki: 20
- Webhooks (URL darbības): 20 ar 5 URL katrā āķī
- Skriptu rakstīšana: Jā
- MQTT: Jā
- Cifratura: Jā

Atbilstības deklarācija

Ar šo Shelly Europe Ltd. paziņo, ka Shelly BLU Gateway Gen3 tipa radioiekārta atbilst Direktīvai 2014/53/ES, 2014/30/ES, 2011/65/ES. Pilns ES atbilstības deklarācijas teksts ir pieejams šādā interneta adresē: https://shelly.link/blu_gateway_gen3_DoC
Ražotājs: Ražotājs: Shelly Europe Ltd.
Adrese: 103 Cherni Vrah Blvd., 1407 Sofija, Bulgārija
Tālr: +359 2 988 7435
E-pasts: support@shelly.cloud
Oficiālā tīmekļa vietne: https://www.shelly.com
Izmaiņas kontaktinformācijā ražotājs publicē oficiālajā tīmekļa vietnē.
Visas tiesības uz preču zīmi Shelly® un citas ar šo ierīci saistītās intelektuālās tiesības pieder Shelly Europe Ltd.

Lietuvių kalba

Naudotojo ir saugos vadovas

Shelly BLU Gateway Gen3

Shelly BLU Gateway Gen3 (toliau - Įrenginys) - tai išmanusis BLE ir ‚Wi-Fi' šliuzas USB-A jungtyje.

Saugos informacija

Norėdami saugiai ir tinkamai naudoti, perskaitykite šį vadovą ir visus kitus prie šio gaminio pridedamus dokumentus. Saugokite juos ateityje. Nesilaikant montavimo procedūrų, gali sutrikti prietaiso veikimas, kilti pavojus sveikatai ir gyvybei, būti pažeisti įstatymai ir (arba) atsisakyta teisinių ir komercinių garantijų (jei tokių yra). Bendrovė „Shelly Europe Ltd." neatsako už jokius nuostolius ar žalą, patirtą netinkamai sumontavus arba netinkamai eksploatuojant šį prietaisą dėl šiame vadove pateiktų naudotojo ir saugos instrukcijų nesilaikymo.

⚠*Šis ženklas rodo svarbią pastabą.*
ⓘ *Šis ženklas rodo svarbią pastabą.*
⚠**DĖMESIO!** *Prietaisą prijunkite tik taip, kaip nurodyta šiose instrukcijose. Bet koks kitas būdas gali sukelti žalą ir (arba) sužalojimą*
⚠**DĖMESIO!** *Nenaudokite prietaiso, jei jis turi bet kokių pažeidimo ar defekto požymių.*
⚠**DĖMESIO!** *Nebandykite patys taisyti Įrenginio.*
⚠**DĖMESIO!** *Įrenginys skirtas naudoti tik patalpose.*
⚠**DĖMESIO!** *Saugokite prietaisą nuo purvo ir drėgmės.*

Produkto aprašymas

Shelly BLU Gateway Gen3 - tai išmanusis BLE ir ‚Wi-Fi' šliuzas, kuriuo galima stebėti ir valdyti visus ‚Shelly' BLE įrenginius. Jame yra „Virtual" ir „BT Home" komponentai.
Įrenginyje yra integruota žiniatinklio sąsaja, skirta įrenginiui stebėti, valdyti ir reguliuoti. Žiniatinklio sąsaja pasiekiama adresu http://192.168.33.1, kai esate tiesiogiai prisijungę prie Įrenginio prieigos taško, arba jo IP adresu, kai jūs ir Įrenginys esate prisijungę prie to paties tinklo.
Prietaisas gali pasiekti ir sąveikauti su kitais išmaniaisiais prietaisais ar automatizavimo sistemomis, jei jie yra toje pačioje tinklo infrastruktūroje. Shelly Europe Ltd. teikia API, skirtas prietaisams, jų integracijai ir valdymui debesyje. Daugiau informacijos rasite svetainėje
https://shelly-api-docs.shelly.cloud.
ⓘ *Įrenginyje įdiegta gamykloje įdiegta programinė įranga. Kad ji būtų nuolat atnaujinama ir saugi, „Shelly Europe Ltd." nemokamai teikia naujausius programinės įrangos atnaujinimus. Prie atnaujinimų galima prisijungti per integruotą žiniatinklio sąsają arba „Shelly Smart Control" mobiliąją programėlę. Už programinės įrangos atnaujinimų įdiegimą atsako naudotojas. Bendrovė „Shelly Europe Ltd." neatsako už prietaiso neatitiktį, atsiradusią dėl to, kad naudotojas laiku neįdiegė turimų atnaujinimų.*

Įrengimo instrukcijos

Prijunkite įrenginį prie standartinio USB-A prievado.
Šviesos diodas turi šviesti mėlynai, o tai reiškia, kad įrenginys įjungtas ir veikia prieigos taško (AP) režimu.

Shelly Cloud įtraukimas

Prietaisą galima stebėti, valdyti ir nustatyti naudojantis mūsų „Shelly Cloud" namų automatizavimo paslauga. Paslauga galite naudotis naudodamiesi mūsų „Android", „iOS" arba „Harmony OS" mobiliąja programa arba bet kuria interneto naršykle adresu https://control.shelly.cloud/ .
Jei nuspręsite naudoti Įrenginį su programa ir „Shelly Cloud" paslauga, instrukcijas, kaip prijungti Įrenginį prie „Cloud" ir valdyti jį iš „Shelly" programos, rasite programos vadove: https://shelly.link/app-guide.
„Shelly" mobilioji programėlė ir ‚Shelly Cloud' paslauga nėra tinkamo Įrenginio veikimo sąlygos. Šį Prietaisą galima naudoti atskirai arba su įvairiomis kitomis namų automatizavimo platformomis.

Vietinis naudojimas

Jei prietaisą norite naudoti vietoje, prie jo prieigos taško (SSID: ShellyBluGwG3-xxxxxxxxxxxxxx) prisijunkite naudodami „Wi-Fi" įrenginį ir naršyklėje įveskite http://192.168.33.1, kad pasiektumėte prietaiso integruotąją žiniatinklio sąsają.
Spustelėkite viršuje esančią piktogramą „Wi-Fi", kad pereitumėte į įrenginio „Wi-Fi" nustatymus. Prijunkite Prietaisą prie vietinio „Wi-Fi" tinklo. Rekomenduojame nustatyti statinį IP adresą. Išsamų aprašymą rasite Įrenginio žiniatinklio sąsajos vadove adresu
https://shelly.link/blugwg3_wig.
Spustelėkite viršuje esančią „Bluetooth" piktogramą, kad pereitumėte į įrenginio „Bluetooth" nustatymus. Įjunkite „Bluetooth" vartus.
Visi suporuoti „Shelly BLE" prietaisai bus rodomi kaip „BT Home" komponentai prietaiso žiniatinklio sąsajos pagrindiniame puslapyje.
Taip pat galite naudoti scenarijus, kad aptiktumėte „BT Home" protokolą atitinkančius BLE įrenginius, nuskaitytumėte jų perduodamus duomenis ir, remdamiesi gautais duomenimis, valdytumėte kitus išmaniuosius įrenginius, prijungtus prie to paties tinklo.

Susiejimas su BLE prietaisais

Jei įrenginį įsigijote kartu su „Shelly BLE" įrenginiais, jie yra iš anksto suporuoti gamykloje, todėl papildomai konfigūruoti nereikia.
Jei prietaisą įsigijote atskirai arba norite jį susieti su papildomais BLE prietaisais, vadovaukitės toliau pateiktomis instrukcijomis:
1. Prietaise paspauskite mygtuką Pair.
2. Nustatykite BLE įrenginį, kurį norite susieti su „Shelly BLU Gateway Gen3".

Tai galite padaryti paspausdami ir 10 sekundžių palaikydami BLE įrenginio mygtuką arba pasirinkdami parinktį „Shelly BLU TRV" meniu rankenėle.
Išsamesnės informacijos rasite norimo susieti BLE įrenginio naudotojo ir saugos vadove.

Specifikacijos

Fizinis
- Dydis (AxPxG): 42x37x12 mm
- Svoris: 16 g
- Korpuso medžiaga: Plastikinis
- Kriauklės spalva: Balta

Aplinkosaugos
- Aplinkos darbo temperatūra:: -20 °C iki 40 °C
- Drėgmė: 30-70 % RH

Elektra
- Maitinimo šaltinis: 5 V⎓ (iš USB-A prievado)
- Energijos suvartojimas: < 1 W

Radijas
Wi-Fi
- Protokolas: 802.11 b/g/n
- Radijo dažnių juosta: 2412-2472MHz
- Didžiausia. RF galia: < 20 dBm
- Diapazonas: Iki 30 m atstumas patalpose ir iki 50 m atstumas lauke (Priklauso nuo vietos sąlygų)

Bluetooth
- Protokolas: 4.2 su BLE
- Banda RF: 2402-2480MHz
- Didžiausia. RF galia: < 10 dBm
- Diapazonas: Iki 10 m patalpose ir iki 30 m lauke (priklauso nuo vietos sąlygų)

Mikrovaldiklio blokas
- CPU: Shelly ESP32 C3
- Flash: 8 MB

Programinės įrangos galimybės
- Tvarkaraščiai: 20
- Webhooks (URL veiksmai): 20 su 5 URL adresais vienam kabliukui
- Skriptų rašymas: Taip
- MQTT: Taip
- Cifrado: Taip

Atitikties deklaracija

Shelly Europe Ltd." pareiškia, kad ‚Shelly BLU Gateway Gen3' tipo radijo įranga atitinka Direktyvą 2014/53/ES, 2014/30/ES, 2011/65/ES. Visą ES atitikties deklaracijos tekstą galima rasti šiuo interneto adresu:
https://shelly.link/blu_gateway_gen3_DoC
Gamintojas: Gamintojas: Shelly Europe Ltd.
Adresas: 103 Cherni Vrah Blvd., 1407 Sofija, Bulgarija
Tel: +359 2 988 7435
El. paštas: support@shelly.cloud
Oficiali svetainė: https://www.shelly.com
Kontaktinės informacijos pakeitimus gamintojas skelbia oficialioje svetainėje.
Visos teisės į prekės ženklą Shelly® ir kitos intelektinės teisės, susijusios su šiuo prietaisu, priklauso Shelly Europe Ltd.

Hrvatski

Upute za upotrebu i sigurnost

Shelly BLU Gateway Gen3

Shelly BLU Gateway Gen3 (uređaj) je pametni BLE na Wi-Fi pristupnik u USB-A ključu.

Sigurnosne informacije

Za sigurnu i ispravnu uporabu pročitajte ovaj vodič i sve druge dokumente koji prate ovaj proizvod. Sačuvajte ih za buduće potrebe. Nepoštivanje postupaka instalacije može dovesti do kvara, opasnosti po zdravlje i život, kršenja zakona i/ili odbijanja pravnih i komercijalnih jamstava (ako postoje). Shelly Europe Ltd. nije odgovorna za bilo kakav gubitak ili štetu u slučaju neispravne instalacije ili nepravilnog rada ovog uređaja zbog nepridržavanja korisničkih i sigurnosnih uputa u ovom priručniku.

⚠*Ovaj znak označava sigurnosne informacije.*
ⓘ *Ovaj znak označava važnu napomenu.*
⚠**OPREZ!** *Spojite uređaj samo na način prikazan u ovim uputama. Bilo koja druga metoda mogla bi uzrokovati štetu i/ili ozljedu.*
⚠**OPREZ!** *Nemojte koristiti uređaj ako pokazuje bilo kakve znakove oštećenja ili kvara.*
⚠**OPREZ!** *Ne pokušavajte sami popraviti uređaj.*
⚠**OPREZ!** *Uređaj je namijenjen samo za unutarnju upotrebu.*
⚠**OPREZ!** *Držite uređaj dalje od prljavštine i vlage.*

Opis proizvoda

Shelly BLU Gateway Gen3 pametni je BLE do Wi-Fi pristupnik koji se može koristiti za nadzor i kontrolu svih Shelly BLE uređaja. Sadrži Virtual i BT Home komponente.
Uređaj ima ugrađeno web sučelje koje se koristi za nadzor, kontrolu i podešavanje uređaja. Web sučelju je dostupno na adresi http://192.168.33.1 kada ste povezani izravno na pristupnu točku uređaja ili na njegovoj IP adresi kada ste vi i uređaj spojeni na istu mrežu. Uređaj može pristupiti i komunicirati s drugim pametnim uređajima ili sustavima automatizacije ako su u istoj mrežnoj infrastrukturi. Shelly Europe Ltd. pruža API-je za uređaje, njihovu integraciju i kontrolu u oblaku. Za više informacija posjetite
https://shelly-api-docs.shelly.cloud.
ⓘ *Uređaj dolazi s tvornički instaliranim firmverom. Kako bi bio ažuriran i siguran, Shelly Europe Ltd. nudi najnovija ažuriranja firmvera besplatno. Pristupite ažuriranjima ili putem ugrađenog web sučelja ili mobilne aplikacije Shelly Smart Control. Instalacija ažuriranja firmvera odgovornost je korisnika. Shelly Europe Ltd. neće biti odgovorna za bilo kakvu neusklađenost uređaja uzrokovanu neuspjehom korisnika da pravovremeno instalira dostupna ažuriranja.*

Upute za instalaciju

Uključite uređaj u standardni USB-A priključak.
Svetodiod mora postati sin, što pokazuje da je uređaj sačuvan i da je u režimu točke za pristup (AP).

Uključivanje Shelly Cloud

Uređaj se može nadzirati, kontrolirati i postaviti putem naše usluge kućne automatizacije Shelly Cloud. Uslugu možete koristiti putem naše Android, iOS ili Harmony OS mobilne aplikacije ili putem bilo kojeg internetskog preglednika na https://control.shelly.cloud/. Ako odlučite koristiti Uređaj s aplikacijom i uslugom Shelly Cloud, upute o tome kako povezati Uređaj s Cloudom i upravljati njime iz aplikacije Shelly možete pronaći u vodiču za aplikacije: https://shelly.link/app-guide
Mobilna aplikacija Shelly i usluga Shelly Cloud nisu uvjeti za ispravno funkcioniranje Uređaja. Ovaj se uređaj može koristiti samostalno ili s raznim drugim platformama za kućnu automatizaciju.

Lokalna uporaba

Ako želite koristiti uređaj lokalno, spojite se na njegov AP (SSID: ShellyBluGwG3-xxxxxxxxxxxx) pomoću uređaja s omogućenom Wi-Fi mrežom i upišite http://192.168.33.1 u svoj preglednik za pristup ugrađenom web sučelju uređaja.
Kliknite Wi-Fi ikonu na vrhu da biste otišli na Wi-Fi postavke uređaja. Spojite uređaj na lokalnu Wi-Fi mrežu. Preporučujemo postavljanje statičke IP adrese. Provjerite Vodič za web sučelje uređaja za detaljan opis na https://shelly.link/blugwg3_wig
Kliknite ikonu Bluetooth na vrhu da biste otišli na postavke Bluetooth uređaja. Omogući Bluetooth pristupnik.
Svi upareni Shelly BLE uređaji pojavit će se kao BT Home komponente na početnoj stranici web sučelja uređaja.
Alternativno, pomoću skripti možete detektirati BLE uređaje koji su usklađeni s BT Home protokolom, očitati njihov prijenos i na temelju primljenih podataka kontrolirati druge pametne uređaje spojene na istu mrežu.

Uparivanje s BLE uređajima

ⓘ *Ako ste uređaj kupili u paketu s uređajima Shelly BLE, oni dolaze tvornički upareni, tako da nije potrebno dodatno podešavanje.*
Ako ste uređaj kupili zasebno ili ga želite upariti s dodatnim BLE uređajima, slijedite upute u nastavku:
1. Pritisnite gumb za uparivanje na uređaju.
2. Postavite BLE uređaj koji želite upariti sa Shelly BLU Gateway Gen3.

To možete postići pritiskom i držanjem gumba na BLE uređaju 10 sekundi ili odabirom opcije iz izbornika Shelly BLU TRV pomoću gumba.
Za više pojedinosti pogledajte korisnički i sigurnosni vodič za BLE uređaj koji želite upariti.

Tehnički podaci

Fizički
- Veličina (VxŠxD): 60x27x11 mm
- Težina: 10 g
- Materijal školjke: Plastični
- Boja školjke: Bijela

Ekološki
- Radna temperatura okoline: -20 °C do 40 °C
- Vlažnost: 30 % do 70 % Relativna vlažnost

Električni
- Napajanje: 5 V⎓ (iz USB-A priključka)
- Potrošnja energije: < 1 W

Radio
Wi-Fi
- Protokol: 802.11 b/g/n
- Radiofrekvencijski pojas: 2412-2472MHz
- Maksimalna snaga radiofrekvencije: < 20 dBm
- Raspon: Do 30 m u zatvorenom prostoru i 50 m na otvorenom (Ovisi o lokalnim uvjetima)

Bluetooth
- Protokol: 4.2 s BLE-om
- Radiofrekvencijski pojas: 2402-2480MHz
- Maksimalna snaga radiofrekvencije: < 10 dBm
- Raspon: Do 10 m u zatvorenom prostoru i 30 m na otvorenom (ovisi o lokalnim uvjetima)

Mikroupravljačka jedinica
- CPU: Shelly ESP32 C3
- Flash: 8 MB

Mogućnosti firmvera
- Rasporedi: 20
- Webhooks (URL radnje): 20 s 5 URL-ova po Webhook
- Skriptiranje: Da
- MQTT: Da
- Enkripcija: Da

Izjava o sukladnosti

Ovime Shelly Europe Ltd. izjavljuje da je vrsta radijske opreme Shelly BLU Gateway Gen3 u skladu s Direktivom 2014/53/EU, 2014/30/EU, 2011/65/EU. Potpuni tekst EU izjave o sukladnosti dostupan je na sljedećoj internet adresi: https://shelly.link/blu_gateway_gen3_DoC
Proizvođač: Shelly Europe Ltd.
Adresa: 103 Cherni Vrah Blvd., 1407 Sofia, Bugarska
Tel.: +359 2 988 7435
E-mail: support@shelly.cloud
Službena web stranica: https://www.shelly.com
Promjene u kontakt podacima Proizvođač objavljuje na službenim stranicama.
Sva prava na zaštitni znak Shelly® i druga intelektualna prava povezana s ovim uređajem pripadaju Shelly Europe Ltd.

Gaeilge

Treoir úsáideora agus sábháilteachta

Shelly BLU Gateway Gen3

Is geata cliste BLE go Wi-Fi é Shelly BLU Gateway Gen3 (an Gléas) i dongle USB-A.

Faisnéis sábháilteachta

Le húsáid shábháilte agus chuí, léigh an treoir seo, agus aon doiciméid eile a ghabhann leis an táirge seo. Coinnigh iad le haghaidh tagartha sa todhchaí. Mura gcloítear leis na nósanna imeachta suiteála d'fhéadfadh mífheidhmiú, baol don tsláinte agus do bheatha, sárú an dlí, agus/nó diúltú ráthaíochtaí dlíthiúla agus tráchtála (más ann dóibh) a bheith mar thoradh ar mhainneachtain na nósanna imeachta suiteála a leanúint. Níl Shelly Europe Ltd. freagrach as aon chaillteanas nó damáiste i gcás suiteáil mícheart nó oibriú míchuí ar an ngléas seo mar gheall ar mhainneachtain na treoracha úsáideora agus sábháilteachta sa treoir seo a leanúint.

⚠*Léiríonn an comhartha seo faisnéis sábháilteachta.*
ⓘ *Léiríonn an comhartha seo nóta tábhachtach.*
⚠**AIRE!** *Ceangail an Gléas ach amháin ar an mbealach a thaispeántar sna treoracha seo. D'fhéadfadh aon mhodh eile damáiste agus/nó díobháil a dhéanamh.*
⚠**AIRE!** *Ná húsáid an Gléas má léiríonn sé aon chomhartha damáiste nó locht.*
⚠**AIRE!** *Ná déan iarracht an Gléas a dheisiú tú féin.*
⚠**AIRE!** *Tá an Gléas beartaithe le húsáid laistigh amháin.*
⚠**AIRE!** *Coinnigh an Gléas ar shiúl ó shalachar agus taise.*

Cur síos ar an táirge

Is geata cliste BLE go Wi-Fi é Shelly BLU Gateway Gen3 ar féidir a úsáid chun monatóireacht agus rialú a dhéanamh ar gach feiste Shelly BLE. Tá comhpháirteanna Fíorúla agus BT Home ann.
Tá comhéadan gréasáin leabaithe ag an nGléas a úsáidtear chun monatóireacht, rialú agus coigeartú a dhéanamh ar an nGléas. Tá an comhéadan gréasáin inrochtana ag http://192.168.33.1 nuair atá tú ceangailte go díreach le pointe rochtana an Ghléis nó ag a sheoladh IP nuair atá tú féin agus an Gléas nasctha leis an líonra céanna. Is féidir leis an nGléas rochtain agus idirghníomhú le gléasanna cliste eile nó le córais uathoibrithe má tá siad sa bhonneagar líonra céanna. Soláthraíonn Shelly Europe Ltd. APInna do na gléasanna, a gcomhtháthú, agus rialú scamall. Le haghaidh tuilleadh eolais, tabhair cuairt ar
https://shelly-api-docs.shelly.cloud.
ⓘ *Tagann an Gléas le firmware monarcha-suiteáilte. Chun é a choinneáil cothrom le dáta agus slán, soláthraíonn Shelly Europe Ltd. na nuashonruithe firmware is déanaí saor in aisce. Faigh rochtain ar na nuashonruithe tríd an gcomhéadan gréasáin leabaithe nó trí fheidhmchlár soghluaiste Shelly Smart Control. Is é an t-úsáideoir atá freagrach as nuashonruithe firmware a shuiteáil. Ní bheidh Shelly Europe Ltd. faoi dhliteanas i leith aon easpa comhréireachta ar an nGléas mar gheall ar mhainneachtain an úsáideora na nuashonruithe atá ar fáil a shuiteáil go tráthúil.*

Treoracha suiteála

Plugáil an Gléas isteach i bport caighdeánach USB-A.
Ba chóir go n-iompódh an stiúir gorm, rud a léiríonn go bhfuil an gléas faoi thiomáint agus i mód pointe rochtana (AP).

Cuimsiú Shelly Cloud

Is féidir monatóireacht, rialú agus socrú a dhéanamh ar an nGléas trínár seirbhís uathoibrithe tí Shelly Cloud. Is féidir leat an tseirbhís a úsáid trínár bhfeidhmchlár soghluaiste Android, iOS, nó Harmony OS nó trí aon bhrabhsálaí idirlín ag https://control.shelly.cloud/. Má roghnaíonn tú an Gléas a úsáid leis an bhfeidhmchlár agus seirbhís Shelly Cloud, is féidir leat treoracha a fháil maidir le conas an Gléas a nascadh leis an Néal agus é a rialú ón aip Shelly sa treoir feidhmchláir:
https://shelly.link/app-guide
Ní coinníollacha iad feidhmchlár soghluaiste Shelly agus seirbhís Shelly Cloud chun go bhfeidhmeoidh an Gléas i gceart. Is féidir an Gléas seo a úsáid ina aonar nó le hardáin uathoibrithe baile éagsúla eile.

Úsáid áitiúil

Más mian leat an Gléas a úsáid go háitiúil, ceangail lena AP (SSID: ShellyBluGwG3-xxxxxxxxxxxx) ag baint úsáide as gléas cumasaithe Wi-Fi agus clóscríobh http://192.168.33.1 i do bhrabhsálaí chun rochtain a fháil ar Chomhéadan Gréasáin leabaithe an Ghléis.
Cliceáil ar an deilbhín Wi-Fi ag an mbarr chun dul go dtí na socruithe Wi-Fi Gléas. Ceangail an Gléas le líonra áitiúil Wi-Fi. Molaimid seoladh IP statach a shocrú. Seiceáil an Treoir Chomhéadain Gréasáin Gléas le haghaidh cur síos mionsonraithe ag https://shelly.link/blugwg3_wig
Cliceáil ar an deilbhín Bluetooth ag an mbarr chun dul go dtí na socruithe Gléas Bluetooth. Cumasaigh geata Bluetooth.
Beidh gach gléas péireáilte Shelly BLE le feiceáil mar chomhpháirteanna BT Home ar leathanach baile chomhéadan gréasáin an Ghléas.
Nó is féidir leat scripteanna a úsáid chun gléasanna BLE a chloíonn le prótacal BT Home a bhrath, a dtarchur a léamh, agus, bunaithe ar na sonraí a fuarthas, gléasanna cliste eile atá nasctha leis an líonra céanna a rialú.

Péireáil le gléasanna BLE

ⓘ *Má cheannaigh tú an Gléas cuachta le feistí Shelly BLE, tagann siad réamh-phéireáilte sa mhonarcha, mar sin níl aon socrú breise ag teastáil.*
Má cheannaigh tú an Gléas ar leithligh nó más mian leat é a phéireáil le gléasanna BLE breise, lean na treoracha thíos:
1. Brúigh an cnaipe Péire ar an nGléas.
2. Socraigh an gléas BLE is mian leat a phéireáil chuig Geata Shelly BLU Gen3.

Is féidir leat é seo a bhaint amach ach an cnaipe a bhrú agus a shealbhú ar an ngléas BLE ar feadh 10 soicind nó an rogha a roghnú ó roghchlár Shelly BLU TRV ag baint úsáide as a knob.
Le haghaidh tuilleadh sonraí, féach le do thoil do threoir úsáideora agus sábháilteachta an fheiste BLE is mian leat a phéireáil.

Sonraíochtaí

Fisiciúil
- Méid (HxWxD): 60x27x11 mm
- Meáchan: 10 g
- Ábhar bhlaosc: Plaisteach
- Dath bhlaosc: Bán

Timpeallachta
- Teocht oibre chomhthimpeallach: -20 °C go 40 °C
- Taise: 30 % go 70 % Taise choibhneasta

Leictreach
- Soláthar cumhachta: 5 V⎓ (ó chalafort USB-A)
- Tomhaltas cumhachta: < 1 W

Radio
Wi-Fi
- Prótacal: 802.11 b/g/n
- Banna radaimhinicíochta: 2412-2472MHz
- Uaschumhacht minicíochta raidió: < 20 dBm
- Raon: Suas le 30 m laistigh agus 50 m lasmuigh (Ag brath ar choinníollacha áitiúla)

Bluetooth
- Prótacal: 4.2 le BLE
- Banna radaimhinicíochta: 2402-2480MHz
- Cumhacht uasta Radaimhinicíochta: < 10 dBm
- Raon: Suas le 10 m laistigh agus 30 m lasmuigh (ag brath ar choinníollacha áitiúla)

Aonad microcontroller
- CPU: Shelly ESP32 C3
- Flash: 8 MB

Cumais firmware
- Sceidil: 20
- Webhooks (gníomhartha URL): 20 le 5 URL in Webhook
- Scriptiú: Tá
- MQTT: Tá
- Criptiú: Tá

Dearbhú Comhréireachta

Leis seo, dearbhaíonn Shelly Europe Ltd. go bhfuil an cineál trealaimh raidió Shelly BLU Gateway Gen3 ag comhlíonadh Threoir 2014/53/AE, 2014/30/AE, 2011/65/AE. Tá téacs iomlán dhearbhú comhréireachta an AE ar fáil ag an seoladh idirlín seo a leanas:
https://shelly.link/blu_gateway_gen3_DoC
Monaróir: Shelly Europe Ltd.
Seoladh: 103 Cherni Vrah Blvd., 1407 Sóifia, an Bhulgáir
Teil.: +359 2 988 7435
R-phost: support@shelly.cloud
Suíomh oifigiúil: https://www.shelly.com
Foilsíonn an Monaróir athruithe ar fhaisnéis teagmhála ar an láithreán gréasáin oifigiúil.
Is le Shelly Europe Ltd gach ceart ar an trádmharc Shelly® agus cearta intleachtúla eile a bhaineann leis an nGléas seo.

Malti

Gwida għall-utent u s-sigurtà

Shelly BLU Gateway Gen3

Shelly BLU Gateway Gen3 (l-Apparat) huwa gateway intelliġenti BLE għal Wi-Fi f'dongle USB-A

Informazzjoni dwar is-sigurtà

Għal użu sigur u xieraq, aqra din il-gwida, u kwalunkwe dokument ieħor li jakkumpanja dan il-prodott. Żommhom għal referenza futura. In-nuqqas ta' segwitu tal-proċeduri ta' installazzjoni jista' jwassal għal funzjonament ħażin, periklu għas-saħħa u l-ħajja, ksur tal-liġi, u/jew rifjut ta' garanziji legali u kummerċjali (jekk ikun hemm). Shelly Europe Ltd. mhix responsabbli għal xi telf jew ħsara f'każ ta' installazzjoni ħażina jew tħaddim ħażin ta' dan l-apparat minħabba nuqqas ta' segwitu tal-istruzzjonijiet għall-utent u s-sigurtà f'din il-gwida.

⚠*Dan is-sinjal jindika informazzjoni dwar is-sigurtà.*
ⓘ *Dan is-sinjal jindika nota importanti.*
⚠**ATTENZJONI!** *Qabbad l-Apparat biss bil-mod muri f'dawn l-istruzzjonijiet. Kwalunkwe metodu ieħor jista 'jikkawża ħsara u/jew korriment.*
⚠**ATTENZJONI!** *Tużax l-Apparat jekk juri xi sinjal ta' ħsara jew difett.*
⚠**ATTENZJONI!** *Tipprovax isewwi l-Apparat lilek innifsek.*
⚠**ATTENZJONI!** *L-Apparat huwa maħsub biss għal użu fuq ġewwa*
⚠**ATTENZJONI!** *Żomm l-Apparat 'il bogħod mill-ħmieġ u l-umdità.*

Deskrizzjoni tal-prodott

Shelly BLU Gateway Gen3 huwa portal intelliġenti BLE għal Wi-Fi li jista 'jintuża biex jimmonitorja u jikkontrolla l-apparati kollha Shelly BLE. Hija karatteristiċi Virtwali u BT Home komponenti.
L-Apparat għandu interface tal-web inkorporat użat biex jimmonitorja, jikkontrolla, u jaġġusta l-Apparat. L-interface tal-web hija aċċessibbli fuq http://192.168.33.1 meta tkun konnessa direttament mal-punt ta' aċċess tal-Apparat jew fl-indirizz IP tiegħu meta inti u t-Apparat tkunu konnessi mal-istess netwerk.
L-Apparat jista 'jaċċessa u jinteraġixxi ma' apparati intelliġenti jew sistemi ta 'awtomazzjoni oħra jekk ikunu fl-istess infrastruttura tan-netwerk. Shelly Europe Ltd. tipprovdi APIs għall-apparati, l-integrazzjoni tagħhom, u l-kontroll tal-cloud. Għal aktar informazzjoni, żur
https://shelly-api-docs.shelly.cloud.
L-Apparat jiġi b'firmware installat fil-fabbrika. Biex iżżommha aġġornata u sigura, Shelly Europe Ltd. tipprovdi l-aħħar aġġornamenti tal-firmware mingħajr ħlas. Aċċessa għall-aġġornamenti jew permezz tal-interface tal-web inkorporata jew l-applikazzjoni mobbli Shelly Smart Control. L-installazzjoni tal-aġġornamenti tal-firmware hija r-responsabbiltà tal-utent. Shelly Europe Ltd. m'għandhiex tkun responsabbli għal kwalunkwe nuqqas ta' konformità tal-Apparat ikkawżat min-nuqqas tal-utent li jinstalla l-aġġornamenti disponibbli fil-ħin.

Istruzzjonijiet għall-installazzjoni

Ipplaggja l-Apparat f'port standard USB-A.
L-LED għandu jsir blu, li jindika li l-Apparat huwa mħaddem u jinsab fil-modalità tal-punt ta 'aċċess (AP).

Inklużjoni Shelly Cloud

L-Apparat jista 'jiġi mmonitorjat, ikkontrollat, u stabbilit permezz tasservizz tagħna ta' awtomazzjoni tad-dar Shelly Cloud. Tista' tuża s-servizz jew permezz tal-applikazzjoni mobbli tagħna Android, iOS, jew Harmony OS jew permezz ta' kwalunkwe browser tal-internet fuq https://control.shelly.cloud/ .
Jekk tagħżel li tuża l-Apparat mal-applikazzjoni u s-servizz Shelly Cloud, tista' ssib struzzjonijiet dwar kif tikkonnettja l-Apparat mal-Cloud u tikkontrollah mill-app Shelly fil-gwida tal-applikazzjoni: https://shelly.link/app-guide.
L-applikazzjoni mobbli Shelly u s-servizz Shelly Cloud mhumiex kundizzjonijiet biex l-Apparat jiffunzjona sew. Dan l-Apparat jista 'jintuża waħdu jew ma' diversi pjattaformi oħra ta 'awtomazzjoni tad-dar.

Użu lokali

Jekk trid tuża l-Apparat lokalment, ikkonnettja mal-AP tiegħu (SSID: ShellyBluGwG3-xxxxxxxxxxxx) billi tuża apparat ppermettiet Wi-Fi u ikteb http://192.168.33.1 fil-browser tiegħek biex taċċessa l-Interface tal-Web inkorporata tal-Apparat.
Ikklikkja fuq l-ikona tal-Wi-Fi fin-naħa ta 'fuq biex tmur fis-settings tal-Apparat Wi-Fi. Qabbad l-Apparat ma 'netwerk Wi-Fi lokali. Nirrakkomandaw li tissettja indirizz IP statiku. Iċċekkja l-Gwida tal-Interface tal-Web tal-Apparat għal deskrizzjoni dettaljata fuq
https://shelly.link/blugwg3_wig.
Ikklikkja fuq l-ikona tal-Bluetooth fin-naħa ta 'fuq biex tmur fis-settings tal-Bluetooth tal-Apparat. Ippermetti l-gateway tal-Bluetooth.
L-apparati Shelly BLE imqabbla kollha se jidhru bħala komponenti BT Home fuq il-paġna ewlenija tal-interface tal-web tal-Apparat.
Alternattivament, tista 'tuża skripts biex tiskopri apparati BLE li jikkonformaw mal-protokoll BT Home, taqra t-trażmissjoni tagħhom, u, abbażi tad-dejta riċevuta, tikkontrolla apparati intelliġenti oħra konnessi mal-istess netwerk.

Tqabbil ma' apparati BLE

ⓘ *Jekk xtrajt l-Apparat magħqud ma 'apparati Shelly BLE, dawn jiġu mqabbda minn qabel mill-fabbrika, għalhekk m'hemmx bżonn ta' setup addizzjonali.*
Jekk xtrajt l-Apparat separatament jew trid tgħaqqadha ma' apparati BLE addizzjonali, segwi l-istruzzjonijiet hawn taħt:
1. Agħfas il-buttuna Pair fuq l-Apparat.
2. Issettja l-apparat BLE li trid tgħaqqad ma' Shelly BLU Gateway Gen3.

Tista 'tikseb dan billi tagħfas u żżomm il-buttuna fuq l-apparat BLE għal 10 sekondi jew tagħżel l-għażla mill-menu Shelly BLU TRV billi tuża l-pum tagħha.
Għal aktar dettalji, jekk jogħġbok irreferi għall-gwida għall-utent u s-sigurtà tal-apparat BLE li trid tgħaqqad.

Speċifikazzjonijiet

Fiżiku
- Daqs (GxWxF) : 42x37x12 mm
- Piż: 16 g
- Materjal tal-qoxra: Plastik
- Kulur tal-qoxra Abjad

Ambjentali
Temperatura tax-xogħol ambjentali: -20 °C sa 40 °C
Umdità: 30 % sa 70 % RH

Elettriku
- Provvista ta' enerġija: 5 V⎓ (minn port USB-A)
- Konsum tal-enerġija: < 1 W

Radju
Wi-Fi
- Protokoll: 802.11 b/g/n
- Faxxa RF: 2412-2472MHz
- Max. Qawwa RF: < 20 dBm
- Firxa: Sa 30 m pied ġewwa u 50 m pied barra (Jiddependi mill-kundizzjonijiet lokali)

Bluetooth
- Protokoll: 4.2 bi BLE
- Bande RF : 2402-2480MHz
- Max. Qawwa RF : < 10 dBm
- Firxa: Sa 10 m ġewwa u 30 m barra (jiddependi fuq il-kundizzjonijiet lokali)

Unità tal-mikrokontrollur
- CPU: Shelly ESP32 C3
- Flash: 8 MB

Kapaċità tal-firmware
- Skedi: 20
- Webhooks (azzjonijiet tal-URL): 20 b'5 URLs għal kull ganċ
- Scripting: Iva
- MQTT: Iva
- Cryptage: Iva

Dikjarazzjoni ta' Konformità

B'dan, Shelly Europe Ltd tiddikjara li t-tagħmir tar-radju tat-tip Shelly BLU Gateway Gen3 huwa konformi mad-Direttiva 2014/53/UE, 2014/30/UE, 2011/65/UE. It-test sħiħ tad-dikjarazzjoni ta' konformità tal-UE huwa disponibbli fl-indirizz tal-internet li ġej:
https://shelly.link/blu_gateway_gen3_DoC
Manifattur: Shelly Europe Ltd.
Indirizz: 103 Cherni Vrah Blvd., 1407 Sofia, Bulgaria
Tel.: +359 2 988 7435
E-mail: support@shelly.cloud
Websajt uffiċjali: https://www.shelly.com
Bidliet fl-informazzjoni ta 'kuntatt huma ppubblikati mill-Manifattur fuq il-websajt uffiċjali.
Id-drittijiet kollha għat-trademark Shelly® u drittijiet intellettwali oħra assoċjati ma' dan l-Apparat jappartjenu lil Shelly Europe Ltd.

Slovenščina

Uporabniški in varnostni priročnik

Shelly BLU Gateway Gen3

Shelly BLU Gateway Gen3 (naprava) je pametni prehod BLE za Wi-Fi v ključu USB-A.

Varnostne informacije

Za varno in pravilno uporabo preberite ta priročnik in vse druge dokumente, priložene temu izdelku. Shranite jih za uporabo v prihodnosti. Neupoštevanje postopkov namestitve lahko povzroči nepravilno delovanje, nevarnost za zdravje in življenje, kršitev zakona in/ali zavrnitev pravnih in komercialnih jamstev (če obstajajo). Družba Shelly Europe Ltd. ni odgovorna za kakršno koli izgubo ali škodo v primeru nepravilne namestitve ali nepravilnega delovanja te naprave zaradi neupoštevanja uporabniških in varnostnih navodil v tem priročniku.

⚠*Ta znak označuje varnostne informacije.*
ⓘ *Ta znak označuje pomembno opombo.*
⚠**POZOR!** *Napravo priključite samo na način, ki je prikazan v teh navodilih. Kakršen koli drug način lahko povzroči poškodbe in/ali telesne poškodbe.*
⚠**POZOR!** *Naprave ne uporabljajte, če kaže kakršne koli znake poškodbe ali okvare.*
⚠**POZOR!** *Naprave ne poskušajte popraviti sami.*
⚠**POZOR!** *Naprava je namenjena samo za uporabo v zaprtih prostorih.*
⚠**POZOR!** *Napravo hranite stran od umazanije in vlage.*

Opis izdelka

Shelly BLU Gateway Gen3 je pametni prehod iz BLE v Wi-Fi, ki se lahko uporablja za spremljanje in nadzor vseh naprav Shelly BLE. Vključuje komponente Virtual in BT Home.
Naprava ima vgrajen spletni vmesnik, ki se uporablja za spremljanje, nadzor in prilagajanje naprave. Spletni vmesnik je dostopen na naslovu http://192.168.33.1, če je povezan neposredno z dostopno točko Naprave, ali na njenem naslovu IP, če sta naprava in vi povezani v isto omrežje. Naprava lahko dostopa do drugih pametnih naprav ali sistemov za avtomatizacijo in sodeluje z njimi, če so v isti omrežni infrastrukturi. Podjetje Shelly Europe Ltd. zagotavlja vmesnike API za naprave, njihovo integracijo in nadzor v oblaku. Za več informacij obiščite https://shelly-api-docs.shelly.cloud.
ⓘ *Naprava ima tovarniško nameščeno vdelano programsko opremo. Da bi bila posodobljena in varna, Shelly Europe Ltd. brezplačno zagotavlja najnovejše posodobitve vdelane programske opreme. Do posodobitev lahko dostopate prek vgrajenega spletnega vmesnika ali mobilne aplikacije Shelly Smart Control. Za namestitev posodobitev vdelane programske opreme je odgovoren uporabnik. Družba Shelly Europe Ltd. ni odgovorna za morebitno neskladnost naprave, ki bi nastala, ker uporabnik ne bi pravočasno namestil razpoložljivih posodobitev.*

Navodila za namestitev

Napravo priključite v standardna vrata USB-A.
Svetlobna dioda mora zasijati modro, kar pomeni, da je naprava napajana in je v načinu dostopne točke (AP).

Vključitev Shelly Cloud

Napravo lahko spremljate, nadzirate in nastavljate prek naše storitve za avtomatizacijo doma Shelly Cloud. Storitev lahko uporabljate prek naše mobilne aplikacije za operacijske sisteme Android, iOS ali Harmony OS ali prek katerega koli spletnega brskalnika na naslovu Shelly Control Če se odločite za uporabo Naprave z aplikacijo in storitvijo Shelly Cloud, lahko navodila za povezavo Naprave z oblakom in njen nadzor iz aplikacije Shelly najdete v priročniku za uporabo: https://shelly.link/app-guide.
Mobilna aplikacija Shelly in storitev Shelly Cloud nista pogoj za pravilno delovanje Naprave. To Napravo lahko uporabljate samostojno ali z različnimi drugimi platformami za avtomatizacijo doma.

Lokalna uporaba

Če želite Napravo uporabljati lokalno, se povežite z njenim AP (SSID: ShellyBluGwG3-xxxxxxxxxxxx) z napravo, ki podpira Wi-Fi, in v brskalnik vnesite http://192.168.33.1, da dostopate do vgrajenega spletnega vmesnika Naprave.
Kliknite ikono Wi-Fi na vrhu, da preidete na nastavitve Wi-Fi naprave. Napravo povežite z lokalnim omrežjem Wi-Fi. Priporočamo, da nastavite statični naslov IP. Podroben opis najdete v vodniku po spletnem vmesniku naprave na naslovu: https://shelly.link/blugwg3_wig .
Kliknite ikono Bluetooth na vrhu, da odprete nastavitve Bluetooth naprave. Omogočite prehod Bluetooth.
Vse seznanjene naprave Shelly BLE bodo prikazane kot komponente BT Home na začetni strani spletnega vmesnika naprave.
Lahko pa uporabite tudi skripte za zaznavanje naprav BLE, ki so skladne s protokolom BT Home, preberete njihov prenos in na podlagi prejetih podatkov upravljate druge pametne naprave, povezane v isto omrežje.

Povezovanje z napravami BLE

Če ste napravo kupili v paketu z napravami Shelly BLE, so te tovarniško seznanjene, zato dodatna nastavitev ni potrebna.
Če ste zakoupili naprave v sadě se napravami Shelly BLE, so z proizvodnjo predspárována, takže ni potrebno nobene dodatne nastavitve.
1. Na napravi pritisnite gumb Pair.
2. Nastavite napravo BLE, ki jo želite seznaniti z napravo Shelly BLU Gateway Gen3.

To lahko dosežete tako, da pritisnete in 10 sekund držite gumb na napravi BLE ali izberete možnost v meniju naprave Shelly BLU TRV z njenim gumbom.
Za več podrobnosti glejte navodila za uporabo in varnost naprave BLE, ki jo želite seznaniti.

Specifikacija

Fizične
- Velikost (Hx27x11 mm): 60x27x11 mm
- Teža: 10 g
- Material lupine: plastika
- Barva lupine: bela

Okoljske
- Delovna temperatura okolice: od -20 °C do 40 °C
- Vlaga: 30 % do 70 % RH

Električne
- Napajanje: 5 V⎓ (iz vhoda USB-A)
- Poraba električne energije: < 1 W

Radijske
Wi-Fi
- Protokol: 802.11 b/g/n
- Radiofrekvenčni pas: 2412-2472MHz
- Max. RF moč: < 20 dBm
- RF: doseg: Do 30 m v zaprtih prostorih in do 50 m na prostem (Odvisno od lokalnih razmer)

Bluetooth
- Protokol: 4.2 z BLE
- RF pas: 2402-2480MHz
- Max. RF moč: < 10 dBm
- Območje: Do 10 m v zaprtih prostorih in 30 m na prostem (odvisno od lokalnih razmer)

Mikrokrmilniška enota
- CPU: Shelly ESP32 C3
- Flash: 8 MB

Zmogljivosti vdelane programske opreme
- Načrti: 20
- Spletne kljuke (akcije URL): 20 s 5 URL-ji na kljuko.
- Pisanje skript: Da
- MQTT: Da
- Šifriranje: Da

Izjava o skladnosti

Podjetje Shelly Europe Ltd. izjavlja, da je radijska oprema tipa Shelly BLU Gateway Gen3 skladna z Direktivo 2014/53/EU, 2014/30/EU, 2011/65/EU. Celotno besedilo izjave EU o skladnosti je na voljo na naslednjem spletnem naslovu: https://shelly.link/blu_gateway_gen3_DoC
Proizvajalec: Shelly Europe Ltd.
Naslov: Cherni Vrah Blvd. 103, 1407 Sofija, Bolgarija
Tel: +359 2 988 7435
E-naslov: support@shelly.cloud
Uradna spletna stran: https://www.shelly.com
Spremembe kontaktnih podatkov proizvajalec objavi na uradni spletni strani.
Vse pravice do blagovne znamke Shelly® in druge intelektualne pravice, povezane s to napravo, pripadajo družbi Shelly Europe Ltd.

Magyar

Felhasználói és biztonsági útmutató

Shelly BLU Gateway Gen3

A Shelly BLU Gateway Gen3 (a továbbiakban: a készülék) egy intelligens BLE-Wi-Fi átjáró egy USB-A dongle-ban.

Biztonsági információk

A biztonságos és megfelelő használat érdekében olvassa el ezt az útmutatót és a termékhez mellékelt egyéb dokumentumokat. Őrizze meg azokat a későbbi használatra. A telepítési eljárások be nem tartása üzemzavarhoz, egészség- és életveszélyhez, törvénysértéshez és/vagy a jogi és kereskedelmi garanciák (ha vannak) megtagadásához vezethet. A Shelly Europe Ltd. nem vállal felelősséget semmilyen veszteségért vagy kárért, amennyiben a készülék helytelen telepítése vagy nem megfelelő működése a jelen útmutatóban szereplő használati és biztonsági utasítások be nem tartása miatt következik be.

⚠*Ez a jel a biztonsági információkat jelzi.*
ⓘ *Ez a jel egy fontos megjegyzést jelez.*
⚠**FIGYELEM!** *A készüléket csak a jelen útmutatóban bemutatott módon csatlakoztassa. Bármilyen más módszer kárt és/vagy sérülést okozhat.*
⚠**FIGYELEM!** *Ne használja a Készüléket, ha az sérülés vagy hiba bármilyen jelét mutatja.*
⚠**FIGYELEM!** *Ne próbálja meg saját maga megjavítani a Készüléket.*
⚠**FIGYELEM!** *A készüléket kizárólag beltéri használatra szánják.*
⚠**FIGYELEM!** *Tartsa távol a készüléket a szennyeződésektől és a nedvességtől.*

Termékleírás

A Shelly BLU Gateway Gen3 egy intelligens BLE-Wi-Fi átjáró, amely az összes Shelly BLE eszköz felügyeletére és vezérlésére használható. Virtuális és BT Home komponensekkel rendelkezik.
Az Eszköz rendelkezik egy beágyazott webes felülettel, amely az Eszköz felügyeletére, vezérlésére és beállítására szolgál. A webes felület a http://192.168.33.1 címen érhető el, ha közvetlenül az Eszköz hozzáférési pontjához csatlakozik, vagy annak IP-címén, ha Ön és az Eszköz ugyanahhoz a hálózathoz csatlakozik.
A Készülék más intelligens eszközökhöz vagy automatizálási rendszerekhez is hozzáférhet és kölcsönhatásba léphet velük, ha azok ugyanabban a hálózati infrastruktúrában vannak. A Shelly Europe Ltd. API-kat biztosít az eszközökhöz, azok integrációjához és a felhőalapú vezérléshez. További információért látogasson el a
https://shelly-api-docs.shelly.cloud weboldalra.
ⓘ *A készülék gyárilag telepített firmware-rel érkezik. A frissítés és biztonság érdekében a Shelly Europe Ltd. ingyenesen biztosítja a legújabb firmware-frissítéseket. A frissítésekhez a beágyazott webes felületen vagy a Shelly Smart Control mobilalkalmazáson keresztül férhet hozzá. A firmware frissítések telepítése a felhasználó felelőssége. A Shelly Europe Ltd. nem vállal felelősséget a Készülék azon hibáiért, amelyek abból erednek, hogy a felhasználó nem telepítette időben a rendelkezésre álló frissítéseket.*

Telepítési utasítások

Csatlakoztassa az eszközt egy szabványos USB-A porthoz.
A LED-nek kékre kell világítania, ami azt jelzi, hogy az eszköz tápellátást kap és hozzáférési pont (AP) üzemmódban van.

Shelly Cloud befogadása

Az Eszköz a Shelly Cloud otthoni automatizálási szolgáltatásunkon keresztül felügyelhető, vezérelhető és beállítható. A szolgáltatást Android, iOS vagy Harmony OS mobilalkalmazásunkon keresztül, vagy bármelyik internetes böngészőn keresztül használhatja a
https://control.shelly.cloud/ címen.
Ha úgy dönt, hogy a Készüléket az alkalmazással és a Shelly Cloud szolgáltatással használja, az alkalmazás útmutatójában talál utasításokat arra vonatkozóan, hogyan csatlakoztassa a Készüléket a Felhőhöz és hogyan vezérelje azt a Shelly alkalmazásból:
https://shelly.link/app-guide.
A Shelly mobilalkalmazás és a Shelly Cloud szolgáltatás nem feltétele az Eszköz megfelelő működésének. Ez az Eszköz önállóan vagy különböző más otthoni automatizálási platformokkal együtt is használható.

Helyi használat

Ha helyben szeretné használni az Eszközt, csatlakozzon az AP-hez (SSID: ShellyBluGwG3-xxxxxxxxxxxxxxxxxx) egy Wi-Fi-kompatibilis eszközzel, és írja be a http://192.168.33.1 címet a böngészőjébe, hogy hozzáférjen az Eszköz beágyazott webes felületéhez.
Kattintson a Wi-Fi ikonra a tetején, ha el szeretne jutni az eszköz Wi-Fi beállításaihoz. Csatlakoztassa a Készüléket egy helyi Wi-Fi hálózathoz. Javasoljuk, hogy állítson be egy statikus IP-címet. Részletes leírást a Készülék webes kezelőfelületének útmutatójában talál a
https://shelly.link/blugwg3_wig oldalon.
Kattintson a Bluetooth ikonra a tetején, hogy az Eszköz Bluetooth beállításaihoz lépjen. Engedélyezze a Bluetooth átjárót.
Minden párosított Shelly BLE eszköz BT Home komponensként jelenik meg az Eszköz webes felületének kezdőlapján.
Alternatív megoldásként szkriptek segítségével felismerheti a BT Home protokollnak megfelelő BLE-eszközöket, kiolvashatja az adásukat, és a kapott adatok alapján vezérelhet más, ugyanahhoz a hálózathoz csatlakoztatott intelligens eszközöket.

Párosítás BLE eszközökkel

ⓘ *Ha a készüléket Shelly BLE eszközökkel együtt vásárolta, akkor azok gyárilag előre össze vannak párosítva, így nincs szükség további beállításra.*
Ha az Eszközt külön vásárolta, vagy további BLE-eszközökkel szeretné párosítani, kövesse az alábbi utasításokat:
1. Nyomja meg a Pair gombot a készüléken.
2. Állítsa be a párosítani kívánt BLE-eszközt a Shelly BLU Gateway Gen3-hoz.

Pode fazê-lo premindo e mantendo premido o botão no dispositivo BLE durante 10 segundos ou selecionando a opção no menu do Shelly BLU TRV utilizando o respetivo botão.
További részletekért olvassa el a párosítani kívánt BLE-eszköz felhasználói és biztonsági útmutatóját.

Műszaki adatok

Fizikai
- Méret (MxSxM): 42x37x12 mm
- Súly: 16 g
- Héj anyaga: Műanyag
- Héj színe: Fehér

Környezetvédelmi
- Környezeti üzemi hőmérséklet: -20 °C-tól 40 °C-ig
- Páratartalom: 30 % és 70 % RH között

Elektromos
- Tápegység: 5 V⎓ (USB-A portról)
- Energiafogyasztás: < 1 W

Rádió
Wi-Fi
- Jegyzőkönyv: 802.11 b/g/n
- RF sáv: 2412-2472MHz
- Max. RF teljesítmény: < 20 dBm
- Tartomány: Akár 30 m beltérben és 50 m kültéren (A helyi körülményektől függ)

Bluetooth
- Jegyzőkönyv: 4.2 BLE-vel
- Banda RF: 2402-2480MHz
- Max. RF teljesítmény: < 10 dBm
- Tartomány: Akár 10 m beltéren és 30 m kültéren (a helyi viszonyoktól függően).

Mikrokontroller egység
- CPU: Shelly ESP32 C3
- Flash: 8 MB

Firmware képességek
- Menetrendek: 20
- Webhooks (URL-műveletek): 20, kampónként 5 URL-címmel
- Szkriptelés: Igen
- MQTT: Igen
- Encriptação: Igen

Megfelelőségi nyilatkozat

A Shelly Europe Ltd. kijelenti, hogy a Shelly BLU Gateway Gen3 típusú rádióberendezés megfelel a 2014/53/EU, 2014/30/EU, 2011/65/EU irányelveknek. Az EU-megfelelőségi nyilatkozat teljes szövege az alábbi internetcímen érhető el: https://shelly.link/blu_gateway_gen3_DoC
Gyártó: Shelly Europe Ltd.
Cím: Shelly Europe Kft: 103 Cherni Vrah Blvd., 1407 Szófia, Bulgária
Tel: +359 2 988 7435
E-mail: support@shelly.cloud
Hivatalos weboldal: https://www.shelly.com
Az elérhetőségi adatokban bekövetkezett változásokat a gyártó a hivatalos weboldalon teszi közzé.
A Shelly® védjegy és a készülékkel kapcsolatos egyéb szellemi jogok a Shelly Europe Ltd. tulajdonát képezik.

B2436